64

Тепловые насосы
Высокоэффективные бытовые тепловые насосы Electrolux могут стать оптимальным решением для организации систем отопления, кондиционирования и горячего водоснабжения объектов различного назначения.

130

Системы вентиляции
Профессиональное оборудование Electrolux – идеальное решение для создания мощной и эффективной системы вентиляции в жилом доме или офисном здании.

Содержание

Системы коммерческого кондиционирования и вентиляции Electrolux
2016/1

VRF-системы

Серия STEP FREE 12

Компрессорно-конденсаторные блоки

Серия ECC 56

Тепловые насосы

Тепловые насосы 66

Канальные системы

Инверторные канальные сплит-системы 76

Средненапорные канальные сплит-системы 80

Канальные сплит-системы большой мощности 84

Фанкойлы CARRYCOOL

Серия CARRYHEALTH 90

Серия CARRYROUND 96

Серия CARRYFLOW 104

Серия CARRYFIT 112

Серия CARRYSMART 116

Серия CARRYBREEZE 122

Системы вентиляции

Серия FRESH AIR 132

Серия STAR 136

Приложения

Расшифровка обозначения моделей 142

Реализованные объекты 144

О системах коммерческого кондиционирования и вентиляции Electrolux

Индивидуальный климат для каждого – вот к чему стремятся при создании любой системы кондиционирования.

Пути достижения этой цели различаются в зависимости от типа объекта, его площади и назначения.

Мультизонтальные системы STEP FREE, фанкойлы Electrolux, полупромышленные канальные кондиционеры могут стать современным решением вопроса при создании системы кондиционирования любого объекта: от коттеджа до крупного офис-центра.
Системы вентиляции Electrolux эффективно решают проблему подачи свежего воздуха в помещения любой площади и назначения.
Широкий модельный ряд позволяет подобрать оптимальную по производительности и энергопотреблению установку.

Ассортимент климатической техники Electrolux

VRF-системы

Серия STEP FREE.....12

Компрессорно-конденсаторные блоки

Серия ECC..... 56

Тепловые насосы

Тепловые насосы..... 66

Канальные системы

Инверторные канальные сплит-системы.....76
Средненапорные канальные сплит-системы..... 80
Канальные сплит-системы большой мощности 84

Фанкойлы CARRYCOOL

Серия CARRYHEALTH 90
Серия CARRYROUND..... 96
Серия CARRYFLOW..... 104
Серия CARRYFIT.....112
Серия CARRYSMART 116
Серия CARRYBREEZE..... 122

Системы вентиляции

Серия FRESH AIR..... 132
Серия STAR 136

VRF-системы

Когда требуется одновременно управлять климатом в нескольких помещениях или во всем здании, идеальный выбор – мультизональные системы. VRF-системы Electrolux позволяют сочетать комфорт и удобство бытового кондиционера, а также эффективность и многофункциональность промышленной системы.

Возможность выбора
В серии Step Free воплощен принцип лидерства в инновациях, технические характеристики данной серии являются одними из лучших в отрасли. Прежде всего, это касается таких важных показателей, как энергопотребление и максимально допустимые расстояния между блоками системы. Если вам необходимо создать единую систему комфортного кондиционирования высотного здания, или минимизировать потребление электроэнергии, или вы просто привыкли выбирать самое лучшее, эта система для вас.

Экономия электроэнергии
Экономия электроэнергии – один из основных современных трендов в развитии техники. Применение новейших технологий в экономии электроэнергии и повышение КПД компрессоров мультизональных систем обеспечили оборудованию Electrolux лидирующие позиции по этому показателю в отрасли. В системах Electrolux Step Free применяются новейшие компрессоры с асимметричной камерой сжатия. Такой компрессор обладает одним из самых высоких КПД среди аналогов. Благодаря этому эффективный показатель энергоэффективности SEER в режиме охлаждения достигает 8,6, а SCOP в режиме обогрева –9,0.

Контроль качества Electrolux
Мультизональные системы Electrolux – это высочайшее качество и полное соответствие европейским стандартам. Для тестирования и сертификации оборудования компанией Electrolux привлекаются крупнейшие международные экспертные бюро, такие как TUV Rheinland Group – общепризнанный мировой лидер в вопросах экспертизы сертификации.

VRF-системы

Серия STEP FREE.....12
Комплект для подключения DX KIT 50

Модельный ряд

Electrolux STEP FREE

Наружные блоки

Мощность, кВт	8,0	10,0	12,0	14,0	16,0	22,4	28,0	33,5	40,0	45,0	50,4
ESVMO-SF-W											
ESVMO-SF-M											
ESVMO-SF											
ESVMO-SF-7Gi											
ESVMO-SF-A											
ESVMO-SF-R											

Внутренние блоки

Мощность, кВт	2,2	2,8	3,6	4,5	5,0	5,6	7,1	9,0	11,2	14,0	16,0	22,4	28,0
Настенные блоки ESVMW-SF M													
Кассетные блоки ESVMC4/C-SF Compact													
Кассетные блоки ESVMC4-SF Standart													
Супертонкие блоки ESVMDS-SF													
Канальные блоки ESVMD-SF													
Высоконапорные канальные блоки ESVMD-SF-A													
Напольно-потолочные блоки ESVMU-SF													

Преимущества мультизональных систем кондиционирования

STEP FREE

Компания Electrolux делает еще один шаг в развитии возможностей кондиционирования и отопления зданий. Новейшая линейка мультизональных систем Electrolux STEP FREE воплощает в себе последние инженерные достижения в области коммерческого кондиционирования и создана для решения инженерных задач любой сложности.

Установка наружных блоков внутри помещений
Наружные блоки STEP FREE оснащены высоконапорными вентиляторами. Это позволяет устанавливать блоки в помещениях и строительных нишах, а также значительно расширяет температурный диапазон эксплуатации.

Функция защиты от снега
При попадании снега на крыльчатку вентилятора наружного блока вентилятор кратковременно включается и продувает дефлектор, исключая возможность обледенения и возникновения на наружном блоке снежной шапки.

Защита от перепадов напряжения
Трехфазные наружные блоки рассчитаны на устойчивую работу при напряжении от 342 до 456 В, однофазные блоки рассчитаны на эксплуатацию при напряжении от 185 до 264 В.

Оптимизированная форма лопаток
Новая усовершенствованная форма крыльчатки вентилятора наружного блока позволяет оптимизировать распределение воздушного потока и увеличить эффективность охлаждения теплообменника, а также снизить уровень шума.

Intelligent control system (ISC)
Интеллектуальное управление системой кондиционирования зданием/микрорайоном позволяет создавать централизованно управляемые системы общей мощностью более 32 мВт.

AIR-FLOW: точечный контроль температуры и подачи воздуха
Воздушный поток регулируется датчиками температуры подаваемого и отработанного воздуха, а также дистанционно при помощи сенсора, встроенного во внутренние блоки.

Оптимизация потоков в теплообменнике
Двухуровневый цикл переохлаждения, зона которого была увеличена на 30%, значительно увеличивает холодопроизводительность системы.

Полноинверторные компрессоры
Созданные по уникальной технологии 7Gi с применением асимметричной камеры сжатия и двухступенчатым циклом, компрессоры увеличивают эффективность инвертора и позволяют значительно снизить энергопотребление.

Технологии эффективности GREEN REVOLUTION

Наш концерн продолжает укреплять позиции на мировом рынке систем кондиционирования и вентиляции. Постоянно увеличивая инвестиции в разработку новейших технологий, компания стала одним из лидеров в сегментах бытовых и коммерческих кондиционеров.

Особое внимание производитель уделяет одному из самых энергоэффективных типов климатического оборудования коммерческого назначения – VRF-системам. VRF-системы Electrolux обращают на себя внимание профессионалов рынка выдающимися рабочими характеристиками, многообразием вариантов установки и высокой надежностью. Сегодня каждая десятая полноразмерная мультизональная система, устанавливаемая в России, это VRF-система Electrolux.

Значительные вложения в технологические исследования более 100 лет обеспечивают концерну Electrolux лидирующие позиции в сегменте инновационных товаров. По данным маркетингового агентства TNS Gallup Media, узнаваемость бренда Electrolux составляет более 80 %.

Лидерство в сегменте коммерческих систем кондиционирования обеспечивается постоянным внедрением в производство новых разработок, призванных улучшить экологические, энергетические и эксплуатационные характеристики оборудования. В 2009 году концерн Electrolux представил на рынке VRF-системы SVM, созданные на основе технологии Digital Scroll. В 2013 году стартовали продажи революционной серии Electrolux STEP FREE, отличающейся одними из самых высоких показателей энергоэффективности в отрасли (ERR до 6,8; COP до 7,4), а также началось производство уникальных систем «вода-фреон» серии SF-W. Данные системы могут быть установлены внутри помещения и использовать геотермальные и другие низкопотенциальные источники энергии.

Российский рынок полноразмерных VRF-систем*

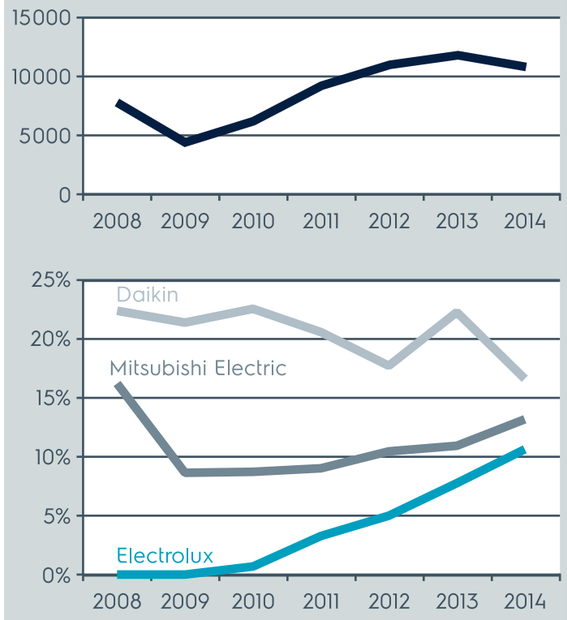

* По данным агентства «Литвинчук Маркетинг» (суммарные продажи 2014 года – оценка; доли брендов в 2014 году по итогам наличия техники на 1 декабря 2014 (импорт за 11 месяцев 2014+остатки с 2013 года))

В начале 2014 года Electrolux запустил в производство мультизональную систему с рекуперацией тепла SF-R. К наружным блокам SF-R можно подключать внутренние блоки стандартной VRF-системы Electrolux SF, что позволяет обеспечить оборудованием объект, где требуется рекуперация тепла, со склада любого дистрибьютора Electrolux практически в любой стране мира.
Также в ассортименте Electrolux появились новейшие устройства автоматики, значительно расширившие функциональность мультизональных систем. DX KIT – комплект для подключения к испарительным секциям приточных установок и тепловым завесам, позволяющий использовать наружные блоки VRF-систем в качестве компрессорно-конденсаторных блоков, что значительно повышает энергоэффективность традиционных климатических систем.
Совместно с компанией Schneider Electric была разработана система поблочного технического учета энергопотребления на основе SmartSturuxure Lite (SSL). Благодаря встроенному в контроллеры SSL web-серверу и коммуникационным протоколам для подключения VRF-системы и счетчиков электроэнергии, стало возможно организовывать учет потребления электроэнергии каждым внутренним блоком системы, а также распределять сумму счета за электроэнергию между пользователями.
Эта возможность крайне востребована при эксплуатации центральных климатических систем в жилых домах, таунхаусах, офисах с большим количеством арендаторов.

Почему профессионалы выбирают VRF-системы Electrolux?

- Удобная программа подбора, позволяющая значительно экономить время при проектировании.
- Широкие инсталляционные возможности: общая длина трассы до 1 000 м, длина самой протяженной линии 220 м, максимальный перепад высот между внутренними и наружными блоками.
- Высокие эксплуатационные характеристики: защита от перепада напряжения, низкое электропотребление, наличие ночного режима эксплуатации.

Большой опыт эксплуатации в России

>7 лет
VRF-системы Electrolux поставляются на российский рынок

>4500
наружных блоков Electrolux
Работает сегодня в России

Технологии седьмого поколения 7Gi

Step Free («Свобода движения») 7Gi (G-inverter compressor) Green Revolution – это седьмое поколение полноинверторных VRF-систем нашего бренда. Опыт разработки предыдущих шести серий позволил нашей команде разработчиков создать шедевр инженерии современного климатического оборудования.

Революционная энергоэффективность

Холодопроизводительность

Теплопроизводительность

Энергоэффективность
При среднегодичной загрузке коэффициент SEER достигает 8,6, а коэффициент SCOP – 9,0. Это позволяет не только сократить эксплуатационные затраты, но и использовать системы STEP FREE на объектах с минимальными резервами электрической мощности.

Только инверторные компрессоры Green Revolution
В 7 поколении VRF-систем Electrolux применяются только инверторные компрессоры большой мощности (до 33 кВт на охлаждение и 35 кВт на нагрев), в отличие от VRF-систем предыдущих поколений, где применяются неинверторные или сгруппированные компрессоры малой мощности (14 - 16 кВт), либо сочетание инверторного и on/off компрессоров. Высокомощные инверторные компрессоры созданы по уникальной технологии 7Gi с применением асимметричной камеры сжатия и двухступенчатым циклом сжатия – её применение позволяет значительно снизить энергопотребление.

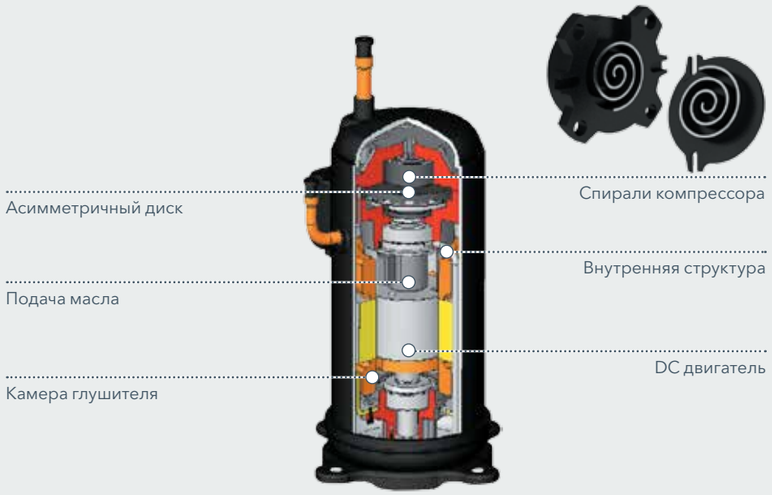

Двухступенчатая система маслоотделения
Применение камеры высокого давления, встроенной в компрессор, обеспечивает прохождение первой стадии маслоотделения. Далее масло, циркулируя лишь в небольшой пропорции с хладагентом в маслоотделителе, проходит вторую стадию маслоотделения. Таким образом, чем меньше масла поступает в сеть хладагента, тем больше его гарантированного количества останется на смазку компрессора. Как следствие, система будет работать ещё безопаснее и надёжнее.

Функция возврата масла Auto Oil Return
Надёжность компрессора, во многом зависящая от его взаимодействия с маслом, переходит на новый уровень с передовой функцией возврата Auto Oil Return. Заложенный датчик уровня масла в автоматическом режиме отслеживает его количество в компрессоре и автоматически запускает цикл возврата масла строго по его сигналу. В VRF-систем предыдущих поколений включение возврата масла производится исключительно по таймеру, что крайне ограничивает возможности работы в режиме нагрева. В отличие от них, в Electrolux Step Free 7Gi благодаря новой технологии возможно существенное увеличение цикла работы оборудования в режиме нагрева.

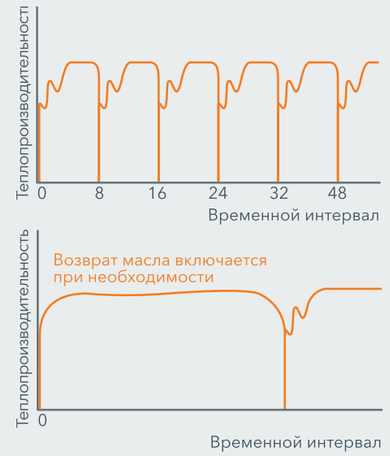

Технология Super-cooling: оптимизация потоков в теплообменнике
Сконструированная в теплообменнике секция переохладителя обеспечивает первый этап переохлаждения. Далее, высокоэффективный переохладитель позволяет достигнуть второго этапа переохлаждения. Общий уровень температуры переохлаждения достигает 27°C.

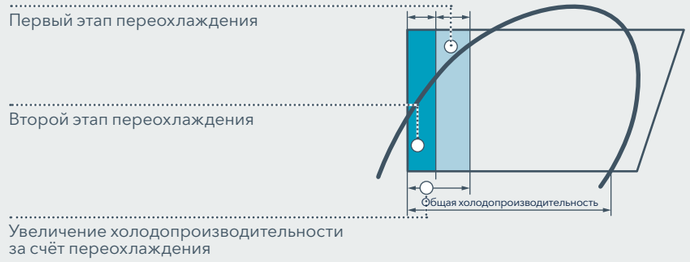

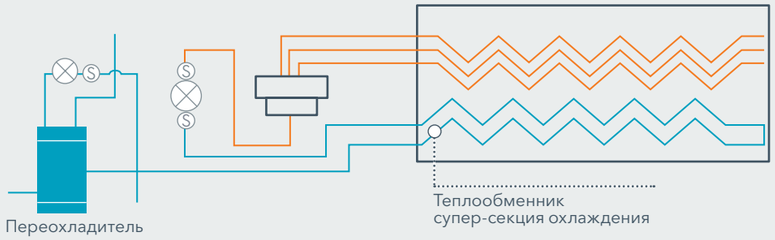

- Двухуровневый цикл переохлаждения, зона которого была увеличена на 30%, значительно увеличивает холодопроизводительность системы.
- Падение давления фреона, попадающего в систему трубопроводов, уменьшается.
- Рост температуры переохлаждения способствует стабильной работе ЭРВ и увеличению общей длины трассы.

Революционные характеристики для проектирования

Мультизональные системы Step Free («Свобода движения») – оптимальное решение для создания систем кондиционирования помещений любого назначения, малых и высотных зданий площадью от 300 м² до 150000 м². Применение в конструкции технологий по трассировке обеспечили Step Free 7Gi одни из лучших характеристик по проектированию трассы в отрасли:

- общая длина трассы – 1100 метров;
- максимальная длина трассы – 165 метров (225 м при увеличении диаметра трассы на один шаг по согласованию с техническим специалистом);
- максимальный перепад высот между наружным и внутренним блоками (если наружный выше внутреннего) – 90 метров;
- максимальный перепад высот между наружным и внутренним блоками (если наружный ниже внутреннего) – 90 метров;
- максимальный перепад высот между внутренними блоками – 15 метров;
- максимальное расстояние между первым рефнетом и внутренним блоком – 90 метров;
- максимальное расстояние до первого рефнета – 40 метров.

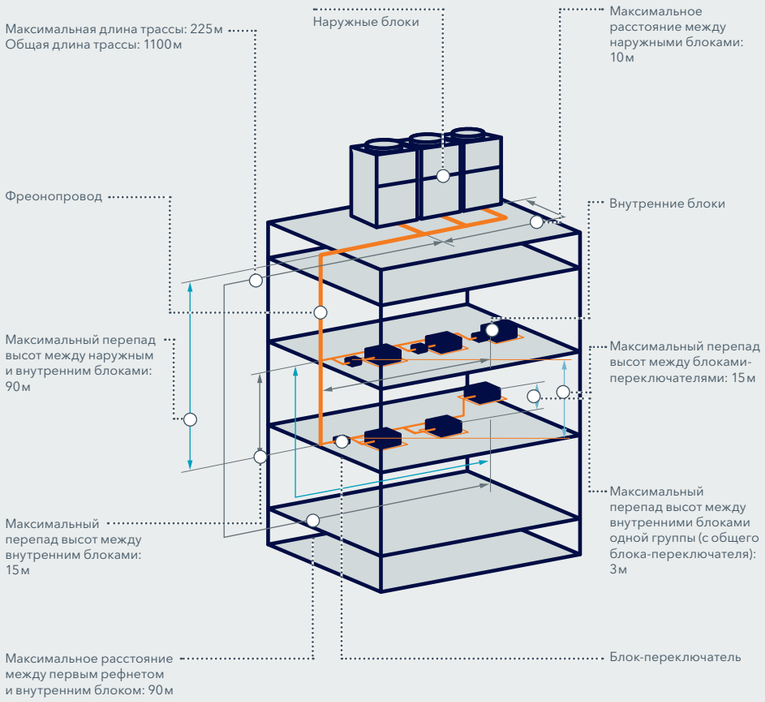

Рекуперация тепла

Блоки STEP FREE серии R являются универсальными, что позволяет устанавливать их как в качестве стандартных двухтрубных систем, так и в качестве трехтрубных систем с рекуперацией тепла: благодаря специальным блокам-переключателям возможна одновременная работа блоков в режимах охлаждения и обогрева.

Комплекс обеспечения круглогодичной работы кондиционеров (опция)

Применение низкотемпературного комплекса расширяет диапазон рабочих температур системы кондиционирования до -50 °С без потери номинальной мощности.

Использование в качестве ККБ

Комплект DX KIT позволяет использовать наружные блоки в качестве компрессорно-конденсаторных блоков (ККБ) при подключении их к испарительным секциям приточных установок, тепловым завесам или другим стандартным внутренним блокам. В комплекте также поставляются 4 датчика температуры, которые устанавливаются на подключаемый испаритель.

Гибкость в создании систем любой сложности

Благодаря применению в системе маслоотделения наружных блоков прогрессивного ресивера 2V (2-Double Volume), совмещенного с аккумуляторным баком, система Electrolux Step Free 7Gi позволяет использовать трассы фреонопровода повышенной протяженности до 1100 метров. С такими параметрами можно конструировать здание различного назначения и с уникальной архитектурой: эта VRF-система разработана с учётом любых его требований.

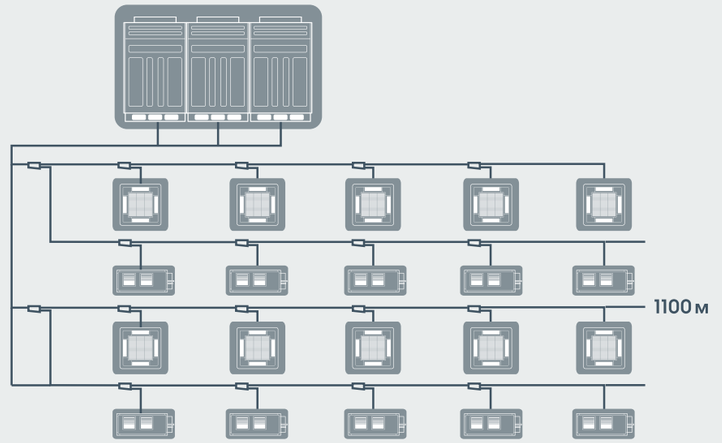

79°C

Общая амплитуда температуры наружного воздуха VRF-системы Electrolux Step Free

Диапазон эксплуатации

Минимальная температура для работы в режиме обогрева составляет -23 °С, что позволяет использовать системы для отопления здания в межсезонье. Electrolux Step Free рассчитана на работу на охлаждение при температуре наружного воздуха от -15 до 56 °С и работаетв штатном режиме даже в период пиковых температур.

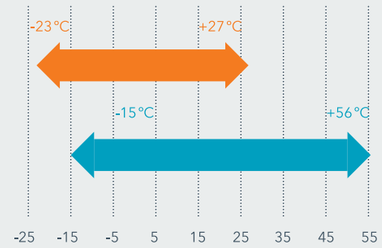

Революционные возможности для создания систем кондиционирования до 32 мВт

Intelligent control system (ISC)

Интеллектуальное управление системой кондиционирования зданием/микрорайоном позволяет создавать централизованно управляемые системы общей мощностью более 32 мВт. Специальное программное обеспечение Step Free 7Gi дает возможность реализовать в системах управления такие функции как:

- поблочный учет потребления электроэнергии;
- учет расхода хладагента, в т.ч. контроль утечек хладагента;
- дистанционная диагностика работы наружных и внутренних блоков.

Вкупе они экономят эксплуатационные расходы и делают инженерные системы действительно управляемыми.

Hi-Dom Managament System

Благодаря системе Hi-Dom, способной объединять в одну общую сеть до 12000 внутренних блоков и следить за энергоэффективностью каждого из них, Electrolux следует одной из основных своих задач – обеспечению экологичности и автоматизации жилых и коммерческих зданий.

Система распределения электропитания

В случае отключения компьютерной системы от сети питания ISC обеспечит поддержку всех пользовательских данных и настроек на протяжении более 8000 часов, что поможет избежать невынужденных затрат из-за выключения электроэнергии.

Building Management System

Совместимая со всеми известными и широко используемыми протоколами передачи данных: BMS, BACnet, Smart Home System, VRF-система Electrolux Step Free 7Gi также поддерживает управление посредством любого устройства со встроенным Wi-Fi модулем.

Революционный комфорт пользователя

AIR-FLOW: точечный контроль температуры и подачи воздуха
Воздушный поток регулируется датчиками температуры подаваемого и отработанного воздуха, а также дистанционно при помощи сенсора, встроенного во внутренние блоки. Оптимальный диапазон температур, направленный на комфорт пользователей, контролируется высокочастотным ЭРВ. Микроэлектронные клапаны не только в разы повышают точность контроля температуры, но и снижают неэффективные потери холодильной мощности, увеличивая таким образом эффективность VRF-системы. А четырёхпоточные кассетные блоки Electrolux прогоняют воздушный поток на 360° по всему периметру внутреннего помещения без образования «мёртвых» зон, обеспечивая пользователям идеальные условия для жизни и работы.

2000
импульсов/минуту
Скорость работы высокочастотного электронного расширительного вентиля

±0,5°C
Уровень точности выставляемой температуры

360°
Периметр охватываемой площади при работе внутренних блоков Electrolux

Control Noise
Благодаря задействованным технологиям и оптимально сконструированным элементам оборудования: двигателю вентилятора, лопастям, воздуховодам, был существенно снижен уровень его рабочего шума вплоть до оптимальной отметки, гарантирующей максимально комфортабельную и незаметную работу для пользователей.

Бесшумная работа двигателя вентилятора
Конструкция кронштейна двигателя наряду с литым алюминием, подобранным в качестве материала для его производства, выполняют важную роль в достижении минимального уровня шума.

Низкошумный компрессор
Адаптированный высококачественный спиральный компрессор – это целый комплекс технологий от Electrolux, который позволил достичь крайне низкого уровня вибрации и шума.

Функция защиты от снега
Наружные блоки Electrolux Step Free опционально имеют функцию защиты от снега. При попадании снега на крыльчатку вентилятора наружного блока вентилятор кратковременно включается и продувает дефлектор, исключая таким образом возможность возникновения на наружном блоке снежной шапки в зимний период и обледенение крыльчатки в весенний и осенний периоды.

Smart Eye
Во внутренних кассетных блоках линейки Step Free 7GI реализована передовая технология климат-контроля Smart Eye: 3D-датчик фиксирует температурные показатели и анализирует внутреннее пространство, разбивая его на несколько зон исходя из объёма помещения.

Целиком интеллектуальное управление
Кассетные блоки в специальном исполнении с 3D-датчиком как один из элементов технологий 7Gi приближают оборудование Electrolux Step Free к совершенству VRF-систем. С каждой новой технологией наш бренд делает шаг в сторону максимального комфорта пользователей, не забывая при этом об эффективном использовании электроэнергии.

3D-датчик
Работа встроенного в корпус блока датчика основана на принципе инфракрасного излучения: датчик (пирометр) анализирует пространство и фиксирует температуру в разных точках. Чувствительные элементы подвижного датчика в состоянии разбить пространство на несколько зон и эффективно просканировать каждую из них. Таким образом, вычислив объём помещения и определив расположение человека на основе инфракрасного излучения, технология Smart Eye решает две задачи. Во-первых, реализует наиболее комфортные для пользователей климатические условия путём отклонения или наведения воздушного потока. И, во-вторых, выступает в качестве дополнительно фактора энергосбережения.

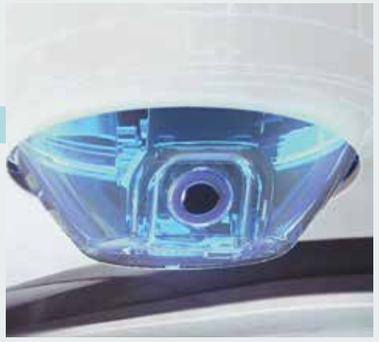

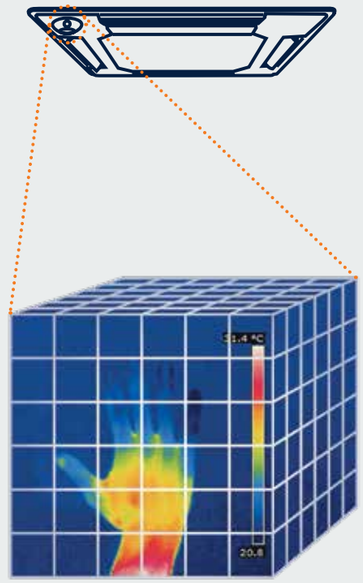

Анализ присутствия
Исполнительный кассетный блок системы кондиционирует помещение в зависимости от присутствия или отсутствия людей. При факте отсутствия кого-либо режим энергосбережения активируется автоматически: Smart-Eye поймает каждое ваше перемещение.

Раздельное управление воздушных заслонок
Комфортные условия для каждого пользователя создаются благодаря раздельному управлению воздушных заслонок. Четырёхпоточный кассетный блок в состоянии создать комфортные условия для четырёх независимых групп пользователей. Таким образом, умное управление климатом позволяет автоматически распределять потоки. Так, в режиме нагрева целесообразно направлять теплые потоки непосредственно в сторону пользователей для максимально быстрого создания зоны комфорта. Наоборот, в режиме охлаждения отклонение воздушных заслонок предостережёт пользователей от слишком сильного или холодного потока.

0~70°
Шестипозиционная работа заслонок

1680
Возможных комбинаций воздушного потока: 6×74 зоны

Наружный блок

ESVMO-SF-80/100/125-M

Преимущества

- Уникальные одновентиляторные компактные блоки.
- Высочайшие показатели энергоэффективности.
- Низкий уровень шума.
- Интеллектуальная система оттаивания в режиме обогрева.
- Защищенный от коррозии теплообменник.
- Удобство монтажа.

Расширенный функционал

DC-инверторная технология

Высокий уровень энергоэффективности

Компактные размеры

Широкий температурный диапазон

Интеллектуальная система оттаивания

Защита от коррозии

Технические данные

	ESVMO-SF-80-M	ESVMO-SF-100-M	ESVMO-SF-125-M
Характеристики			
Холодопроизводительность/теплопроизводительность, кВт	8/9,5	10/11,2	12,5/14
Максимальная потребляемая мощность (охлаждение/нагрев), кВт	1,86/1,94	2,38/2,43	2,94/3,04
Эффективная потребляемая мощность (охлаждение/нагрев), кВт *	1,12/1,16	1,43/1,46	1,76/1,82
SEER/SCOP	7,2/8,2	7,0/7,7	7,1/7,7
Электропитание, В/Гц/ф.	220/50/1	220/50/1	220/50/1
Максимальный ток, А	19,5	28,5	31,5
Уровень звукового давления (охлаждение/нагрев/ночной), дБ(А)	42/44/38	45/47/41	46/49/42
Расход воздуха, м³/ч	2700	4800,0	5400,0
Максимальное количество внутренних блоков, шт.	3	4	4
Номинальная производительность подключаемых внутренних блоков (мин./макс.), %	50-130	50-130	50-130
Максимальная длина фреонопровода, м	30	40	40
Максимальный перепад высот между наружным и внутренним блоком, м	20	20	20
Максимальный перепад высот между внутренними блоками, м	5	5	5
Диаметр фреонопровода (жидкость/газ), мм	9,53/15,88	9,53/15,88	9,53/15,88
Размеры блока, мм	800×950×370	800×950×370	800×950×370
Вес, кг	65	73	78
Тип хладагента	R410A	R410A	R410A
Количество заправленного хладагента, кг	2,5	2,8	2,8

* При 50% нагрузке

Номинальная производительность охлаждения приведена для следующих условий: температура наружного воздуха 35 °C по сухому термометру, температура внутреннего воздуха 27 °C по сухому термометру, 19 °C по влажному термометру.
Номинальная производительность нагрева приведена для следующих условий: температура наружного воздуха 7 °C по сухому термометру, 6 °C по влажному термометру, температура внутреннего воздуха 20 °C по сухому термометру.
Уровень шума измерялся в полузаглушенной камере на расстоянии 1 м от фронтальной панели.

Габаритные размеры

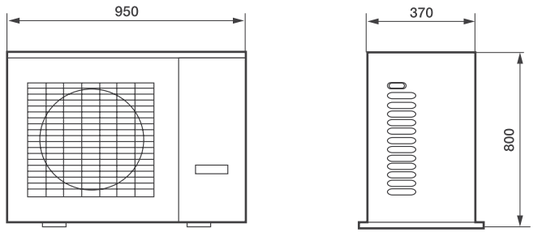

Наружный блок

ESVMO-SF-120/140/160

Преимущества

- Высокие показатели энергоэффективности, SEER до 6,8.
- Допустимое напряжение от 185 до 264 В.
- Гибкость в создании системы. Размещение как на горизонтальных, так и на вертикальных поверхностях.
- Возможность подключения до 7 внутренних блоков.
- Максимальная длина трассы – 120 метров, максимальная удаленность последнего внутреннего блока от наружного – 75 метров.

Расширенный функционал

DC-инверторная технология

Высокий уровень энергоэффективности

Компактные размеры

Широкий температурный диапазон

Интеллектуальная система оттаивания

Защита от коррозии

Технические данные

	ESVMO-SF-120	ESVMO-SF-140	ESVMO-SF-160
Характеристики			
Холодопроизводительность/теплопроизводительность, кВт	11,2/12,5	14/16	15,5/18
Максимальная потребляемая мощность (охлаждение/нагрев), кВт	2,99/2,98	3,92/4,03	4,44/4,74
Эффективная потребляемая мощность (охлаждение/нагрев), кВт *	1,65/1,82	2,33/2,52	2,81/2,94
SEER/SCOP	6,8/6,9	6,0/6,4	5,5/6,1
Электропитание, В/Гц/ф.	220/50/1	220/50/1	220/50/1
Максимальный ток, А	27,5	29,0	30,0
Уровень звукового давления (охлаждение/нагрев/ночной), дБ(А)	49/51/45	51/53/47	51/53/47
Расход воздуха, м³/ч	5400	5400	6000
Максимальное количество внутренних блоков, шт.	7	7	7
Номинальная производительность подключаемых внутренних блоков (мин./макс.), %	50-130	50-130	50-130
Максимальная длина фреонопровода, м	75	75	75
Максимальный перепад высот между наружным и внутренним блоком (наружный выше/ниже), м	30/30	30/30	30/30
Максимальный перепад высот между внутренними блоками, м	10	10	10
Диаметр фреонопровода (жидкость/газ), мм	9,53/15,88	9,53/15,88	9,53/15,88
Размеры блока, мм	1380×950×370	1380×950×370	1380×950×370
Вес, кг	93	95	97
Тип хладагента	R410A	R410A	R410A
Количество заправленного хладагента, кг	4	4	4

Номинальная производительность охлаждения приведена для следующих условий: температура наружного воздуха 35 °C по сухому термометру, температура внутреннего воздуха 27 °C по сухому термометру, 19 °C по влажному термометру.
Номинальная производительность нагрева приведена для следующих условий: температура наружного воздуха 7 °C по сухому термометру, 6 °C по влажному термометру, температура внутреннего воздуха 20 °C по сухому термометру.
Уровень шума измерялся в полузаглушенной камере на расстоянии 1 м от фронтальной панели.

Габаритные размеры

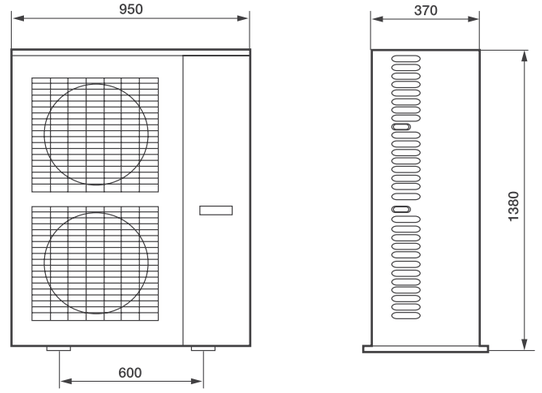

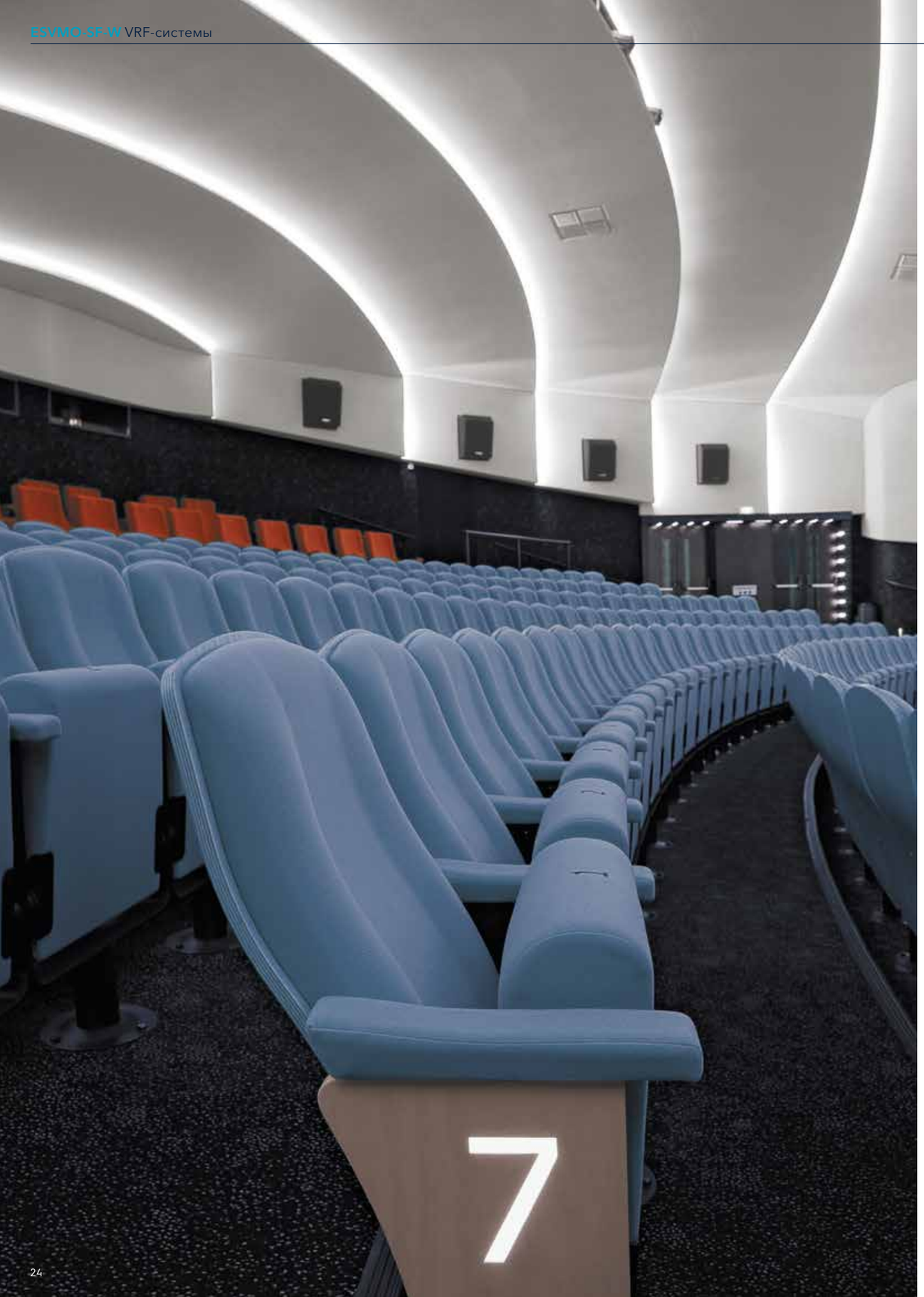

Высокоэффективный тепловой насос

ESVMO-SF-80/120/140/160 W

Преимущества

- Системы с геотермальными и другими низкопотенциальными источниками тепловой энергии.
- Высокая энергоэффективность: SEER 7,3, SCOP 8,8.
- Возможность подключения стандартных внутренних блоков, систем горячего водоснабжения и отопления.
- Большая протяженность трасс.
- Возможность объединения до 4 блоков в одну систему.
- Установка внутри помещения.
- Низкий уровень шума.
- Свобода конфигурирования системы.

Расширенный функционал

DC-инверторная технология

Высокий уровень энергоэффективности

Компактные размеры

Низкий уровень шума

Объединение до 4-х блоков в одну систему

Экологически чистые материалы

Технические данные

Характеристики	ESVMO-SF-80 W	ESVMO-SF-120 W	ESVMO-SF-140 W	ESVMO-SF-160 W
Холодопроизводительность/теплопроизводительность, кВт	8/9	11,2/12,5	14/16	15,5/18
Максимальная потребляемая мощность (охлаждение/нагрев), кВт	1,9/1,8	2,6/5,21	3,41/5,1	3,88/5,0
Эффективная потребляемая мощность (охлаждение/нагрев), кВт *	1,14/1,08	1,56/1,44	1,92/1,8	2,22/2,1
SEER/SCOP	7,0/8,3	7,2/8,7	7,3/8,8	7,0/8,5
Электропитание, В/Гц/ф.	220/50/1	220/50/1	220/50/1	220/50/1
Максимальный ток, А	16,9	26,0	26,0	26,0
Расход воды, л/мин	30	38	48	53
Температура воды, С°	10~45	10~45	10~45	10~45
Давление воды, кПа	30	30	35	40
Уровень звукового давления (охлаждение/нагрев), дБ(А)	47	49	49	49
Максимальное количество внутренних блоков, шт.	4	5	6	7
Максимальная длина фреонопровода, м	75	75	75	75
Максимальный перепад высот между наружным и внутренним блоком (наружный выше/ниже), м	30/30	30/30	30/30	30/30
Максимальный перепад высот между внутренними блоками, м	15	15	15	15
Диаметр фреонопровода (жидкость/газ), мм	9,53/15,88	9,53/15,88	9,53/15,88	9,53/15,88
Диаметр водяного трубопровода, мм	25	25	25	25
Диаметр дренажного шланга, мм	18	18	18	18
Размеры блока, мм	800×800×370	800×800×370	800×800×370	800×800×370
Вес, кг	70	80	80	80
Тип хладагента	R410A	R410A	R410A	R410A
Количество заправленного хладагента, кг	4	4	4	4

Номинальная производительность охлаждения приведена для следующих условий: температура внутреннего воздуха 27 °C по сухому термометру, 19 °C по влажному термометру, температура воды 30 °C на входе, 35 °C на выходе.
Номинальная производительность нагрева приведена для следующих условий: температура внутреннего воздуха 20 °C по сухому термометру, 15 °C по влажному термометру, температура воды на входе 20 °C.
Уровень шума измерялся в полузаглушенной камере на расстоянии 1 м от фронтальной панели.

Габаритные размеры

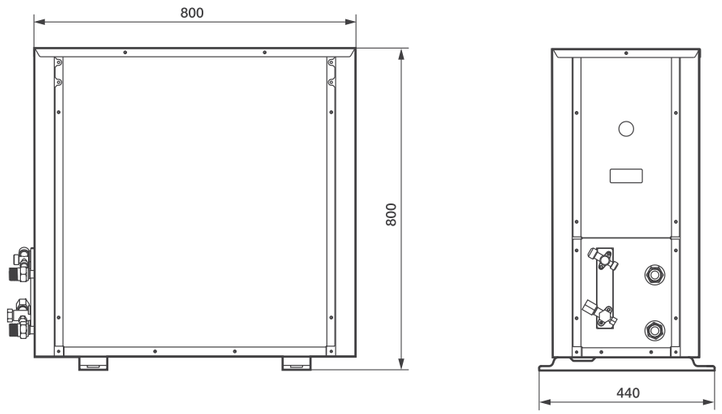

Наружный блок

ESVMO-SF-224/280/335/400/450/500-7Gi

Преимущества

- Высокие показатели энергоэффективности, SEER до 8,6.
- Максимальная длина трассы – 225 м.
- Работа на охлаждение от -15 до 56 °C.
- Работа на обогрев от -23 до 19 °C.
- Возможность объединения до 3-х наружных блоков в одну систему.
- Защита от перепадов напряжения.
- Функция защиты от снега (опция).
- Обеспечение круглогодичной работы кондиционеров (опция).
- Только инверторные компрессоры Green Revolution.
- Двухступенчатая система маслоотедления.
- Функция возврата масла Auto Oil Return.

Расширенный функционал

- Объединение до 3-х блоков в одну систему
- Высокий уровень энергоэффективности
- Низкий уровень шума
- Широкий температурный диапазон
- DC-инверторная технология
- Защита от коррозии

Технические данные

Характеристики	ESVMO-SF-224-7Gi	ESVMO-SF-280-7Gi	ESVMO-SF-335-7Gi	ESVMO-SF-400-7Gi
Холодопроизводительность/теплопроизводительность, кВт	22,4/25,0	28,0/31,5	33,5/37,5	40,0/45,0
Номинальная потребляемая мощность (охлаждение/нагрев), кВт	4,34/4,78	5,34/5,41	6,81/7,74	8,42/9,47
Максимальная потребляемая мощность (охлаждение/нагрев), кВт	5,22/5,57	7,29/7,48	8,7/9,35	10,99/10,98
Эффективная потребляемая мощность, кВт	3,13/3,34	4,37/4,48	5,22/5,61	6,59/6,58
SEER/SCOP	8,6/9	7,7/8,4	7,7/8,0	7,3/8,20
Электропитание, В/Гц/ф.	380-415/50/3	380-415/50/3	380-415/50/3	380-415/50/3
Максимальный ток, А	16,1	17	23	28
Расход воздуха, м/ч	9300	10200	10500	11700
Уровень звукового давления (охлаждение/нагрев), дБ(А)	56	57	59	59
Масимальное колличество внутренних блоков, шт	13	16	19	23
Номинальная производительность подключаемых внутренних блоков (мин./макс.), %	50-130	50-130	50-130	50-130
Длина самого протяженного участка фреонопровода, м	165	165	165	165
Макс. перепад высот между наружным и внутренним блоком (наружный выше/ниже), м	70/90	70/90	70/90	70/90
Максимальный перепад высот между внутренними блоками, м	15	15	15	15
Диаметр фреонопровода (жидкость/газ), мм	9,53/19,05	9,53/22,2	12,7/25,4	12,7/25,4
Размеры блока, мм	1720×950×750	1720×950×750	1720×950×750	1720×1210×750
Вес, кг	224	225	227	312
Тип хладагента	R410A	R410A	R410A	R410A
Количество заправленного хладагента, кг	8	8,5	9,9	10,5

Характеристики	ESVMO-SF-450-7Gi	ESVMO-SF-500-7Gi
Холодопроизводительность/теплопроизводительность, кВт	45,0/50,0	50,0/56,0
Номинальная потребляемая мощность (охлаждение/нагрев), кВт	10,38/9,98	10,85/10,62
Максимальная потребляемая мощность (охлаждение/нагрев), кВт	13,12/12,41	15,11/14,7
Эффективная потребляемая мощность, кВт	7,87/7,44	9,06/8,82
SEER/SCOP	6,9/8,1	6,6/7,6
Электропитание, В/Гц/ф.	380-415/50/3	380-415/50/3
Максимальный ток, А	31	33
Расход воздуха, м/ч	11700	11700
Уровень звукового давления (охлаждение/нагрев), дБ(А)	59	60
Масимальное колличество внутренних блоков, шт	26	26
Номинальная производительность подключаемых внутренних блоков (мин./макс.), %	50-130	50-130
Длина самого протяженного участка фреонопровода, м	165	165
Макс. перепад высот между наружным и внутренним блоком (наружный выше/ниже), м	70/90	70/90
Максимальный перепад высот между внутренними блоками, м	15	15
Диаметр фреонопровода (жидкость/газ), мм	12,7/28,6	15,88/28,6
Размеры блока, мм	1720×1210×750	1720×1210×750
Вес, кг	315	318
Тип хладагента	R410A	R410A
Количество заправленного хладагента, кг	10,5	10,5

* Номинальная холодопроизводительность приведена при следующих условиях: температура наружного воздуха по сухому термометру -35 °C, температура внутреннего воздуха по сухому термометру -27 °C, по влажному -19 °C.
Номинальная теплопроизводительность приведена при следующих условиях: температура наружного воздуха по влажному термометру -6 °C, температура внутреннего воздуха по сухому термометру -20 °C.

** Максимальная холодопроизводительность приведена при следующих условиях: температура наружного воздуха по сухому термометру -56 °C, температура внутреннего воздуха по сухому термометру -27 °C, по влажному -19 °C.
Максимальная теплопроизводительность приведена при следующих условиях: температура наружного воздуха по влажному термометру -7 °C, температура внутреннего воздуха по сухому термометру -20 °C.

Габаритные размеры

ESVMO-SF-224/280/335-7Gi

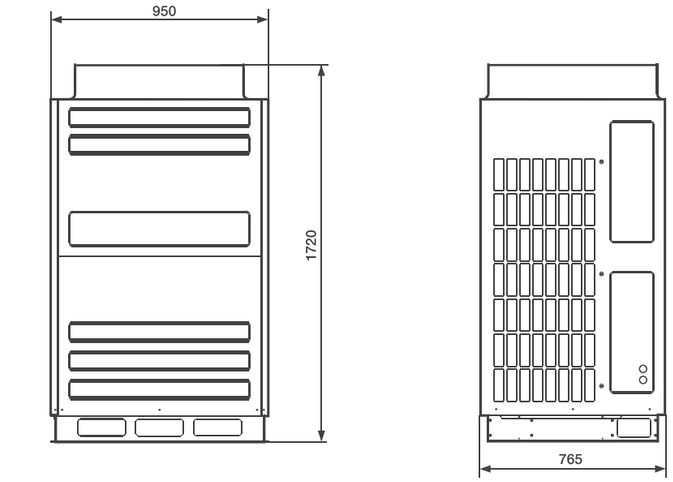

ESVMO-SF-400/450/500-7Gi

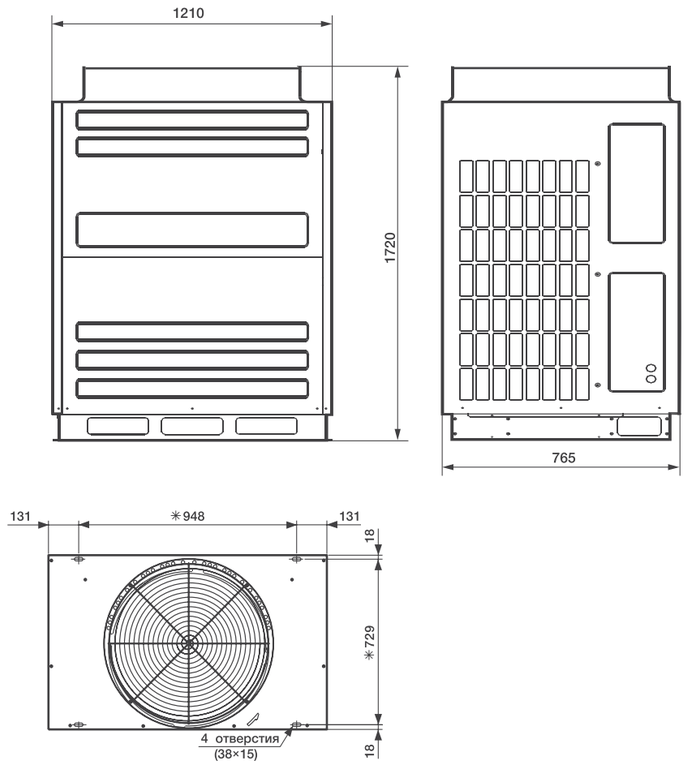

Технические данные

Характеристики	ESVMO-SF-560-7Gi	ESVMO-SF-615-7Gi	ESVMO-SF-690-7Gi	ESVMO-SF-730-7Gi
Состав комбинации	ESVMO-SF-280-7Gi+ ESVMO-SF-280-7Gi	ESVMO-SF-224-7Gi+ ESVMO-SF-335-7Gi	ESVMO-SF-280-7Gi+ ESVMO-SF-400-7Gi	ESVMO-SF-335-7Gi+ ESVMO-SF-400-7Gi
Холодопроизводительность/теплопроизводительность, кВт	56/63	61,5/69	69/77,5	73,0/82,5
Максимальная потребляемая мощность (охлаждение/нагрев), кВт	13,90/14,95	16,20/16,55	18,28/18,44	19,74/20,34
Эффективная потребляемая мощность (охлаждение/нагрев), кВт *	8,34/8,97	9,72/9,93	10,96/11,06	11,4/12,2
SEER/SCOP	8,1/8,4	7,6/8,3	7,5/8,4	7,4/8,1
Электропитание, В/Гц/ф.	380/50/3	380/50/3	380/50/3	380/50/3
Максимальный ток, А	17+17	16,1+23	17+28	23+28
Уровень звукового давления (охлаждение/нагрев/ночной), дБ(А)	61	61	61	62
Расход воздуха, м³/ч	19800	21000	21900	22200
Максимальное количество внутренних блоков, шт.	33	32	39	42
Количество компресоров, шт.	2	3	3	3
Номинальная производительность подключаемых внутренних блоков (мин./макс.), %	50-130	50-130	50-130	50-130
Длина самого протяжнного участка фреонопровода, м	165	165	165	165
Макс. перепад высот между наружным и внутренним блоком (наружный выше/ниже), м	70/90	70/90	70/90	70/90
Макс. перепад высот между внутренними блоками, м	15	15	15	15
Диаметр фреонопровода (жидкость/газ), мм	15,88 /28,6	15,88 /28,6	15,88 /28,6	19,05/31,75
Размеры блока, мм	1720×(950+950)×750	1720×(950+1210)×750	1720×(950+1210)×750	1720×(950+1210)×750
Вес, кг	224+227	224+312	225+312	227+295
Тип хладагента	R410A	R410A	R410A	R410A
Количество заправленного хладагента, кг	8,5+8,5	8,5+9.9	8,5+9.9	9,9+10,5

Характеристики	ESVMO-SF-800-7Gi	ESVMO-SF-850-7Gi	ESVMO-SF-900-7Gi	ESVMO-SF-950-7Gi
Состав комбинации	ESVMO-SF-400-7Gi + ESVMO-SF-400-7Gi	ESVMO-SF-400-7Gi + ESVMO-SF-450-7Gi	ESVMO-SF-450-7Gi + ESVMO-SF-450-7Gi	ESVMO-SF-450-7Gi + ESVMO-SF-500-7Gi
Холодопроизводительность/теплопроизводительность, кВт	80/90	85/95	90/100	95,0/106,0
Максимальная потребляемая мощность (охлаждение/нагрев), кВт	24,07/23,42	24,07/23,42	26,24/24,82	28,25/27,11
Эффективная потребляемая мощность (охлаждение/нагрев), кВт *	14,44/14,05	14,44/14,05	15,74/14,89	16,95/16,26
SEER/SCOP	7,3/8,2	7,1/8,1	6,9/8,1	6,7/7,8
Электропитание, В/Гц/ф.	380/50/3	380/50/3	380/50/3	380/50/3
Максимальный ток, А	28+28	28+31	31+31	31+33
Уровень звукового давления (охлаждение/нагрев/ночной), дБ(А)	62	62	62	63
Расход воздуха, м³/ч	23400	23400	23400	23400
Максимальное количество внутренних блоков, шт.	46	49	52	52
Количество компресоров, шт.	4	4	4	4
Номинальная производительность подключаемых внутренних блоков (мин./макс.), %	50-130	50-130	50-130	50-130
Длина самого протяжнного участка фреонопровода, м	165	165	165	165
Макс. перепад высот между наружным и внутренним блоком (наружный выше/ниже), м	70/90	70/90	70/90	70/90
Макс. перепад высот между внутренними блоками, м	15	15	15	15
Диаметр фреонопровода (жидкость/газ), мм	19,05/31,75	19,05/31,75	19,05/31,75	19,05/31,75
Размеры блока, мм	1720×(1210+1210)×750	1720×(1210+1210)×750	1720×(1210+1210)×750	1720×(950+1210)×750
Вес, кг	312+312	312+315	330+330	315+318
Тип хладагента	R410A	R410A	R410A	R410A
Количество заправленного хладагента, кг	10,5+10,5	10,5+10,5	10,5+10,5	8,5+8,5+9,9

* При 50% нагрузке.

Номинальная производительность охлаждения приведена для следующих условий: температура наружного воздуха 35 °C по сухому термометру, температура внутреннего воздуха 27 °C по сухому термометру, 19 °C по влажному термометру.
Номинальная производительность нагрева приведена для следующих условий: температура наружного воздуха 7 °C по сухому термометру, 6 °C по влажному термометру, температура внутреннего воздуха 20 °C по сухому термометру.
Уровень шума измерялся в полузаглушенной камере на расстоянии 1 м от фронтальной панели.

Характеристики	ESVMO-SF-1000-7Gi	ESVMO-SF-1090-7Gi	ESVMO-SF-1120-7Gi	ESVMO-SF-1180-7Gi	ESVMO-SF-1250-7Gi
Состав комбинации	ESVMO-SF-500-7Gi+ ESVMO-SF-500-7Gi	ESVMO-SF-335-7Gi+ ESVMO-SF-335-7Gi+ ESVMO-SF-400-7Gi	ESVMO-SF-335-7Gi+ ESVMO-SF-335-7Gi+ ESVMO-SF-450-7Gi	ESVMO-SF-335-7Gi+ ESVMO-SF-335-7Gi+ ESVMO-SF-500-7Gi	ESVMO-SF-335-7Gi+ ESVMO-SF-400-7Gi+ ESVMO-SF-500-7Gi
Холодопроизводительность/ теплопроизводительность, кВт	100,0/112,0	109,0/118,0	112,0/125,0	118,0/132,0	125,0/140,0
Максимальная потребляемая мощность (охлаждение/нагрев), кВт	30,22/29,40	28,43/29,71	30,58/31,11	32,52/33,37	34,84/35,06
Эффективная потребляемая мощность (охлаждение/нагрев), кВт *	18,13/17,64	17,05/17,82	18,34/18,66	19,51/20,02	20,88/21,03
SEER/SCOP	6,6/7,6	7,7/7,9	7,3/8,0	7,3/7,9	7,2/8
Электропитание, В/Гц/ф.	380/50/3	380/50/3	380/50/3	380/50/3	380/50/3
Максимальный ток, А	33+33	23+23+28	23+23+31	23+23+33	23+31+33
Уровень звукового давления (охлаждение/нагрев/ночной), дБ(А)	63	64	64	64	64
Расход воздуха, м³/ч	23400	32700	32700	32700	33900
Максимальное количество внутренних блоков, шт.	52	61	64	64	68
Количество компресоров, шт.	4	4	4	4	5
Номинальная производительность подключаемых внутренних блоков (мин./макс.), %	50-130	50-130	50-130	50-130	50-130
Длина самого протяжнного участка фреонопровода, м	165	165	165	165	165
Макс. перепад высот между наружным и внутренним блоком (наружный выше/ниже), м	70/90	70/90	70/90	70/90	70/90
Макс. перепад высот между внутренними блоками, м	15	15	15	15	15
Диаметр фреонопровода (жидкость/газ), мм	19,05/38,1	19,05/38,1	19,05/38,1	19,05/38,1	19,05/38,1
Размеры блока, мм	1720×(950+950+1210)×750	1720×(950+950+1210)×750	1720×(950+950+1210)×750	1720×(950+1210+1210)×750	1720×(950+1210+1210)×750
Вес, кг	318+318	227+227+312	212+212+310	227+227+318	227+312+318
Тип хладагента	R410A	R410A	R410A	R410A	R410A
Количество заправленного хладагента, кг	8,5+8,5+9,9	9,9+9,9+10,5	9,9+9,9+10,5	9,9+10,5+10,5	9,9+10,5+10,5

Характеристики	ESVMO-SF-1320-7Gi	ESVMO-SF-1360-7Gi	ESVMO-SF-1400-7Gi	ESVMO-SF-1450-7Gi	ESVMO-SF-1500-7Gi
Состав комбинации	ESVMO-SF-335-7Gi+ ESVMO-SF-450-7Gi+ ESVMO-SF-500-7Gi	ESVMO-SF-335-7Gi+ ESVMO-SF-500-7Gi+ ESVMO-SF-500-7Gi	ESVMO-SF-400-7Gi+ ESVMO-SF-500-7Gi+ ESVMO-SF-500-7Gi	ESVMO-SF-450-7Gi+ ESVMO-SF-500-7Gi+ ESVMO-SF-500-7Gi	ESVMO-SF-500-7Gi+ ESVMO-SF-500-7Gi+ ESVMO-SF-500-7Gi
Холодопроизводительность/ теплопроизводительность, кВт	136,0/150,0	136,0/150,0	140,0/155,0	145,0/160,0	150,0/165,0
Максимальная потребляемая мощность (охлаждение/нагрев), кВт	38,83/38,80	38,83/38,80	41,21/40,36	43,32/41,86	45,33/44,16
Эффективная потребляемая мощность (охлаждение/нагрев), кВт *	19,7/22,5	23,29/23,28	24,72/24,21	25,99/25,11	27,19/26,49
SEER/SCOP	7,2/7,9	7,0/7,7	6,8/7,7	6,7/7,6	6,6/7,5
Электропитание, В/Гц/ф.	380/50/3	380/50/3	380/50/3	380/50/3	380/50/3
Максимальный ток, А	23+31+33	23+33+33	28+33+33	31+33+33	33+33+33
Уровень звукового давления (охлаждение/нагрев/ночной), дБ(А)	64	64	64	64	64
Расход воздуха, м³/ч	33900	33900	35100	35100	35100
Максимальное количество внутренних блоков, шт.	71	71	75	78	78
Количество компресоров, шт.	5	5	6	6	6
Номинальная производительность подключаемых внутренних блоков (мин./макс.), %	50-130	50-130	50-130	50-130	50-130
Длина самого протяжнного участка фреонопровода, м	165	165	165	165	165
Макс. перепад высот между наружным и внутренним блоком (наружный выше/ниже), м	70/90	70/90	70/90	70/90	70/90
Макс. перепад высот между внутренними блоками, м	15	15	15	15	15
Диаметр фреонопровода (жидкость/газ), мм	19,05/38,1	19,05/38,1	19,05/38,1	19,05/38,1	19,05/38,1
Размеры блока, мм	1720×(1210+1210+1210)×750	1720×(1210+1210+1210)×750	1720×(1210+1210+1210)×750	1720×(1210+1210+1210)×750	1720×(1210+1210+1210)×750
Вес, кг	295+310+310	227+318+318	312+318+318	315+318+318	318+318+318
Тип хладагента	R410A	R410A	R410A	R410A	R410A
Количество заправленного хладагента, кг	10,5+10,5+10,5	10,5+10,5+10,5	10,5+10,5+10,5	10,5+10,5+10,5	10,5+10,5+10,5

* При 50% нагрузке.

Номинальная производительность охлаждения приведена для следующих условий: температура наружного воздуха 35 °C по сухому термометру, температура внутреннего воздуха 27 °C по сухому термометру, 19 °C по влажному термометру.
Номинальная производительность нагрева приведена для следующих условий: температура наружного воздуха 7 °C по сухому термометру, 6 °C по влажному термометру, температура внутреннего воздуха 20 °C по сухому термометру.
Уровень шума измерялся в полузаглушенной камере на расстоянии 1 м от фронтальной панели.

Наружный блок

ESVMO-SF-224/280/335/400/450-A

Преимущества

- Высокие показатели энергоэффективности, SEER до 7,0.
- Максимальная длина трассы – 165 метров.
- Работа на охлаждение от -15°C до +56°C.
- Работа на обогрев от -20°C до +27°C.
- Компактные размеры.
- Возможность объединения до 3 наружных блоков в одну систему.
- Коррозионностойкий теплообменник.
- Защита от перепадов напряжения: допустимый диапазон от 342 до 456 В.
- Возможность установки внутри помещения при организации воздухоотвода.
- Функция защиты от снега (опция).

Расширенный функционал

Объединение до 3-х блоков в одну систему

Высокий уровень энергоэффективности

Низкий уровень шума

Широкий температурный диапазон

DC-инверторная технология

Защита от коррозии

Технические данные

	ESVMO-SF-224-A	ESVMO-SF-280-A	ESVMO-SF-335-A	ESVMO-SF-400-A	ESVMO-SF-450-A
Характеристики					
Холодопроизводительность/теплопроизводительность, кВт	22,4/25	28/31,5	33,5/37,5	40/45	45/50
Максимальная потребляемая мощность (охлаждение/нагрев), кВт	5,3/5,6	7,1/7,3	8,9/9,1	10,2/11,2	11,3/13,09
Эффективная потребляемая мощность (охлаждение/нагрев), кВт *	3,2/3,4	4,3/4,4	5,3/5,5	6,1/6,7	6,8/7,9
SEER/SCOP	7,0/7,4	6,6/7,2	6,3/6,9	6,5/6,7	6,6/6,4
Электропитание, В/Гц/ф.	380/50/3	380/50/3	380/50/3	380/50/3	380/50/3
Максимальный пусковой ток, А	16,1	17	23	28	31
Расход воздуха, м³/ч	9300	10200	10500	11700	11700
Уровень звукового давления (охлаждение/нагрев/ночной), дБ(А)	54/56/50	56/58/52	58/60/54	59/61/55	60/62/56
Максимальное количество внутренних блоков, шт.	13	16	19	20	20
Номинальная производительность подключаемых внутренних блоков (мин./макс.), %	50-130	50-130	50-130	50-130	50-130
Длина самого протяжнного участка фреонопровода, м	165	165	165	165	165
Макс. перепад высот между наружным и внутренним блоком (наружный выше/ниже), м	50/40	50/40	50/40	50/40	50/40
Максимальный перепад высот между внутренними блоками, м	15	15	15	15	15
Диаметр фреонопровода (жидкость/газ), мм	9,53/19,05	9,53/22,2	12,7/25,4	12,7/25,4	12,7/28,6
Размеры блока, мм	1720×950×765	1720×950×765	1720×950×765	1720×1210×765	1720×1210×765
Вес, кг	208	210	212	295	310
Тип хладагента	R410A	R410A	R410A	R410A	R410A
Количество заправленного хладагента, кг	6,5	6,5	8	9	10,5

Номинальная производительность охлаждения приведена для следующих условий: температура наружного воздуха 35°C по сухому термометру, температура внутреннего воздуха 27°C по сухому термометру, 19°C по влажному термометру.
Номинальная производительность нагрева приведена для следующих условий: температура наружного воздуха 7°C по сухому термометру, 6°C по влажному термометру, температура внутреннего воздуха 20°C по сухому термометру.
Уровень шума измерялся в полузаглушенной камере на расстоянии 1 м от фронтальной панели.

Ограничения при проектировании фреонопроводов

		Допустимое значение
Длина самой протяженной линии		165 м (220 м*)
Перепад высот наружного и внутреннего блоков	Наружный блок выше	50 м
Перепад высот наружного и внутреннего блоков	Наружный блок ниже	40 м
Перепад высот внутренних блоков		15 м

* при увеличении диаметра трассы на 1 шаг по согласованию с техническим специалистом Electrolux

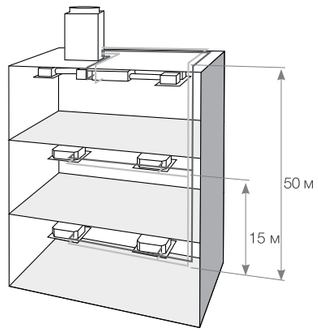

Габаритные размеры

ESVMO-SF-224/280/335-A

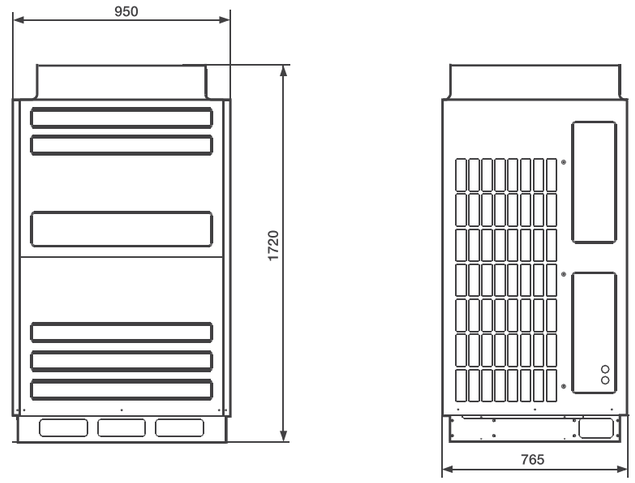

ESVMO-SF-400/450-A

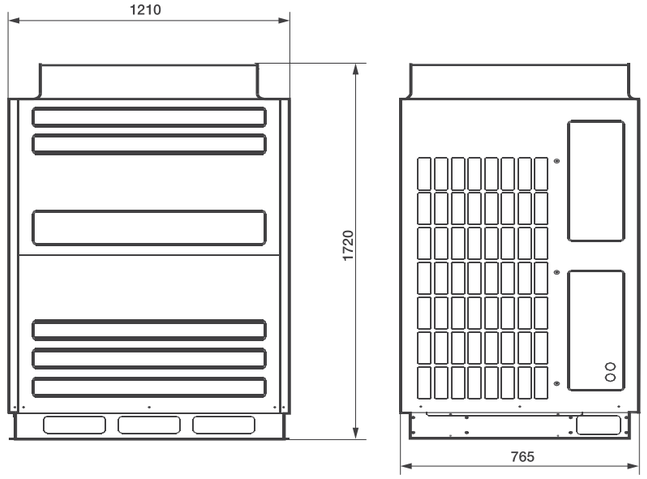

Технические данные

	ESVMO-SF-504- A	ESVMO-SF-560- A	ESVMO-SF-624- A	ESVMO-SF-680- A
Характеристики				
Состав комбинации	ESVMO-SF-224-A+ ESVMO-SF-280-A	ESVMO-SF-280-A+ ESVMO-SF-280-A	ESVMO-SF-224-A+ ESVMO-SF-400-A	ESVMO-SF-280-A+ ESVMO-SF-400-A
Холодопроизводительность/теплопроизводительность, кВт	50,4/56,5	56/63	62,4/69	68/75,5
Максимальная потребляемая мощность (охлаждение/нагрев), кВт	12,4/12,9	14,2/14,6	15,5/16,8	17,3/18,5
Эффективная потребляемая мощность (охлаждение/нагрев), кВт *	7,5/7,8	8,6/8,8	9,3/10,1	10,4/11,1
SEER/SCOP	6,7/7,3	6,6/7,2	7,2/6,9	6,6/6,8
Электропитание, В/Гц/ф.	380/50/3	380/50/3	380/50/3	380/50/3
Максимальный ток, А	16,1+17	17+17	16,1+28	17+28
Уровень звукового давления (охлаждение/нагрев/ночной), дБ(А)	56/58/52	56/58/52	59/61/55	59/61/55
Расход воздуха, м³/ч	19500	20400	21000	21900
Максимальное количество внутренних блоков, шт.	26	33	36	40
Количество компресоров, шт.	2	2	3	3
Номинальная производительность подключаемых внутренних блоков (мин./макс.), %	50-130	50-130	50-130	50-130
Длина самого протяжнного участка фреонопровода, м	165	165	165	165
Макс. перепад высот между наружным и внутренним блоком (наружный выше/ниже), м	50/40	50/40	50/40	50/40
Максимальный перепад высот между внутренними блоками, м	15	15	15	15
Диаметр фреонопровода (жидкость/газ), мм	15,88/28,6	15,88/28,6	15,88/28,6	15,88/28,6
Размеры блока, мм	1720×(950+950)×750	1720×(950+950)×750	1720×(950+1210)×750	1720×(950+1210)×750
Вес, кг	208+210	210+210	208+295	210+295
Тип хладагента	R410A	R410A	R410A	R410A
Количество заправленного хладагента, кг	6,5+6,5	6,5+6,5	6,5+9	6,5+9

	ESVMO-SF-735- A	ESVMO-SF-800- A	ESVMO-SF-850- A	ESVMO-SF-900- A
Характеристики				
Состав комбинации	ESVMO-SF-335-A+ ESVMO-SF-400-A	ESVMO-SF-400-A+ ESVMO-SF-400-A	ESVMO-SF-400-A+ ESVMO-SF-450-A	ESVMO-SF-450-A+ ESVMO-SF-450-A
Холодопроизводительность/теплопроизводительность, кВт	73,5/82,5	80/90	85/95	90/100
Максимальная потребляемая мощность (охлаждение/нагрев), кВт	19,1/20,3	20,4/22,4	21,5/24,29	22,6/26,18
Эффективная потребляемая мощность (охлаждение/нагрев), кВт *	11,4/12,2	12,2/13,4	12,9/14,6	13,6/15,8
SEER/SCOP	6,4/6,8	6,5/6,7	6,6/6,5	6,6/6,4
Электропитание, В/Гц/ф.	380/50/3	380/50/3	380/50/3	380/50/3
Максимальный ток, А	23+28	28+28	28+31	31+31
Уровень звукового давления (охлаждение/нагрев/ночной), дБ(А)	59/61/55	59/61/55	60/62/56	60/62/56
Расход воздуха, м³/ч	22200	23400	23400	23400
Максимальное количество внутренних блоков, шт.	43	47	50	53
Количество компресоров, шт.	3	4	4	4
Номинальная производительность подключаемых внутренних блоков (мин./макс.), %	50-130	50-130	50-130	50-130
Длина самого протяжнного участка фреонопровода, м	165	165	165	165
Макс. перепад высот между наружным и внутренним блоком (наружный выше/ниже), м	50/40	50/40	50/40	50/40
Максимальный перепад высот между внутренними блоками, м	15	15	15	15
Диаметр фреонопровода (жидкость/газ), мм	19,05/31,75	19,05/31,75	19,05/31,75	19,05/31,75
Размеры блока, мм	1720×(950+1210)×750	1720×(1210+1210)×750	1720×(1210+1210)×750	1720×(1210+1210)×750
Вес, кг	212+295	295+295	295+310	310+310
Тип хладагента	R410A	R410A	R410A	R410A
Количество заправленного хладагента, кг	7+9	9+9	9+9	9+9

* При 50% нагрузке.

Номинальная производительность охлаждения приведена для следующих условий: температура наружного воздуха 35 °C по сухому термометру, температура внутреннего воздуха 27 °C по сухому термометру, 19 °C по влажному термометру.
Номинальная производительность нагрева приведена для следующих условий: температура наружного воздуха 7 °C по сухому термометру, 6 °C по влажному термометру, температура внутреннего воздуха 20 °C по сухому термометру.
Уровень шума измерялся в полузаглушенной камере на расстоянии 1 м от фронтальной панели.

	ESVMO-SF-954- A	ESVMO-SF-1010- A	ESVMO-SF-1070- A	ESVMO-SF-1120- A
Характеристики				
Состав комбинации	ESVMO-SF-224-A+ ESVMO-SF-280-A+ ESVMO-SF-450-A	ESVMO-SF-280-A+ ESVMO-SF-280-A+ ESVMO-SF-450-A	ESVMO-SF-335-A+ ESVMO-SF-335-A+ ESVMO-SF-400-A	ESVMO-SF-335-A+ ESVMO-SF-335-A+ ESVMO-SF-450-A
Холодопроизводительность/теплопроизводительность, кВт	95,4/106,5	101/113	107/120	112/125
Максимальная потребляемая мощность (охлаждение/нагрев), кВт	23,7/25,99	25,5/27,69	28/29,4	29,1/31,29
Эффективная потребляемая мощность (охлаждение/нагрев), кВт *	14,3/15,7	15,4/16,7	16,7/17,7	17,4/18,9
SEER/SCOP	6,7/8,2	6,6/6,8	6,4/6,8	6,4/6,7
Электропитание, В/Гц/ф.	380/50/3	380/50/3	380/50/3	380/50/3
Максимальный ток, А	16,1+17+31	17+17+31	23+23+28	23+23+31
Уровень звукового давления (охлаждение/нагрев/ночной), дБ(А)	60/62/56	60/62/56	59/61/55	60/62/56
Расход воздуха, м³/ч	31200	32100	32700	32700
Максимальное количество внутренних блоков, шт.	56	59	64	64
Количество компресоров, шт.	4	4	4	4
Номинальная производительность подключаемых внутренних блоков (мин./макс.), %	50-130	50-130	50-130	50-130
Длина самого протяжнного участка фреонопровода, м	165	165	165	165
Макс. перепад высот между наружным и внутренним блоком (наружный выше/ниже), м	50/40	50/40	50/40	50/40
Максимальный перепад высот между внутренними блоками, м	15	15	15	15
Диаметр фреонопровода (жидкость/газ), мм	19,05/31,75	19,05/38,1	19,05/38,1	19,05/38,1
Размеры блока, мм	1720×(950+950+1210)×750	1720×(950+950+1210)×750	1720×(950+950+1210)×750	1720×(950+950+1210)×750
Вес, кг	208+210+310	210+210+310	212+212+295	212+212+310
Тип хладагента	R410A	R410A	R410A	R410A
Количество заправленного хладагента, кг	6,5+6,5+9	6,5+6,5+9	7+7+9	7+7+9

	ESVMO-SF-1185- A	ESVMO-SF-1235- A	ESVMO-SF-1300- A	ESVMO-SF-1350- A
Характеристики				
Состав комбинации	ESVMO-SF-335-A+ ESVMO-SF-400-A+ ESVMO-SF-450-A	ESVMO-SF-335-A+ ESVMO-SF-450-A+ ESVMO-SF-450-A	ESVMO-SF-400-A+ ESVMO-SF-450-A+ ESVMO-SF-450-A	ESVMO-SF-450-A+ ESVMO-SF-450-A+ ESVMO-SF-450-A
Холодопроизводительность/теплопроизводительность, кВт	118,5/132,5	123,5/137,5	130/145	135/150
Максимальная потребляемая мощность (охлаждение/нагрев), кВт	30,4/33,39	31,5/35,28	32,8/37,38	33,9/39,27
Эффективная потребляемая мощность (охлаждение/нагрев), кВт *	18,2/20,1	18,9/21,3	19,7/22,5	20,4/23,7
SEER/SCOP	6,5/6,6	6,5/6,5	6,6/6,5	6,6/6,4
Электропитание, В/Гц/ф.	380/50/3	380/50/3	380/50/3	380/50/3
Максимальный ток, А	23+28+31	23+31+31	28+31+31	31+31+31
Уровень звукового давления (охлаждение/нагрев/ночной), дБ(А)	60/62/56	60/62/56	60/62/56	60/62/56
Расход воздуха, м³/ч	33900	33900	35100	35100
Максимальное количество внутренних блоков, шт.	64	64	64	64
Количество компресоров, шт.	5	5	6	6
Номинальная производительность подключаемых внутренних блоков (мин./макс.), %	50-130	50-130	50-130	50-130
Длина самого протяжнного участка фреонопровода, м	165	165	165	165
Макс. перепад высот между наружным и внутренним блоком (наружный выше/ниже), м	50/40	50/40	50/40	50/40
Максимальный перепад высот между внутренними блоками, м	15	15	15	15
Диаметр фреонопровода (жидкость/газ), мм	19,05/38,1	19,05/38,1	19,05/38,1	19,05/38,1
Размеры блока, мм	1720×(950+1210+1210)×750	1720×(950+1210+1210)×750	1720×(1210+1210+1210)×750	1720×(1210+1210+1210)×750
Вес, кг	212+295+310	212+310+310	295+310+310	310+310+310
Тип хладагента	R410A	R410A	R410A	R410A
Количество заправленного хладагента, кг	7+9+9	7+9+9	9+9+9	9+9+9

* При 50% нагрузке.

Номинальная производительность охлаждения приведена для следующих условий: температура наружного воздуха 35 °C по сухому термометру, температура внутреннего воздуха 27 °C по сухому термометру, 19 °C по влажному термометру.
Номинальная производительность нагрева приведена для следующих условий: температура наружного воздуха 7 °C по сухому термометру, 6 °C по влажному термометру, температура внутреннего воздуха 20 °C по сухому термометру.
Уровень шума измерялся в полузаглушенной камере на расстоянии 1 м от фронтальной панели.

Наружный блок с рекуперацией

ESVMO-SF-224/280/335-R

Преимущества

- Высокие показатели энергоэффективности, SEER до 7,4.
- Универсальный наружный блок, подходит как к 2-х, так и к трехтрубной системе.
- Одновременная работа внутренних блоков на охлаждение и обогрев с помощью блока-переключателя.
- Длина самого протяженного участка – 220 м*, суммарная длина трассы до 1000 м.
- Работа на охлаждение от -15 °C до 56 °C.
- Работа на обогрев от -20 °C до 27 °C.
- Возможность объединения до 3 наружных блоков в одну систему.
- Коррозионностойкий теплообменник.
- Защита от перепадов напряжения: допустимый диапазон от 342 до 456 В.
- Возможность установки внутри помещения при организации воздухоотвода.

Расширенный функционал

Объединение до 3-х блоков в одну систему

Высокий уровень энергоэффективности

Низкий уровень шума

Широкий температурный диапазон

Универсальное исполнение

Защита от коррозии

Технические данные

	ESVMO-SF-224-R	ESVMO-SF-280-R	ESVMO-SF-335-R
Характеристики			
Холодопроизводительность/теплопроизводительность, кВт	22,4/25	28/31,5	33,5/37,5
Максимальная потребляемая мощность (охлаждение/нагрев), кВт	5,09/5,23	6,89/6,98	9,16/9,11
Эффективная потребляемая мощность (охлаждение/нагрев), кВт *	3,05/3,14	4,13/4,19	5,50/5,46
SEER/SCOP	7,4/8,0	6,8/7,5	6,1/6,9
Электропитание, В/Гц/ф.	380/50/3	380/50/3	380/50/3
Максимальный ток, А	13	17	23
Расход воздуха, м³/ч	9300	10200	10500
Уровень звукового давления (охлаждение/нагрев/ночной), дБ(А)	56/54/52	56/54/52	58/56/54
Максимальное количество внутренних блоков, шт.	13	16	19
Номинальная производительность подключаемых внутренних блоков (мин./макс.), %	50-130	50-130	50-130
Длина самого протяжнного участка фреонопровода, м	165 (220**)	165 (220**)	165 (220**)
Максимальный перепад высот между наружным и внутренним блоком (наружный выше/ниже), м	50/40	50/40	50/40
Максимальный перепад высот между внутренними блоками, м	15	15	15
Диаметр фреонопровода для двухтрубной системы (жидкость/газ), мм	9,53/19,05	9,53/22,2	12,7/25,4
Диаметр фреонопровода для трехтрубной системы (жидкость/газ низкого давления/газ высокого давления), мм	9,53/19,05/15,88	9,53/22,2/19,05	12,7/25,4/22,2
Размеры блока, мм	1720×950×750	1720×950×750	1720×950×750
Вес, кг	210	212	215
Тип хладагента	R410A	R410A	R410A
Количество заправленного хладагента, кг	6,5	6,5	9,9

* Длина участка может быть увеличена до 220 метров при увеличении диаметра трассы на 1 шаг по согласованию с техническим специалистом Electrolux.

Номинальная производительность охлаждения приведена для следующих условий: температура наружного воздуха 35 °C по сухому термометру, температура внутреннего воздуха 27 °C по сухому термометру, 19 °C по влажному термометру.
Номинальная производительность нагрева приведена для следующих условий: температура наружного воздуха 7 °C по сухому термометру, 6 °C по влажному термометру, температура внутреннего воздуха 20 °C по сухому термометру.
Уровень шума измерялся в полузаглушенной камере на расстоянии 1 м от фронтальной панели.

Блок-переключатель для трехтрубной системы

	EHCH-160D	EHCH-280D
Характеристики		
Номинальная производительность группы внутренних блоков (мин.макс.), кВт***	2,2/16,9	17/28
Количество внутренних блоков (мин/макс.), шт.	1-7	1-8
Электропитание, В/Гц/ф.	220/50/1	220/50/1
Потребляемая мощность, кВт	0,02	0,02
Максимальный ток, А	0,08	0,13
Размеры, мм	301×214×191	301×214×191
Вес, кг	7	7
Длина трассы от внутренних блоков до блока-переключателя, м	30	10
Максимальный перепад высот между внутренними блоками и блоком-переключателем/между блоками-переключателями	4/15	4/15
Диаметр присоединительного патрубка, мм	15,9	19,05

*** Внутренние блоки, подсоединенные к одному блоку-переключателю,будут работать только в одинаковом режиме (охлаждение или обогрев).

Наружный блок

ESVMO-SF-400/450/504-R

Преимущества

- Высокие показатели энергоэффективности, SEER до 7,4.
- Универсальный наружный блок, подходит как к 2-х, так и к трехтрубной системе.
- Одновременная работа внутренних блоков на охлаждение и обогрев с помощью блока-переключателя.
- Длина самого протяженного участка – 220 м*, суммарная длина трассы до 1000 м.
- Работа на охлаждение от -15 °C до 56 °C.
- Работа на обогрев от -20 °C до 27 °C.
- Возможность объединения до 3 наружных блоков в одну систему.
- Коррозионностойкий теплообменник.
- Защита от перепадов напряжения: допустимый диапазон от 342 до 456 В.
- Возможность установки внутри помещения при организации воздухоотвода.

Расширенный функционал

Объединение до 3-х блоков в одну систему

Высокий уровень энергоэффективности

Низкий уровень шума

Широкий температурный диапазон

Универсальное исполнение

Защита от коррозии

Технические данные

	ESVMO-SF-400-R	ESVMO-SF-450-R	ESVMO-SF-504-R
Характеристики			
Холодопроизводительность/теплопроизводительность, кВт	40/45	45/50	50/56
Максимальная потребляемая мощность (охлаждение/нагрев), кВт	11,03/10,17	12,37/11,34	14,94/13,77
Эффективная потребляемая мощность (охлаждение/нагрев), кВт *	6,62/6,10	7,42/6,80	8,96/8,26
SEER/SCOP	6,2/7,6	6,3/ 7,6	5,9/7,1
Электропитание, В/Гц/ф.	380/50/3	380/50/3	380/50/3
Максимальный ток, А	28	31	33
Расход воздуха, м³/ч	11700	11700	11700
Уровень звукового давления (охлаждение/нагрев/ночной), дБ(А)	60/58/56	60/58/56	61/59/57
Максимальное количество внутренних блоков, шт.	23	26	26
Номинальная производительность подключаемых внутренних блоков (мин./макс.), %	50-130	50-130	50-130
Длина самого протяжнного участка фреонопровода, м	165 (220**)	165 (220**)	165 (220**)
Максимальный перепад высот между наружным и внутренним блоком (наружный выше/ниже), м	50/40	50/40	50/40
Максимальный перепад высот между внутренними блоками, м	15	15	15
Диаметр фреонопровода для двухтрубной системы (жидкость/газ), мм	12,7/25,4	12,7/28,6	15,88/28,6
Диаметр фреонопровода для трехтрубной системы (жидкость/газ низкого давления/газ высокого давления), мм	12,7/25,4/22,2	12,7/28,6/22,2	15,88/28,6/22,2
Размеры блока, мм	1720×1210×750	1720×1210×750	1720×1210×750
Вес, кг	298	312	318
Тип хладагента	R410A	R410A	R410A
Количество заправленного хладагента, кг	9,9	10,5	10,5

* Длина участка может быть увеличена до 220 метров при увеличении диаметра трассы на 1 шаг по согласованию с техническим специалистом Electrolux.

Технические данные

Характеристики	ESVMO-SF-560-R	ESVMO-SF-624-R	ESVMO-SF-680-R	ESVMO-SF-735-R	ESVMO-SF-800-R
Состав комбинации	ESVMO-SF-224-R+ ESVMO-SF-335-R	ESVMO-SF-224-R+ ESVMO-SF-400-R	ESVMO-SF-280-R+ ESVMO-SF-400-R	ESVMO-SF-335-R+ ESVMO-SF-400-R	ESVMO-SF-400-R+ ESVMO-SF-400-R
Холодопроизводительность/теплопроизводительность, кВт	56/63	62,4/69	68/76,5	73,5/82,5	80/90
Максимальная потребляемая мощность (охлаждение/нагрев), кВт	14,25/14,34	16,12/15,4	17,92/17,15	20,19/19,28	22,06/20,34
Эффективная потребляемая мощность (охлаждение/нагрев), кВт *	8,55/8,60	9,67/9,24	10,75/10,29	12,11/11,57	13,24/12,20
SEER/SCOP	6,6/7,3	6,5/7,5	6,3/7,4	6,1/7,1	6,1/7,4
Электропитание, В/Гц/ф.	380/50/3	380/50/3	380/50/3	380/50/3	380/50/3
Максимальный ток, А	13+23	13+28	17+28	23+28	28+28
Уровень звукового давления (охлаждение/нагрев/ночной), дБ(А)	58/56/54	60/58/56	60/58/56	60/58/56	60/58/56
Расход воздуха, м³/ч	19800	21000	21900	22200	23400
Максимальное количество внутренних блоков, шт.	33	36	40	43	47
Количество компресоров, шт.	3	3	3	3	4
Номинальная производительность подключаемых внутренних блоков (мин./макс.), %	50-130	50-130	50-130	50-130	50-130
Длина самого протяжнного участка фреонопровода, м	165	165	165	165	165
Макс. перепад высот между наружным и внутренним блоком (наружный выше/ниже), м	50/40	50/40	50/40	50/40	50/40
Максимальный перепад высот между внутренними блоками, м	15	15	15	15	15
Диаметр фреонопровода для 2-трубной системы (жидкость/газ), мм	15,88/28,6	15,88/28,6	15,88/28,6	19,05/31,75	19,05/31,75
Диаметр фреонопровода для 3-трубной системы (жидкость/газ низ. давления/газ выс. давления), мм	15,88/28,6/22,2	15,88/28,6/25,4	15,88/28,6/25,4	19,05/31,75/25,4	19,05/31,75/28,6
Размеры блока, мм	1720×(950+950)×750	1720×(950+1210)×750	1720×(950+1210)×750	1720×(950+1210)×750	1720×(1210+1210)×750
Вес, кг	210+298	210+298	212+298	215+298	298+298
Тип хладагента	R410A	R410A	R410A	R410A	R410A
Количество заправленного хладагента, кг	6,5+9	6,5+9	6,5+9	9+9	9+9

Характеристики	ESVMO-SF-850-R	ESVMO-SF-900-R	ESVMO-SF-954-R	ESVMO-SF-1010-R
Состав комбинации	ESVMO-SF-400-R+ ESVMO-SF-450-R	ESVMO-SF-450-R+ ESVMO-SF-450-R	ESVMO-SF-450-R+ ESVMO-SF-504-R	ESVMO-SF-504-R+ ESVMO-SF-504-R
Холодопроизводительность/теплопроизводительность, кВт	85/95	90/100	95/106	100/112
Максимальная потребляемая мощность (охлаждение/нагрев), кВт	23,4/21,51	24,74/22,68	27,31/25,11	29,88/27,54
Эффективная потребляемая мощность (охлаждение/нагрев), кВт *	14,04/12,91	14,84/13,61	16,39/15,07	17,93/16,52
SEER/SCOP	6,1/7,4	6,1/7,4	5,8/7,0	5,6/6,8
Электропитание, В/Гц/ф.	380/50/3	380/50/3	380/50/3	380/50/3
Максимальный ток, А	28+31	31+31	31+33	33+33
Уровень звукового давления (охлаждение/нагрев/ночной), дБ(А)	60/58/56	60/58/56	61/59/57	61/59/57
Расход воздуха, м³/ч	23400	23400	23400	23400
Максимальное количество внутренних блоков, шт.	50	53	56	59
Количество компресоров, шт.	4	4	4	4
Номинальная производительность подключаемых внутренних блоков (мин./макс.), %	50-130	50-130	50-130	50-130
Длина самого протяжнного участка фреонопровода, м	165	165	165	165
Макс. перепад высот между наружным и внутренним блоком (наружный выше/ниже), м	50/40	50/40	50/40	50/40
Максимальный перепад высот между внутренними блоками, м	15	15	15	15
Диаметр фреонопровода для 2-трубной системы (жидкость/газ), мм	19,05/31,75	19,05/31,75	19,05/31,75	19,05/31,75
Диаметр фреонопровода для 3-трубной системы (жидкость/газ низ. давления/газ выс. давления), мм	19,05/31,75/28,6	19,05/31,75/28,6	19,05/31,75/28,6	19,05/31,75/28,6
Размеры блока, мм	1720×(1210+1210)×750	1720×(1210+1210)×750	1720×(1210+1210)×750	1720×(1210+1210)×750
Вес, кг	298+312	312+312	312+318	318+318
Тип хладагента	R410A	R410A	R410A	R410A
Количество заправленного хладагента, кг	9+10,5	10,5+10,5	10,5+10,5	10,5+10,5

* При 50% нагрузке.
** Длина участка может быть увеличена до 220 метров при увеличении диаметра трассы на 1 шаг по согласованию с техническим специалистом Electrolux

Номинальная производительность охлаждения приведена для следующих условий: температура наружного воздуха 35 °C по сухому термометру, температура внутреннего воздуха 27 °C по сухому термометру, 19 °C по влажному термометру.
Номинальная производительность нагрева приведена для следующих условий: температура наружного воздуха 7 °C по сухому термометру, 6 °C по влажному термометру, температура внутреннего воздуха 20 °C по сухому термометру.
Уровень шума измерялся в полузаглушенной камере на расстоянии 1 м от фронтальной панели.

Характеристики	ESVMO-SF-1070-R	ESVMO-SF-1120-R	ESVMO-SF-1185-R	ESVMO-SF-1235-R	ESVMO-SF-1300-R
Состав комбинации	ESVMO-SF-335-R+ ESVMO-SF-335-R+ ESVMO-SF-400-R	ESVMO-SF-335-R+ ESVMO-SF-335-R+ ESVMO-SF-450-R	ESVMO-SF-335-R+ ESVMO-SF-335-R+ ESVMO-SF-504-R	ESVMO-SF-335-R+ ESVMO-SF-400-R+ ESVMO-SF-504-R	ESVMO-SF-335-R+ ESVMO-SF-450-R+ ESVMO-SF-504-R
Холодопроизводительность/теплопроизводительность, кВт	107/120	112/125	117/131	123,5/138,5	128,5/143,5
Максимальная потребляемая мощность (охлаждение/нагрев), кВт	29,35/28,39	30,69/29,56	33,26/31,99	35,13/33,05	36,47/34,22
Эффективная потребляемая мощность (охлаждение/нагрев), кВт *	17,61/17,03	18,41/17,74	19,96/19,19	21,08/19,83	21,88/20,53
SEER/SCOP	6,1/7,1	6,1/7,1	5,9/6,8	5,9/7,0	5,9/7,0
Электропитание, В/Гц/ф.	380/50/3	380/50/3	380/50/3	380/50/3	380/50/3
Максимальный ток, А	23+23 +28	23+23 +31	23+23+33	23+28+33	23+31+33
Уровень звукового давления (охлаждение/нагрев/ночной), дБ(А)	60/58/56	60/58/56	61/59/57	61/59/57	61/59/57
Расход воздуха, м³/ч	32700	32700	32700	33900	33900
Максимальное количество внутренних блоков, шт.	64	64	64	64	64
Количество компресоров, шт.	4	4	4	5	5
Номинальная производительность подключаемых внутренних блоков (мин./макс.), %	50-130	50-130	50-130	50-130	50-130
Длина самого протяжнного участка фреонопровода, м	165	165	165	165	165
Макс. перепад высот между наружным и внутренним блоком (наружный выше/ниже), м	50/40	50/40	50/40	50/40	50/40
Максимальный перепад высот между внутренними блоками, м	15	15	15	15	15
Диаметр фреонопровода для 2-трубной системы (жидкость/газ), мм	19,05/38,1	19,05/38,1	19,05/38,1	19,05/38,1	19,05/38,1
Диаметр фреонопровода для 3-трубной системы (жидкость/газ низ. давления/газ выс. давления), мм	19,05/38,1/28,6	19,05/38,1/31,75	19,05/38,1/31,75	19,05/38,1/31,75	19,05/38,1/31,75
Размеры блока, мм	1720×(950+950+1210)×750	1720×(950+950+1210)×50	1720×(950+950+1210)×750	1720×(950+1210+1210)×750	1720×(950+1210+1210)×750
Вес, кг	215+215+298	215+215+312	215+215+318	215+298+318	215+312+318
Тип хладагента	R410A	R410A	R410A	R410A	R410A
Количество заправленного хладагента, кг	9+9+9	9+9+10,5	9+9+10,5	9+9+10,5	9+10,5+10,5

Характеристики	ESVMO-SF-1350-R	ESVMO-SF-1400-R	ESVMO-SF-1450-R	ESVMO-SF-1500-R
Состав комбинации	ESVMO-SF-335-R+ ESVMO-SF-504-R+ ESVMO-SF-504-R	ESVMO-SF-400-R+ ESVMO-SF-504-R+ ESVMO-SF-504-R	ESVMO-SF-450-R+ ESVMO-SF-504-R+ ESVMO-SF-504-R	ESVMO-SF-504-R+ ESVMO-SF-504-R+ ESVMO-SF-504-R
Холодопроизводительность/теплопроизводительность, кВт	133,5/149,5	140/157	145/162	150/168
Максимальная потребляемая мощность (охлаждение/нагрев), кВт	39,04/36,65	40,91/37,71	42,25/38,88	44,82/41,31
Эффективная потребляемая мощность (охлаждение/нагрев), кВт *	23,42/21,99	24,55/22,63	25,35/23,33	26,89/24,79
SEER/SCOP	5,7/6,8	5,7/6,9	5,7/7,0	5,6/6,8
Электропитание, В/Гц/ф.	380/50/3	380/50/3	380/50/3	380/50/3
Максимальный ток, А	23+33+33	28+33+33	31+33+33	33+33+33
Уровень звукового давления (охлаждение/нагрев/ночной), дБ(А)	61/59/57	61/59/57	61/59/57	61/59/57
Расход воздуха, м³/ч	33900	35100	35100	35100
Максимальное количество внутренних блоков, шт.	64	64	64	64
Количество компресоров, шт.	5	6	6	6
Номинальная производительность подключаемых внутренних блоков (мин./макс.), %	50-130	50-130	50-130	50-130
Длина самого протяжнного участка фреонопровода, м	165	165	165	165
Макс. перепад высот между наружным и внутренним блоком (наружный выше/ниже), м	50/40	50/40	50/40	50/40
Максимальный перепад высот между внутренними блоками, м	15	15	15	15
Диаметр фреонопровода для 2-трубной системы (жидкость/газ), мм	19,05/38,1	19,05/38,1	19,05/38,1	19,05/38,1
Диаметр фреонопровода для 3-трубной системы (жидкость/газ низ. давления/газ выс. давления), мм	19,05/38,1/31,75	19,05/38,1/31,75	19,05/38,1/31,75	19,05/38,1/31,75
Размеры блока, мм	1720×(950+1210+1210)×750	1720×(1210+1210+1210)×750	1720×(1210+1210+1210)×750	1720×(1210+1210+1210)×750
Вес, кг	215+318+318	298+318+318	312+312+315	318+318+318
Тип хладагента	R410A	R410A	R410A	R410A
Количество заправленного хладагента, кг	9+10,5+10,5	9+10,5+10,5	10,5+10,5+10,5	10,5+10,5+10,5

* При 50% нагрузке.
** Длина участка может быть увеличена до 220 метров при увеличении диаметра трассы на 1 шаг по согласованию с техническим специалистом Electrolux

Номинальная производительность охлаждения приведена для следующих условий: температура наружного воздуха 35 °C по сухому термометру, температура внутреннего воздуха 27 °C по сухому термометру, 19 °C по влажному термометру.
Номинальная производительность нагрева приведена для следующих условий: температура наружного воздуха 7 °C по сухому термометру, 6 °C по влажному термометру, температура внутреннего воздуха 20 °C по сухому термометру.
Уровень шума измерялся в полузаглушенной камере на расстоянии 1 м от фронтальной панели.

Настенный блок

ESVMW-SF-M

Преимущества

- Компактные размеры.
- Низкошумный вентилятор.
- Полноразмерный теплообменник (длина теплообменника соответствует длине корпуса блока).
- Направляющие жалюзи особой конструкции позволяют равномерно распределять воздух в помещении.
- Высокочастотный ЭРВ (2000 импульсов в минуту) позволяет прецизионно поддерживать заданную температуру с точностью ± 0,5 °C и обеспечивает низкий уровень шума.

Расширенный функционал

Комфортное воздухораспределение

Точное поддержание температуры

Низкий уровень шума

Регулировка направления воздушного потока

Экологически чистые материалы

Компактные размеры

Технические данные

	ESVMW-SF-22M	ESVMW-SF-28M	ESVMW-SF-40M	ESVMW-SF-56M	ESVMW-SF-71M
Характеристики					
Холодопроизводительность/теплопроизводительность, кВт	2,2/2,5	2,8/3,2	4/4,8	5,6/6,3	6,3/7,5
Электропитание, В/Гц/ф.	220/50/1	220/50/1	220/50/1	220/50/1	220/50/1
Максимальная потребляемая мощность, кВт	0,03	0,03	0,04	0,05	0,05
Номинал предохранителя, А	10	10	10	10	10
Уровень звукового давления (выс./средн./низк.), дБ(А) *	33/31/26	33/31/26	35/33/31	38/36/34	40/37/34
Расход воздуха (выс./средн./низк.), м³/ч	360/420/540	650/600/550	720/630/570	770/700/620	820/770/710
Диаметр фреонопровода (жидкость/газ), мм	6,35/12,7	6,35/12,7	6,35/12,7	6,35/15,88	6,35/15,88
Диаметр дренажного шланга, мм	16	16	16	16	16
Размеры блока, мм	305×870×225	305×870×225	305×870×225	305×870×225	305×870×225
Вес, кг	9	9	16	22	24

* Уровень шума измерялся в полузаглушенной камере на расстоянии 1,5 м от блока

Номинальная производительность охлаждения приведена для следующих условий: температура воздуха в помещении 27 °C по сухому термометру, 19 °C по влажному термометру, температура наружного воздуха: 35 °C по сухому термометру.
Номинальная производительность нагрева приведена для следующих условий: температура воздуха в помещении 20 °C по сухому термометру, температура наружного воздуха 7 °C по сухому термометру, 6 °C по влажному термометру.

Габаритные размеры

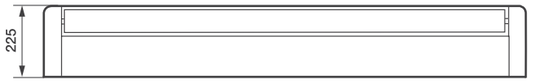

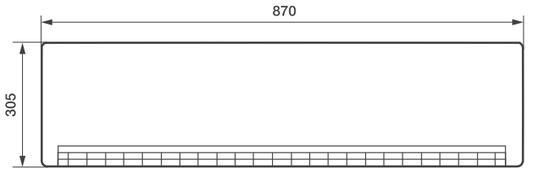

Кассетный блок

ESVMC4/C-SF Compact
ESVMC4-SF Standart

Преимущества

- Дренажная помпа установлена в корпус блока.
- Система Comfort Climate:
  - DC-инверторное управление вентилятором обеспечивает максимально комфортное воздухораспределение;
  - регулируемый диапазон наклона жалюзи (от 20 до 70 градусов) позволяет пользователю выбрать наиболее комфортный режим распределения воздуха.
- ЭРВ встроен в корпус блока, поэтому не требуется размещать специальный модуль ЭРВ вблизи блока.

Расширенный функционал

Комфортное воздухораспределение
Точное поддержание температуры
Низкий уровень шума
Дренажная помпа
Экологически чистые материалы
Компактные размеры

Технические данные

Характеристики	ESVMC4/C-SF-22	ESVMC4/C-SF-28	ESVMC4/C-SF-36	ESVMC4/C-SF-45	ESVMC4/C-SF-50
Холодопроизводительность/теплопроизводительность, кВт	2,2/2,8	2,8/3,3	3,6/4,2	4,3/4,9	5/5,6
Электропитание, В/Гц/ф.	220/50/1	220/50/1	220/50/1	220/50/1	220/50/1
Максимальная потребляемая мощность, кВт	0,12	0,12	0,12	0,13	0,17
Номинал предохранителя, А	10	10	10	10	10
Уровень звукового давления (выс./средн./низк.), дБ(А) *	32/30/28	32/30/28	32/30/28	34/32/30	35/33/31
Расход воздуха (выс./средн./низк.), м³/ч	570/480/384	570/480/384	570/480/384	654/564/456	792/690/588
Диаметр фреонопровода (жидкость/газ), мм	6,35/12,7	6,35/12,7	6,35/12,7	6,35/12,7	6,35/15,88
Диаметр дренажного шланга, мм	25	25	25	25	25
Напор дренажной помпы, мм водяного столба	650	650	650	650	650
Размеры блока, мм	270×570×570	270×570×570	270×570×570	270×570×570	270×570×570
Вес блока, кг	20	20	20	20	20
Декоративная панель	ESVMCP-SF-600	ESVMCP-SF-600	ESVMCP-SF-600	ESVMCP-SF-600	ESVMCP-SF-600
Размеры панели, мм	30×650×650	30×650×650	30×650×650	30×650×650	30×650×650
Вес панели, кг	2,4	2,4	2,4	2,4	2,4

Характеристики	ESVMC4/C-SF-56	ESVMC4/C-SF-71	ESVMC4/C-SF-90	ESVMC4/C-SF-112	ESVMC4/C-SF-140	ESVMC4/C-SF-160
Холодопроизводительность/теплопроизводительность, кВт	5,6/6,5	7,1/8,5	8,4/9,6	11,2/13	14,2/ 16,3	16/18
Электропитание, В/Гц/ф.	220/50/1	220/50/1	220/50/1	220/50/1	220/50/1	220/50/1
Максимальная потребляемая мощность, кВт	0,22	0,22	0,22	0,40	0,40	0,40
Номинал предохранителя, А	10	10	10	10	10	10
Уровень звукового давления (выс./средн./низк.), дБ(А) *	32-30-27	33-31-29	36-34-32	41-38-35	44-39-36	44-42-38
Расход воздуха (выс./средн./низк.), м³/ч	960/840/720	1200/1020/900	1560/1380/1200	1920/1680/1440	2040/1740/1500	2220/1920/1620
Диаметр фреонопровода (жидкость/газ), мм	6,35/15,88	9,53/15,88	9,53/15,88	9,53/15,88	9,53/15,88	9,53/15,88
Диаметр дренажного шланга, мм	25	25	25	25	25	25
Напор дренажной помпы, мм водяного столба	850	850	850	850	850	850
Размеры блока, мм	298×840×840	298×840×840	298×840×840	298×840×840	298×840×840	298×840×840
Вес блока, кг	23	23	24	27	27	27
Декоративная панель	ESVMCP-SF-950	ESVMCP-SF-950	ESVMCP-SF-950	ESVMCP-SF-950	ESVMCP-SF-950	ESVMCP-SF-950
Размеры панели, мм	37×950×950	37×950×950	37×950×950	37×950×950	37×950×950	37×950×950
Вес панели, кг	6	6	6	6	6	6

* Уровень шума измерялся в полузаглушенной камере на расстоянии 1,5 м от блока.

Номинальная производительность охлаждения приведена для следующих условий: температура воздуха в помещении 27 °C по сухому термометру, 19 °C по влажному термометру, температура наружного воздуха: 35 °C по сухому термометру.
Номинальная производительность нагрева приведена для следующих условий: температура воздуха в помещении 20 °C по сухому термометру, температура наружного воздуха 7 °C по сухому термометру, 6 °C по влажному термометру.

Габаритные размеры

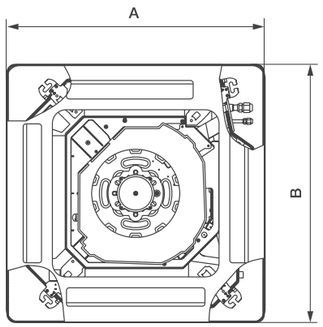

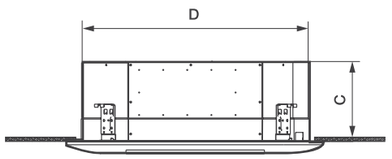

Размер, мм	ESVMC4/C-SF-22 ESVMC4/C-SF-28 ESVMC4/C-SF-36 ESVMC4/C-SF-45 ESVMC4/C-SF-50	ESVMC4-SF-56 ESVMC4-SF-71 ESVMC4-SF-90 ESVMC4-SF-112 ESVMC4-SF-140 ESVMC4-SF-160
A	650	950
B	650	950
C	230	248
D	570	840

Кассетный блок

ESVMC4-SF Smart Eye

Преимущества

- Раздельное управление воздушных заслонок.
- Позональное кондиционирование при помощи 3d-датчика.
- Максимально быстрое создание зоны комфорта.
- Дренажная помпа установлена в корпус блока.
- Система Comfort Climate: DC-инверторное управление вентилятором обеспечивает максимально комфортное воздухораспределение.
- Максимальная высота установки – 4,2 м.

Расширенный функционал

Комфортное воздухораспределение
Точное поддержание температуры
Низкий уровень шума
Дренажная помпа
Экологически чистые материалы
Компактные размеры

Технические данные

Характеристики	ESVMC4/SE-SF-22	ESVMC4/SE-SF-28	ESVMC4/SE-SF-36	ESVMC4/SE-SF-45	ESVMC4/SE-SF-50
Холодопроизводительность/теплопроизводительность, кВт	2,2/2,8	2,8/3,3	3,6/4,2	4,3/4,9	5/5,6
Электропитание, В/Гц/ф.	220/50/1	220/50/1	220/50/1	220/50/1	220/50/1
Максимальная потребляемая мощность, кВт	0,12	0,12	0,12	0,13	0,17
Номинал предохранителя, А	10	10	10	10	10
Уровень звукового давления (выс./средн./низк.), дБ(А) *	32/30/28	32/30/28	32/30/28	34/32/30	35/33/31
Расход воздуха (выс./средн./низк.), м³/ч	570/480/384	570/480/384	570/480/384	654/564/456	792/690/588
Диаметр фреонопровода (жидкость/газ), мм	6,35/12,7	6,35/12,7	6,35/12,7	6,35/12,7	6,35/15,88
Диаметр дренажного шланга, мм	25	25	25	25	25
Напор дренажной помпы, мм водяного столба	650	650	650	650	650
Размеры блока, мм	270×570×570	270×570×570	270×570×570	270×570×570	270×570×570
Вес блока, кг	20	20	20	20	20
Декоративная панель	ESVMCP-SF-600	ESVMCP-SF-600	ESVMCP-SF-600	ESVMCP-SF-600	ESVMCP-SF-600
Размеры панели, мм	30×650×650	30×650×650	30×650×650	30×650×650	30×650×650
Вес панели, кг	2,4	2,4	2,4	2,4	2,4

Характеристики	ESVMC4/SE-SF-56	ESVMC4/SE-SF-71	ESVMC4/SE-SF-90	ESVMC4/SE-SF-112	ESVMC4/SE-SF-140	ESVMC4/SE-SF-160
Холодопроизводительность/теплопроизводительность, кВт	5,6/6,5	7,1/8,5	8,4/9,6	11,2/13	14,2/ 16,3	16/18
Электропитание, В/Гц/ф.	220/50/1	220/50/1	220/50/1	220/50/1	220/50/1	220/50/1
Максимальная потребляемая мощность, кВт	0,22	0,22	0,22	0,40	0,40	0,40
Номинал предохранителя, А	10	10	10	10	10	10
Уровень звукового давления (выс./средн./низк.), дБ(А) *	32-30-27	33-31-29	36-34-32	41-38-35	44-39-36	44-42-38
Расход воздуха (выс./средн./низк.), м³/ч	960/840/720	1200/1020/900	1560/1380/1200	1920/1680/1440	2040/1740/1500	2220/1920/1620
Диаметр фреонопровода (жидкость/газ), мм	6,35/15,88	9,53/15,88	9,53/15,88	9,53/15,88	9,53/15,88	9,53/15,88
Диаметр дренажного шланга, мм	25	25	25	25	25	25
Напор дренажной помпы, мм водяного столба	850	850	850	850	850	850
Размеры блока, мм	298×840×840	298×840×840	298×840×840	298×840×840	298×840×840	298×840×840
Вес блока, кг	23	23	24	27	27	27
Декоративная панель	ESVMCP-SF-950	ESVMCP-SF-950	ESVMCP-SF-950	ESVMCP-SF-950	ESVMCP-SF-950	ESVMCP-SF-950
Размеры панели, мм	37×950×950	37×950×950	37×950×950	37×950×950	37×950×950	37×950×950
Вес панели, кг	6	6	6	6	6	6

* Уровень шума измерялся в полузаглушенной камере на расстоянии 1,5 м от блока.

Номинальная производительность охлаждения приведена для следующих условий: температура воздуха в помещении 27 °C по сухому термометру, 19 °C по влажному термометру, температура наружного воздуха: 35 °C по сухому термометру.
Номинальная производительность нагрева приведена для следующих условий: температура воздуха в помещении 20 °C по сухому термометру, температура наружного воздуха 7 °C по сухому термометру, 6 °C по влажному термометру.

Габаритные размеры

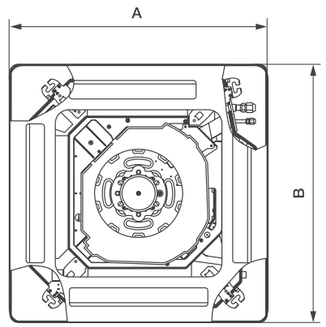

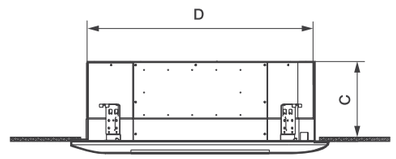

Размер, мм	ESVMC4/SE-SF-22 ESVMC4/SE-SF-28 ESVMC4/SE-SF-36 ESVMC4/SE-SF-45 ESVMC4/SE-SF-50	ESVMC4/SE-SF-56 ESVMC4/SE-SF-71 ESVMC4/SE-SF-90 ESVMC4/SE-SF-112 ESVMC4/SE-SF-140 ESVMC4/SE-SF-160
A	650	950
B	650	950
C	230	248
D	570	840

Канальный блок

ESVMD-SF

Преимущества

- Широкие возможности в проектировании и создании систем кондиционирования.
- Возможность кондиционирования нескольких помещений.
- ЭРВ встроен в корпус блока – не требуется размещать специальный модуль ЭРВ вблизи блока.
- Компактные установочные размеры при высоких аэродинамических характеристиках.
- Возможность подмеса свежего воздуха.
- Возможность специального исполнения со встроенной в корпус дренажной помпой.

Расширенный функционал

Комфортное воздухораспределение
Точное поддержание температуры
Низкий уровень шума
Подмес свежего воздуха
Экологически чистые материалы
Компактные размеры

Технические данные

Характеристики	ESVMD-SF-22	ESVMD-SF-28	ESVMD-SF-36	ESVMD-SF-50	ESVMD-SF-56
Холодопроизводительность/теплопроизводительность, кВт	2,2/2,8	2,8/3,3	3,6/4,2	5,0/5,6	5,6/6,5
Электропитание, В/Гц/ф.	220/50/1	220/50/1	220/50/1	220/50/1	220/50/1
Максимальная потребляемая мощность, кВт	0,11	0,11	0,15	0,15	0,15
Номинал предохранителя, А	10	10	10	10	10
Статическое давление, Па	50-80	50-80	50-80	50-80	50-80
Расход воздуха (выс./средн./низк.), м³/ч	480/420/360	480/420/360	780/660/540	900/780/660	900/780/660
Уровень звукового давления*, (выс./средн./низк.), дБ(А)	33/31/29	33/31/29	33/31/29	34/32/30	34/32/30
Диаметр фреонопровода (жидкость/газ), мм	6,35/12,7	6,35/12,7	6,35/12,7	6,35/15,88	6,35/15,88
Размеры блока, мм	270×(650+75)×720	270×(650+75)×720	270×(650+75)×720	270×(900+75)×720	270×(900+75)×720
Вес, кг	25	25	25	34	34

Характеристики	ESVMD-SF-71	ESVMD-SF-90	ESVMD-SF-112	ESVMD-SF-140	ESVMD-SF-160
Холодопроизводительность/теплопроизводительность, кВт	7,1/8,5	9,0/10,0	11,2/13,0	14,2/16,3	16/18,0
Электропитание, В/Гц/ф.	220/50/1	220/50/1	220/50/1	220/50/1	220/50/1
Максимальная потребляемая мощность, кВт	0,19	0,3	0,3	0,43	0,43
Номинал предохранителя, А	10	10	10	10	10
Статическое давление, Па	50-80	90-120	90-120	90-120	90-120
Расход воздуха (выс./средн./низк.), м³/ч	960/840/720	1600/1400/1150	1600/1400/1150	2100/1750/1450	2150/1900/1620
Уровень звукового давления*, (выс./средн./низк.), дБ(А)	36/34/32	41/39/34	43/40/36	44/41/36	43/40/37
Диаметр фреонопровода (жидкость/газ), мм	9,53/15,88	9,53/15,88	9,53/15,88	9,53/15,88	9,53/15,88
Размеры блока, мм	270x(900+75)x720	350x(900+75)x800	350x(900+75)x800	350x(1300+75)x800	350x(1300+75)x800
Вес, кг	34	44	44	56	56

* На расстоянии 1,5 м ниже блока.

Габаритные размеры

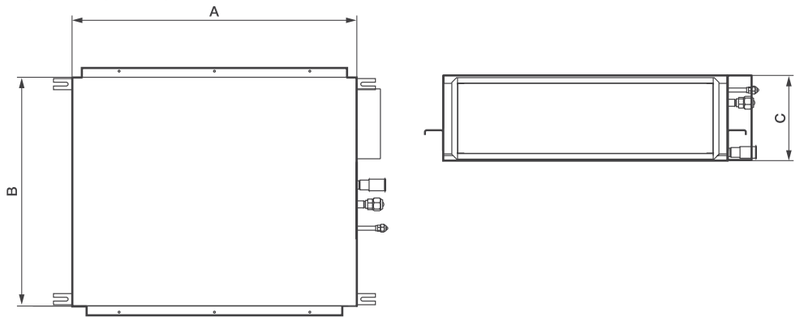

Размер, мм	ESVMD-SF-22	ESVMD-SF-28	ESVMD-SF-36	ESVMD-SF-50	ESVMD-SF-56	ESVMD-SF-71	ESVMD-SF-90	ESVMD-SF-112	ESVMD-SF-140	ESVMD-SF-160
A	650	650	650	900	900	900	900	900	1300	1300
B	720	720	720	720	720	720	800	800	800	800
C	270	270	270	270	270	270	350	350	350	350

Супертонкий канальный блок

ESVMDS-SF

Преимущества

- Высота корпуса всего 192 мм.
- Для создания системы дренажа возможно использование труб капиллярных размеров.
- Возможность подмеса свежего воздуха.

Расширенный функционал

Комфортное воздухораспределение
Точное поддержание температуры
Низкий уровень шума
Подмес свежего воздуха
Экологически чистые материалы
Компактные размеры

Технические данные

Характеристики	ESVMDS-SF-22	ESVMDS-SF-28	ESVMDS-SF-36	ESVMDS-SF-45	ESVMDS-SF-50	ESVMDS-SF-56	ESVMDS-SF-71
Холодопроизводительность/теплопроизводительность, кВт	2,2/2,8	2,8/3,3	3,6/4,2	4,3/4,9	5/5,8	5,6/6,5	7,1/8,5
Электропитание, В/Гц/ф.	1/220/50	1/220/50	1/220/50	1/220/50	1/220/50	1/220/50	1/220/50
Максимальная потребляемая мощность, кВт	0,05	0,05	0,07	0,07	0,1	0,1	0,11
Номинал предохранителя, А	10	10	10	10	10	10	10
Статическое давление, Па	10-30	10-30	10-30	10-30	10-30	10-30	10-30
Расход воздуха (охлаждение, выс./средн./низк.), м³/ч	500/440/350	500/440/350	640/590/520	640/590/520	870/750/630	870/750/630	950/820/770
Уровень звукового давления*, (выс./средн./низк.), дБ(А)	27/24/21	27/24/21	32/30/27	32/30/27	34/30/28	34/30/28	36/32/29
Диаметр фреонопровода (жидкость/газ), мм	6,35/12,7	6,35/12,7	6,35/12,7	6,35/12,7	6,35/15,88	6,35/15,88	9,53/15,88
Размеры блока, мм	192×900×447	192×900×447	192×900×447	192×900×447	192×1170×447	192×1170×447	192×1170×447
Вес, кг	20	20	21	21	26	26	26

* На расстоянии 1,5 м ниже блока.

Габаритные размеры

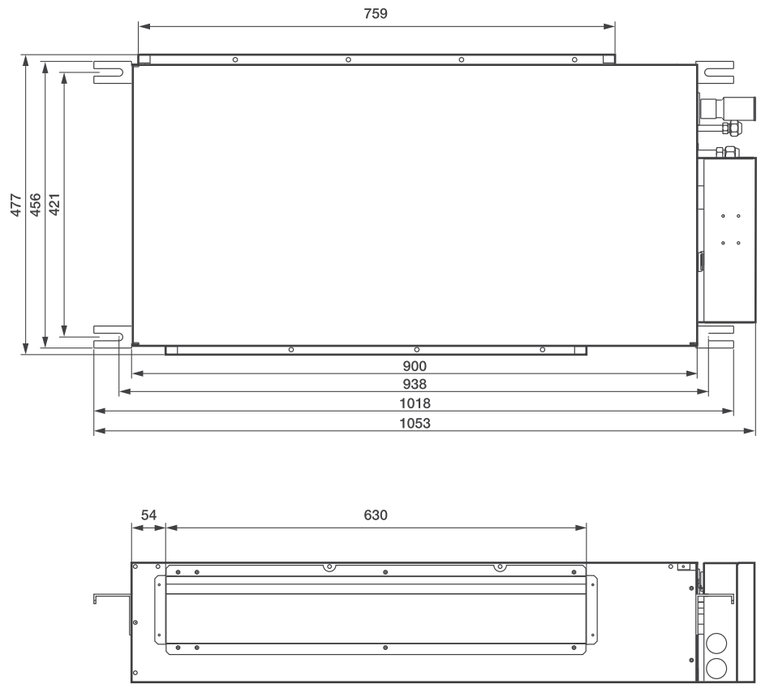

Высоконапорный канальный блок

ESVMD-SF-A

Преимущества

- Широкие возможности в проектировании и создании систем кондиционирования.
- Статическое давление может быть до 260 Па, что позволяет обеспечить равномерное распределение воздуха по помещению любой формы.
- Расход воздуха до 4650 м³/ч позволяет создавать эффективную систему кондиционирования одного или нескольких помещений площадью до 350 м².
- Возможность подмеса свежего воздуха.

Расширенный функционал

- Комфортное воздухораспределение
- Большая мощность
- Низкий уровень шума
- Подмес свежего воздуха
- Экологически чистые материалы
- Высокий напор

Технические данные

Характеристики	ESVMD-SF-224-A	ESVMD-SF-280-A
Холодопроизводительность/теплопроизводительность, кВт	22,4/25,0	28/31,5
Электропитание, В/Гц/ф.	380-400/50/3	380-415/50/3
Максимальная потребляемая мощность, кВт	1,08	1,34
Номинал предохранителя, А	10	10
Статическое давление, Па	260	260
Расход воздуха (выс./средн./низк.), м³/ч	3480	4650
Уровень звукового давления*, (выс./средн./низк.), дБ(А)	52	54
Диаметр фреонопровода (жидкость/газ), мм	9,53/19,05	9,53/22,2
Размеры блока, мм	470×1060×1120	470×1250×1120
Вес, кг	94	106

* На расстоянии 1,5 м ниже блока.

Габаритные размеры

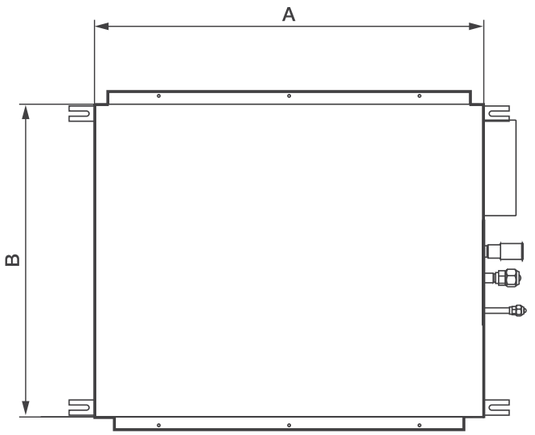

Размер, мм	ESVMD-SF-224	ESVMD-SF-280
A	1060	1250
B	1120	1120
C	470	470

Аэродинамические характеристики канальных блоков

ESVMDS-SF-22, ESVMDS-SF-28

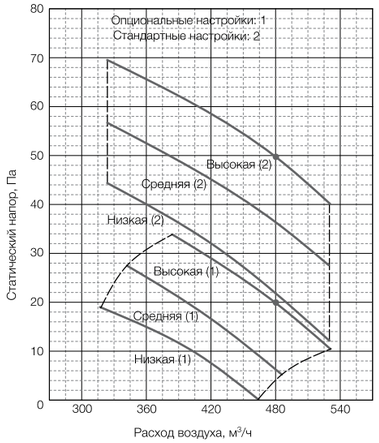

ESVMDS-SF-36, ESVMDS-SF-45

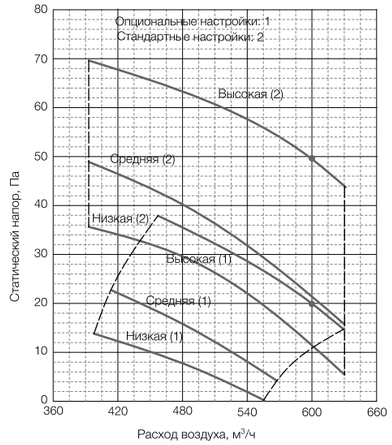

ESVMD-SF-22, ESVMD-SF-28

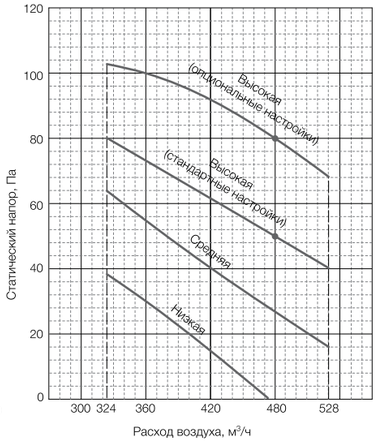

ESVMD-SF-112

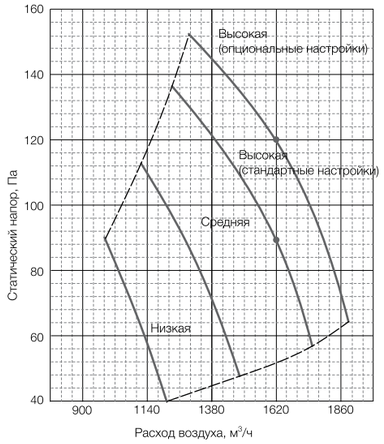

ESVMD-SF-140

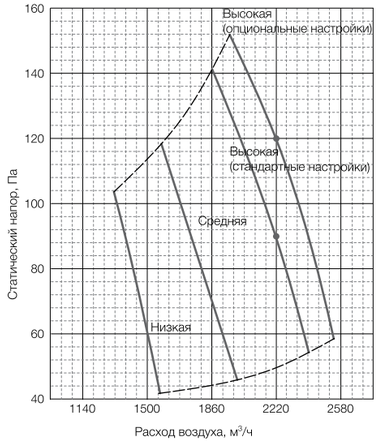

ESVMD-SF-160

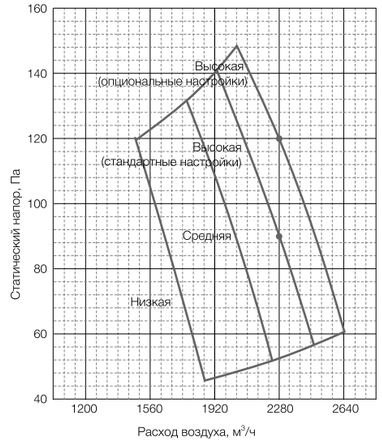

ESVMD-SF-36

ESVMD-SF-45

ESVMD-SF-50

ESVMD-SF-224-A

ESVMD-SF-280-A

ESVMD-SF-56

ESVMD-SF-71

ESVMD-SF-90

Напольно-потолочный блок

ESVMU-SF

Преимущества

- В конструкции блоков используются низкошумные вентиляторы.
- Высокочастотный ЭРВ встроен в корпус блока, что позволяет использовать блоки в помещениях с высокими требованиями к уровню шума.

Расширенный функционал

- Комфортное воздухораспределение
- Точное поддержание температуры (±0,5°C)
- Низкий уровень шума
- Универсальное исполнение
- Экологически чистые материалы
- Компактные размеры

Технические данные

	ESVMU-SF-56	ESVMU-SF-71	ESVMU-SF-90	ESVMU-SF-112	ESVMU-SF-140
Характеристики					
Холодопроизводительность/теплопроизводительность, кВт	5,6/6,5	7,1/8,5	9/10	11,2/13	14,2/16,3
Электропитание, В/Гц/ф.	220-240/50/1	220-240/50/1	220-240/50/1	220-240/50/1	220-240/50/1
Максимальная потребляемая мощность, кВт	0,08	0,11	0,16	0,2	0,27
Номинал предохранителя, А	10	10	10	10	10
Расход воздуха (выс./средн./низ.), м³/ч	780/600/540	966/840/687	1176/978/798	1488/1230/978	1980/1680/1380
Уровень звукового давления*, (выс./средн./низ.), дБ(А)	35/33/29	40/38/35	42/39/36	46/42/38	46/43/39
Диаметр фреонопровода (жидкость/газ), мм	6,35/15,88	9,53/15,88	9,53/15,88	9,53/15,88	9,53/15,88
Размеры блока, мм	990×680×230	990×680×230	1285×680×230	1285×680×230	1580×680×230
Вес, кг	31	34	44	45	47

* На расстоянии 1,5 м от блока.

Монтаж и воздухораспределение

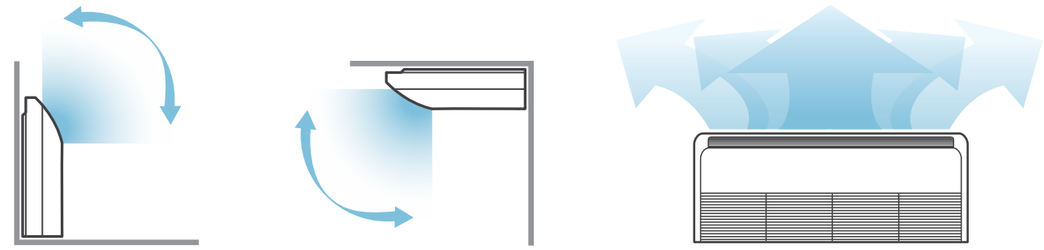

Габаритные размеры

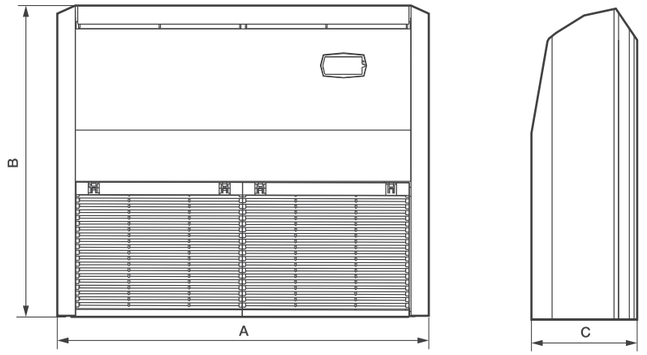

	ESVMU-SF-56	ESVMU-SF-71	ESVMU-SF-90	ESVMU-SF-112	ESVMU-SF-140
Размер, мм					
A	990	990	1285	1285	1580
B	680	680	680	680	680
C	230	230	230	230	230

DX KIT

Комплект для подключения к испарительным секциям приточных установок

Комплект DX KIT расширяет возможности использования наружных блоков Step Free, позволяя включать в состав VRF-системы приточные установки.

Комплект для подключения

DX KIT

Преимущества

- Возможность использования наружных блоков ESVMO-SF в качестве компрессорно-конденсаторных блоков.
- Поддержание работы как на охлаждение, так и на обогрев.
- Подключение к испарительным секциям приточных установок и к тепловым завесам.
- 4 датчика температуры для подключаемого испарителя в комплекте.
- Различные варианты входных/выходных сигналов управления и возможность использовать сигналы от наружного блока.
- Степень защиты IP66.

Расширенный функционал

IP66
Высокая степень защиты

Режим охлаждения и обогрева

4
4 датчика температуры

Технические данные

	EXV 2,0E1	EXV 2,5E1	EXV 3,0E1	EXV 4,0E1	EXV 5,0E1	EXV 6,0E1	EXV 8,0E1	EXV 10,0E1
Блок управления								
Электропитание, В/Гц/ф.	220/50/1	220/50/1	220/50/1	220/50/1	220/50/1	220/50/1	220/50/1	220/50/1
Холодопроизводительность, кВт	5,0	6,0	7,1	10,0	12,5	14,0	20,0	25
Теплопроизводительность, кВт	5,6	7,0	8,0	11,2	14,0	16,0	22,4	28
Размеры, мм	291×241×87	291×241×87	291×241×87	291×241×87	291×241×87	291×241×87	291×241×87	291×241×87
Вес, кг	3,2	3,2	3,2	3,2	3,2	3,2	3,5	3,5
Блок расширительных вентилей								
Жидкостная линия (вход/выход), мм	6,35/6,35	9,53/9,53	9,53/9,53	9,53/9,53	9,53/9,53	9,53/9,53	9,53/9,53	9,53/9,53
Размеры, мм	431×199×103	431×199×103	431×199×103	431×199×103	431×199×103	431×199×103	431×199×103	431×199×103
Вес, кг	2,7	2,7	2,7	2,7	2,7	2,7	4,5	4,5

Управление производительностью может осуществляться в трех режимах: управление по температуре на входе, управление по температуре на выходе и управление по внешнему сигналу.
В том случае, если комплект DX KIT подключается к наружному блоку наряду с обычными внутренними блоками Electrolux Step Free, то его производительность не должна превышать 30% от общей производительности системы.
В том случае, если только один комплект DX KIT подключен к одному наружному блоку, его производительность не должна превышать производительность наружного блока.
Комплекты DX KIT моделей EXV-(2.0-10.0)E1 совместимы только с системами типа воздух-воздух.

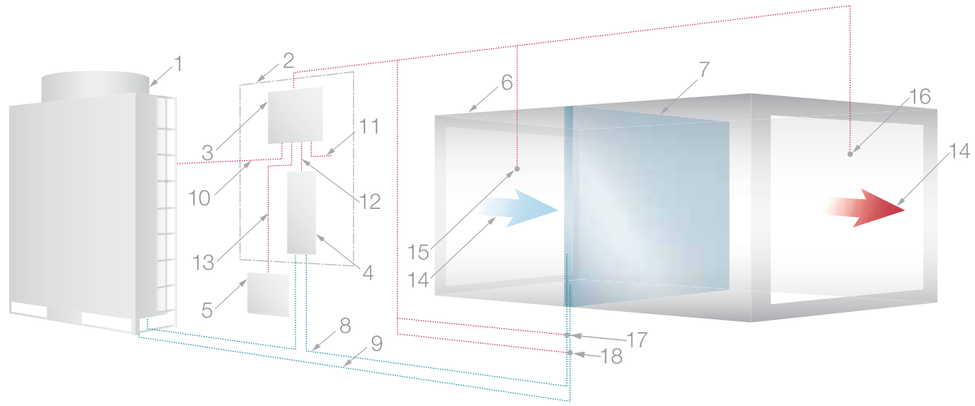

Описание

1 Наружный блок Electrolux Step Free	7 Теплообменный аппарат (испаритель)	13 Линия связи с пультом управления
2 Комплект DX KIT EXV-(2.0-10.0)E1	8 Жидкостная линия	14 Приточный воздух
3 Блок управления	9 Газовая линия	15 Термистор потока воздуха на входе
4 Блок расширительных вентилей	10 Межблочная коммуникация	16 Термистор потока воздуха на выходе
5 Пульт управления	11 Подача питания	17 Термистор жидкостной линии
6 Вентиляционный агрегат или внутренний блок стороннего производителя с испарителем	12 Линия управления расширительным вентилем	18 Термистор газовой линии

Системы регулирования и управления VRF-системами

Беспроводной ИК-пульт ESVM-LH3A-D

Настройка параметров работы, включение/выключение, суточный таймер.

Проводной пульт ESVM-AR

ЖК-экран, функция блокировки, таймер, возможность управления группой до 16 внутренних блоков.

Недельный таймер ESVM-A1T

Недельный таймер для центрального пульта управления.

Центральный пульт управления ESVM-A64S

ЖК-экран, функция блокировки, таймер, возможность управления 64-мя группами внутренних блоков.

Проводной пульт управления ESVM-J01

LCD-экран с подсветкой, удобное меню и интуитивно понятные иконки и обозначения, функция блокировки, таймер, режим «Каникулы», недельный таймер, индикация замены фильтра, меню ошибок, возможность управления группой до 16 внутренних блоков.

Проводной пульт управления ESVM-F01

LCD-экран с подсветкой, эргономичная панель и кнопки, функция блокировки, таймер, индикация замены фильтра, меню ошибок, возможность управления группой до 16 внутренних блоков.

Проводной пульт управления ESVM-G01

LCD-экран с подсветкой, встроенный ИК-приёмник, функция блокировки, таймер, индикация замены фильтра, меню ошибок, возможность управления группой до 16 внутренних блоков.

Центральный пульт управления ESVM-J01C

Сенсорное управление, функция включения/выключения 16-ти групп внутренних блоков.

Выносной приемник инфракрасного сигнала JS-SF

Предназначен для канальных блоков. Приемник необходим для приема сигнала беспроводного пульта ESVM-LH3A-D.

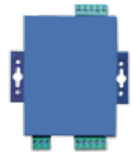

Конвертеры для подключения к системам BMS

Шлюзы для интеграции в системы автоматизации зданий BMS («Умный дом», «Интеллектуальное здание») по протоколам BACnet и ModBUS.

Комплект DX KIT

Служит для для подключения к испарительным секциям приточных установок. Модели холодопроизводительностью от 5 до 25 кВт, режим работы на охлаждение и на обогрев.

Разветвители фреоновой магистрали E-SF2

Разветвители сконструированы по принципу универсальности: каждая модель включает в себя максимально возможное количество диаметров перехода.

Программа подбора Electrolux Selector

Программа подбора существенно облегчает процесс проектирования и защищает от случайных ошибок при подборе оборудования. Step Free Selector имеет простой интерфейс установки на персональный компьютер и не требует регистрации.

Компрессорно-конденсаторные блоки

Система кондиционирования с использованием ККБ представляет собой одно из самых доступных решений для вентиляции воздуха в супермаркетах, торговых центрах, гостиницах, аэропортах и офисах.

Компрессорно-конденсаторные блоки
Серия ECC 56

Компрессорно-конденсаторные блоки

ECC

Широко используются в качестве наружных блоков центральных кондиционеров и испарителей приточных установок.

Прямой привод двигателя
Это повышенная эффективность и меньшее количество запчастей, что влечет сокращение эксплуатационных расходов.

Производительный теплообменник
Внутренняя рифленая резьба медных трубок увеличивает эффективность передачи тепла.

Гибкость применения
Протяженные трассы в системе (до 50 м) и перепад высот (до 30 м) обеспечивают гибкость монтажа оборудования на объекте.

Мульти-система показателей для нормальной работы устройства
Набор таких функций как: автоматическая идентификация неисправностей, защита от замыканий, датчик высокого/низкого давления, сенсор температуры – помогают постоянно и эффективно производить мониторинг оборудования.

Чаще всего компрессорно-конденсаторный блок используется в сочетании с вентиляционными установками, оборудованными системами прямого охлаждения, или внутренними блоками сплит-систем канального, настенного, шкафного и других типов.

Антикоррозийная защита теплообменника
Крыльчатки теплообменника покрыты антикоррозийным и гидрофильным покрытием для долговечности работы и снижения эксплуатационных расходов.

Простая система охлаждения, легкая установка и эксплуатация
- Охладительная система, которая исключает обледенение в зимнее время.
- Нет необходимости в антизамерзающей жидкости.

Высокоэффективный и надежный компрессор
Два вида компрессоров, ротационный или спиральный, в зависимости от модели. Термозащита предупреждает перегрев двигателя.

Компрессорно-конденсаторный блок

ECC

Преимущества

- Контроль тока компрессора.
- Реле высокого давления, модели от 10 кВт.
- Реле низкого давления, модели от 14 кВт.
- Фазовый монитор, модели на 380 В.
- Двухскоростные моторы вентиляторов (управление по температуре конденсации), модели от 22 кВт.
- Защита от высокой температуры конденсации, модели от 10 кВт.
- Защита от высокой температуры нагнетания, модели от 10 кВт.
- Вывод кодов ошибок, модели от 10 кВт.
- Одноконтурное исполнение, модели 7-45 кВт.
- Тестирование электронных компонентов и датчиков при включении.
- Простое управление.

Расширенный функционал

Высокий уровень энергоэффективности

Большая мощность

Защита от перегрева

Предотвращение обледенения в зимнее время

Защита от коррозии

Автоматическая идентификация неисправностей

Технические данные

Характеристики	ECC-05	ECC-07	ECC-10	ECC-14	ECC-16
Холодопроизводительность, кВт	5,3	7,1	10,5	14,0	16,0
Макс. потребляемая мощность, кВт	2,9	3,5	5,3	6,1	8,5
Макс.потребляемый ток, А	15,0	18,0	10,0	12,0	13,0
Электропитание, В/Гц/ф.	220-240/50/1	220-240/50/1	380/50/3	380/50/3	380/50/3
Уровень звукового давления, дБ(А)	44	72,6	58	58	59
Количество контуров	1	1	1	1	1
Диаметр фреонопривода (жидкость/газ), мм	6,35/12,7	9,52/12,7	9,52/19,0	9,52/19,0	9,52/19,0
Макс. длина фреонопровода, м	20	20	30	30	30
Макс. перепад высот между наружным и внутренним блоками, м	10	10	20	20	20
Диапазон окружающей температуры, °C	17~46	17~46	17~46	17~46	17~46
Размеры блока, мм	825×597×315	916×702×360	1077×967×396	987×1167×400	987×1167×400
Вес, кг	37	49	86	92	97

Характеристики	ECC-22	ECC-28	ECC-35	ECC-45	ECC-53
Холодопроизводительность, кВт	22,0	28,0	35,0	45,0	53,0
Макс. потребляемая мощность, кВт	11,7	14,4	17,3	26,9	25,8
Макс.потребляемый ток, А	19,3	23,7	28,5	47,9	45,2
Электропитание, В/Гц/ф.	380/50/3	380/50/3	380/50/3	380/50/3	380-400/50/3
Уровень звукового давления, дБ(А)	65	67	69	70	73
Количество контуров	1	1	1	1	2
Диаметр фреонопривода (жидкость/газ), мм	9,52/22,0	9,52/25,0	12,7/28,6	16,0/32,0	(12,7/25,0)×2
Макс. длина фреонопровода, м	50	50	50	50	50
Макс. перепад высот между наружным и внутренним блоками, м	30	30	30	30	30
Диапазон окружающей температуры, °C	17~52	17~52	17~52	17~46	17~46
Размеры блока, мм	1260×908×700	1260×908×700	1260×908×700	1250×1615×765	1825×1245×899
Вес, кг	171	185	199	288	395

Характеристики	ECC-61	ECC-70	ECC-105
Холодопроизводительность, кВт	61,0	70,0	105,0
Макс. потребляемая мощность, кВт	29,8	33,2	42,1
Макс.потребляемый ток, А	51,0	56,5	71,8
Электропитание, В/Гц/ф.	380-400/50/3	380-400/50/3	380-400/50/3
Уровень звукового давления, дБ(А)	76	76	78
Количество контуров	2	2	2
Диаметр фреонопривода (жидкость/газ), мм	(12,7/25,0)×2	(12,7/25,0)×2	(12,7/25,0)×2
Макс. длина фреонопровода, м	50	50	50
Макс. перепад высот между наружным и внутренним блоками, м	30	30	30
Диапазон окружающей температуры, °C	17~46	17~46	17~46
Размеры блока, мм	1825×1245×899	2158×1260×1082	2158×1260×1082
Вес, кг	395	508	570

* Номинальная производительность охлаждения приведена для следующих условий: температура наружного воздуха: 35 °C по сухому термометру, 24 °C по влажному термометру; температура внутреннего воздуха 27 °C по сухому термометру, 19 °C по влажному термометру.

Габаритные размеры внутренних блоков

ECC-05

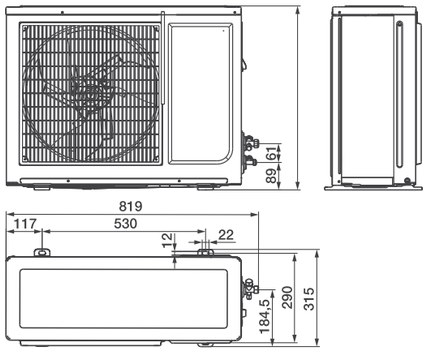

ECC-07

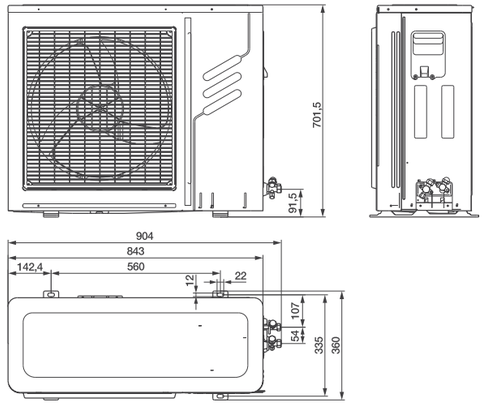

ECC-10

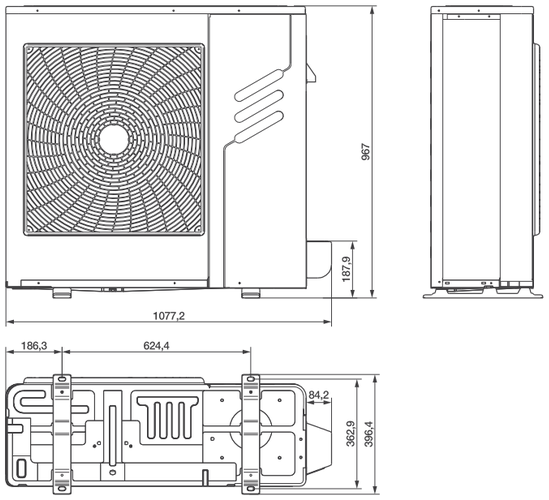

ECC-14 16

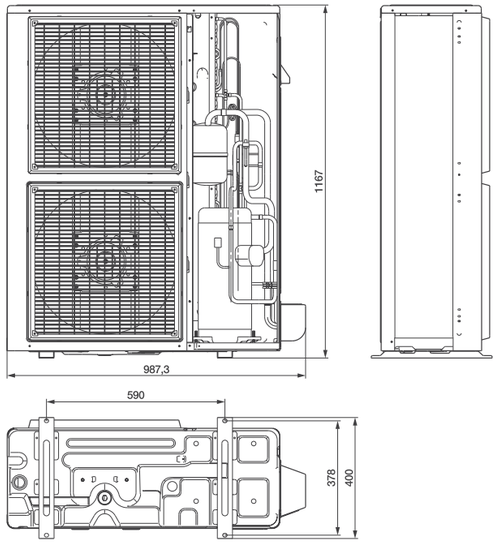

ECC-22, ECC-28

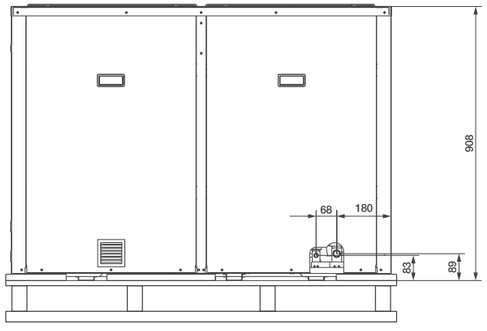

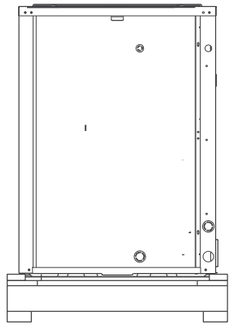

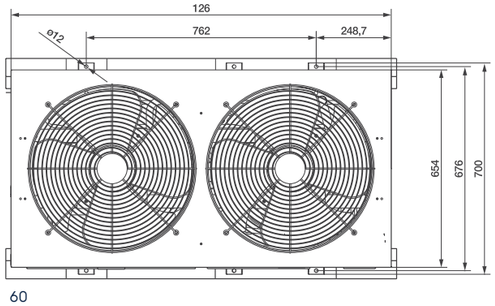

ECC-35

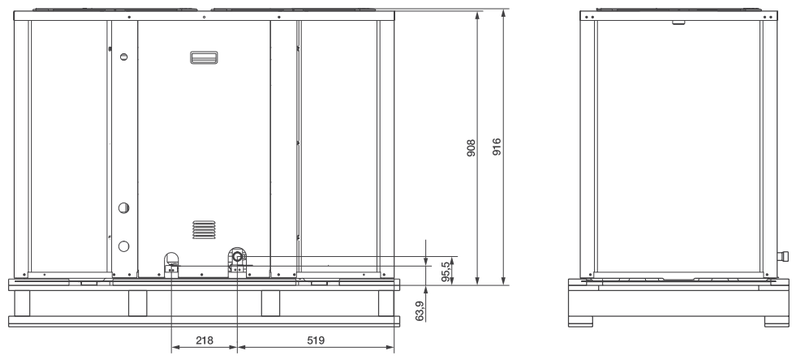

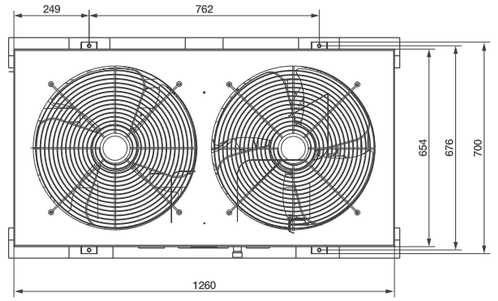

ECC-45

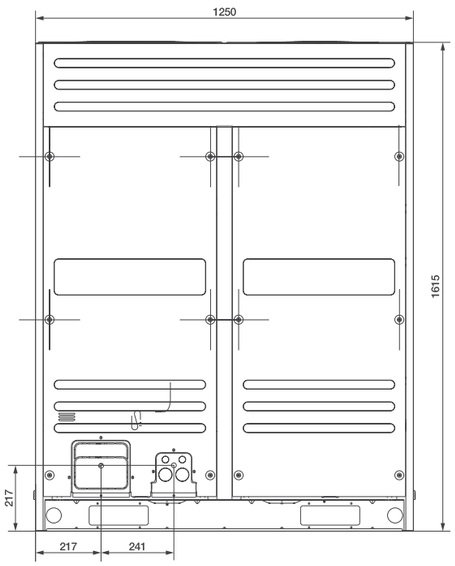

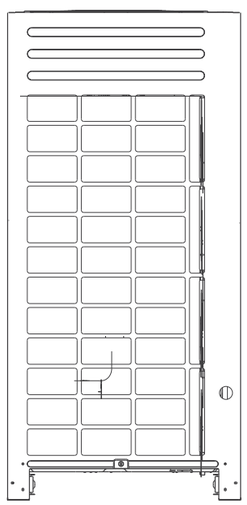

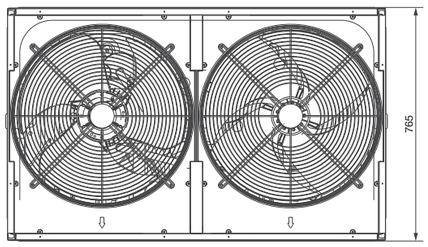

ECC-53, ECC-61

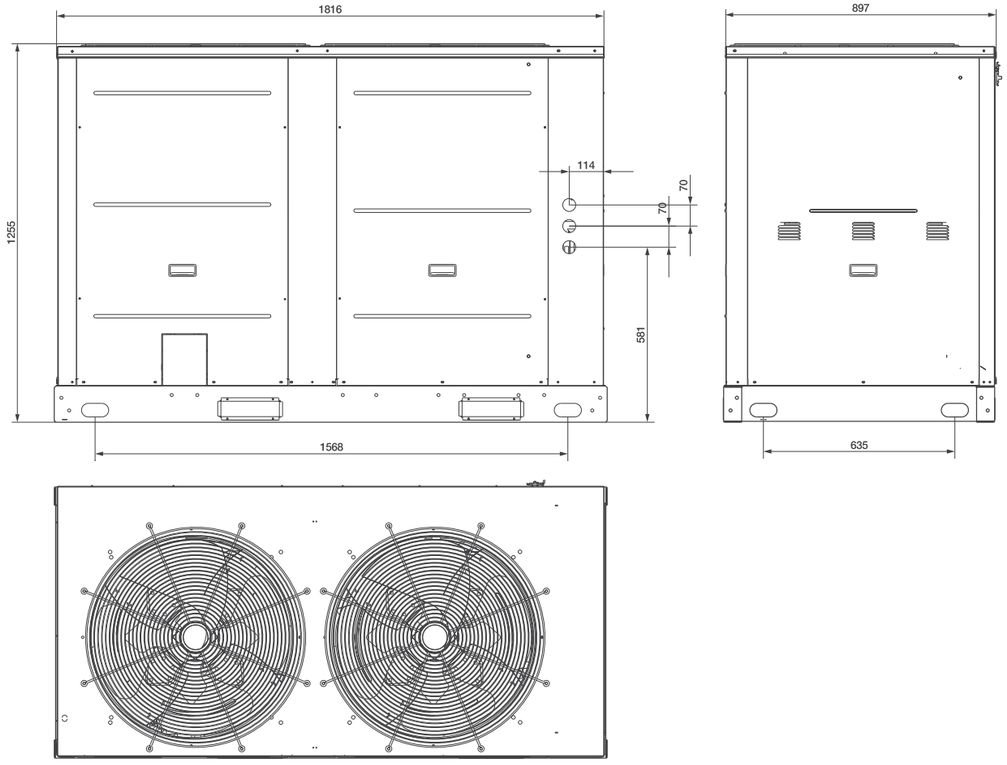

ECC-70

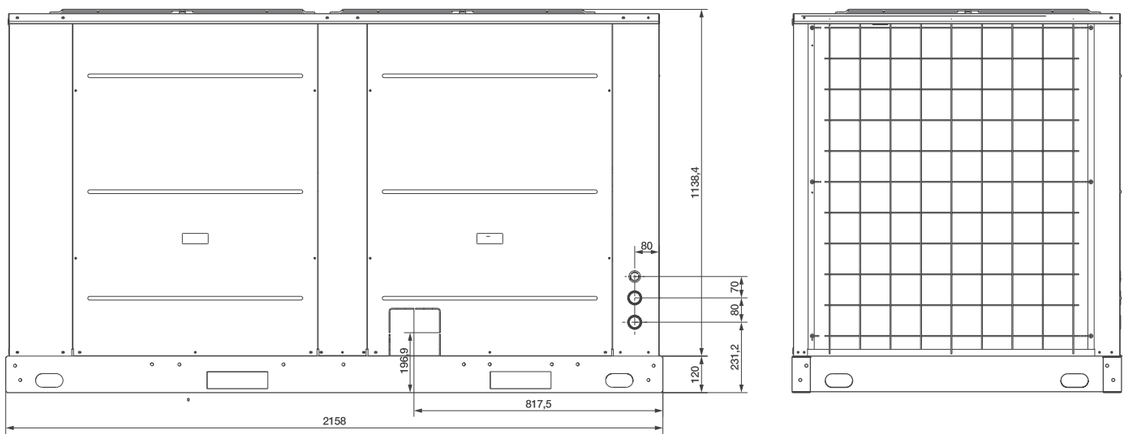

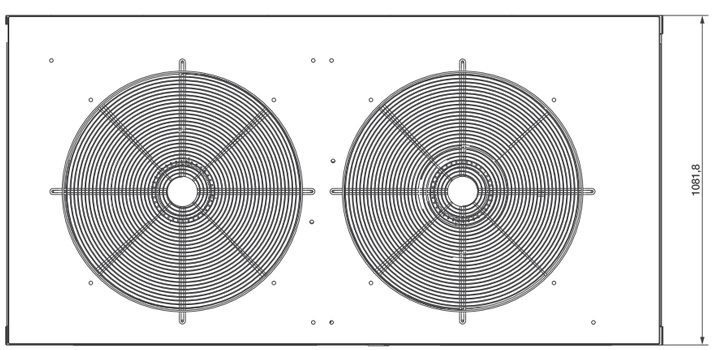

ECC-105

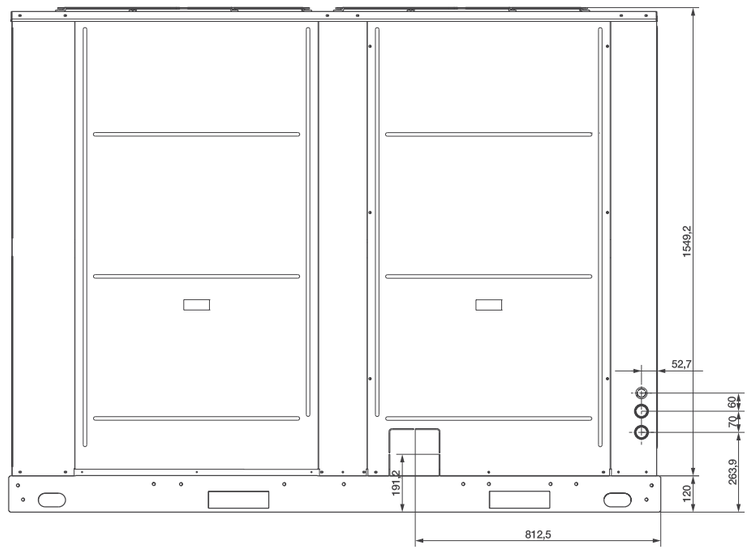

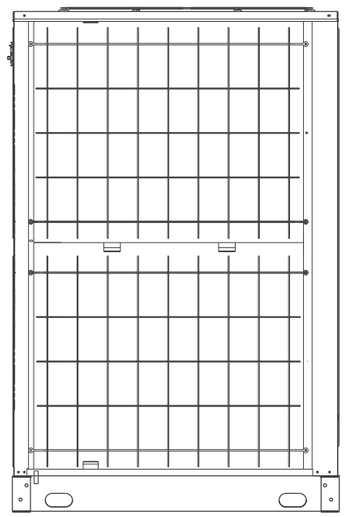

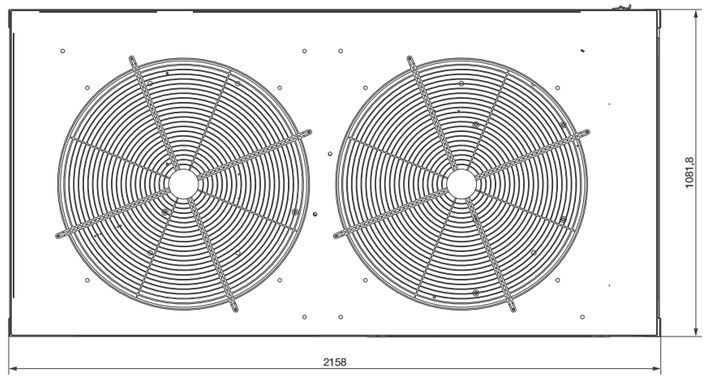

Тепловые насосы

Высокоэффективные бытовые тепловые насосы Electrolux могут стать оптимальным решением для организации систем отопления, кондиционирования и горячего водоснабжения объектов различного назначения.

Тепловые насосы

Наружный блок 69
Гидромодуль 70
Бак-накопитель 71

Много-функциональные системы

Тепловые насосы

В линейке бытовых тепловых насосов Electrolux воплощены инновационные технологии, позволяющие создать надежную, экономичную, комфортную систему отопления частного дома, небольшого ресторана, магазина или офиса.

4,45 кВт тепловой энергии

Экономия электричества
Воздушные тепловые насосы вырабатывают до 4,45 кВт тепловой энергии на каждый затраченный киловатт электроэнергии, что делает их намного эффективнее прочих способов нагрева воды для бытовых нужд и отопления.

Экономичность
Использование теплового насоса в существующей системе отопления позволяет частично или полностью отказаться от использования природного газа.

Многофункциональность
Тепловые насосы могут использоваться одновременно в качестве системы горячего водоснабжения (ГВС), кондиционирования, радиаторного отпления и системы «теплый пол».

Реверсный режим
Система может работать в режиме кондиционирования, тем самым обеспечивая потребность в охлаждении воздуха в летний период.

Комфорт
Интеллектуальная система управления позволяет устанавливать автоматический режим работы, а также настраивать индивидуальные параметры.

Экологичность
В системах с тепловыми насосами электроэнергия затрачивается только на перенос тепла, а не на его производство. Кроме того, при эксплуатации оборудование не причиняет вреда окружающей среде, так как не использует углеводородное сырье.

Тепловой насос

ESVMO-SF

Преимущества

- Высокая энергоэффективность: COP до 4,45.
- Производство горячей воды в любое время года за счет тепловой энергии окружающего воздуха.
- Возможность подключения к фанкойлам, водяному баку-накопителю, системе «теплый пол».
- Точное поддержание температуры в водяном контуре.
- При подключении к фанкойлам возможна работа на охлаждение.
- Диапазон температуры наружного воздуха от -25 до +48°C.

Расширенный функционал

DC-инверторная технология

Высокий уровень энергоэффективности

Экономичность

Технические данные

Характеристики	ESVMO-SF-MF-60	ESVMO-SF-MF-80	ESVMO-SF-MF-100	ESVMO-SF-MF-120	ESVMO-SF-MF-140
Электропитание, В/Гц/ф	220-240/50/1	220-240/50/1	220-240/50/1	220-240/50/1	220-240/50/1
Холодопроизводительность/теплопроизводительность, кВт	5,7/6,5	9,5/9,0	11,0/10,0	12,5/12,5	13,5/13,5
Потребляемая мощность (охлаждение/нагрев), кВт	1,63/1,57	2,57/2,17	3,24/2,44	3,57/2,81	4,09/3,07
Уровень звукового давления, дБ(А)	59	59	59	57	57
Диаметр фреонопровода (жидкость/газ), мм	6,35/12,7	9,52/15,88	9,52/15,88	9,52/15,88	9,52/15,88
Размеры, мм	921×427×791	921×427×791	900×412×1345	900×412×1345	950×412×1253
Вес, кг	66	66	66	106	106

Характеристики	ESVMO-SF-MF-160	ESVMO-SF-MF-120(3)	ESVMO-SF-MF-140(3)	ESVMO-SF-MF-160(3)
Электропитание, В/Гц/ф	220-240/50/1	380-415/50/3	380-415/50/3	380-415/50/3
Холодопроизводительность/теплопроизводительность, кВт	14,5/15,5	13,5/12,5	14,5/14,2	15,0/15,5
Потребляемая мощность (охлаждение/нагрев), кВт	4,53/3,78	3,46/2,75	3,92/3,23	4,11/3,78
Уровень звукового давления, дБ(А)	58	57	57	59
Диаметр фреонопровода (жидкость/газ), мм	9,52/15,88	9,52/15,88	9,52/15,88	9,52/15,88
Размеры, мм	900×412×1345	900×412×1345	900×412×1345	900×412×1345
Вес, кг	106	107	107	106

Гидромодуль

ESVMG-SF

Преимущества

- Установка внутри помещения.
- Встроенный электрический нагреватель и водяной насос.
- Системы контроля и защиты: предохранительный клапан, воздуховыпускной клапан, реле низкого давления, реле расхода и манометр, запорный клапан.
- Компактные размеры.
- Нагрев воды до 55 °C для фанкойлов, до 45 °C для системы «теплый пол».

Расширенный функционал

Технические данные

	ESVMG-SF-MF-60	ESVMG-SF-MF-80	ESVMG-SF-MF-100	ESVMG-SF-MF-120	ESVMG-SF-MF-140
Характеристики					
Электропитание, В/Гц/ф	220-240/50/1	220-240/50/1	220-240/50/1	220-240/50/1	220-240/50/1
Потребляемая мощность электронагревателя, кВт	3,2	6,2	6,2	6,2	6,2
Уровень звукового давления, дБ(А)	31	31	31	31	31
Диаметр фреонопровода (жидкость/газ), мм	6,35/12,7	9,52/15,88	9,52/15,88	9,52/15,88	9,52/15,88
Размеры, мм	900×500×324	900×500×324	900×500×324	900×500×324	900×500×324
Вес, кг	52	52	53	53	53

	ESVMG-SF-MF-160	ESVMG-SF-MF-120(3)	ESVMG-SF-MF-140(3)	ESVMG-SF-MF-160(3)
Характеристики				
Электропитание, В/Гц/ф	220-240/50/1	380-415/50/3	380-415/50/3	380-415/50/3
Потребляемая мощность электронагревателя, кВт	6,2	6,2	6,2	6,2
Уровень звукового давления, дБ(А)	31	31	31	31
Диаметр фреонопровода (жидкость/газ), мм	9,52/15,88	9,52/15,88	9,52/15,88	9,52/15,88
Размеры, мм	900×500×324	900×500×324	900×500×324	900×500×324
Вес, кг	53	53	53	53

Совместимость гидромодуля и наружного блока определяется цифровым обозначением на конце наименования модели.

Бак-накопитель

ESVMT-SF

Преимущества

- Объем от 200 до 300 литров.
- Производство горячей воды для бытовых нужд (нагрев от 40 до 80 °C).
- Дополнительный электронагреватель.

Расширенный функционал

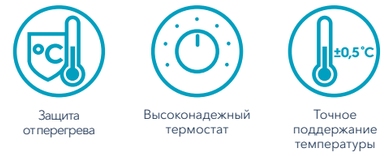

Технические данные

	ESVMT-SF-HP-200-1 ESVMT-SF-HP-200-1(3)	ESVMT-SF-HP-200-2 ESVMT-SF-HP-200-2(3)	ESVMT-SF-HP-300-1 ESVMT-SF-HP-300-1(3)	ESVMT-SF-HP-300-2 ESVMT-SF-HP-300-2(3)
Характеристики				
Объем бака, л	200	200	300	300
Мощность электронагревателя, кВт	3,0	3,0	3,0	3,0
Размеры, мм	Ø540×1595	Ø540×1595	Ø620×1620	Ø620×1620
Вес, кг	68	71	82	87

Цифровое обозначение «(3)» указывает на трехфазное исполнение.
Цифровое обозначение «-1» указывает на исполнение с одним встроенным теплообменником и использование для систем теплого пола.
Цифровое обозначение «-2» на исполнение с двумя встроенными теплообменниками и использование для систем теплого пола и солнечной системы отопления.

Канальные системы

Канальные кондиционеры EACD идеально подходят для кондиционирования помещений большой площади и сложной конфигурации.

Канальные системы

Инверторные канальные сплит-системы 76
Средненапорные канальные сплит-системы 80
Канальные сплит-системы большой мощности 84

Канальные системы кондиционирования EACD

Иногда необходимы особо мощные кондиционеры, с помощью которых можно достигать нужной температуры даже в самых просторных помещениях. Профессиональные серии канальных кондиционеров Electrolux эффективно справляются с такими задачами.

Для регулирования климата в помещениях большой площади Electrolux предлагает канальные сплит-системы.

Мощность
Благодаря высокоэффективным и мощным компрессорам, разработанным в Японии, кондиционеры Electrolux способны поддерживать комфортную температуру в помещениях площадью от 40 до 160 м².

Удобная установка
Конструкция приборов позволяет устанавливать внутренние блоки практически в любом месте, что облегчает процесс монтажа, а также снижает затраты и экономит полезную площадь помещения. Кроме того, важной характеристикой является расстояние от внешнего до внутреннего блока: в моделях Electrolux оно достигает 50 метров.

Пониженный уровень шума
Уровень шума внутреннего блока – один из наиболее существенных факторов при выборе сплит-системы.
в канальных системах Electrolux установлены вентиляторы улучшенной аэродинамической конструкции, снижающие шумовые характеристики оборудования до минимума.

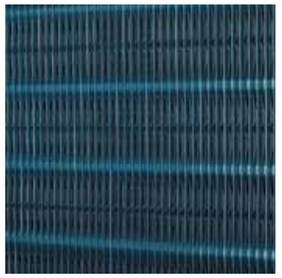

Blue Fin
Антикоррозийное покрытие Blue Fin значительно улучшает эффективность теплообмена, а также увеличивает срок эксплуатации системы кондиционирования в три раза.

Подача свежего воздуха
Все канальные полупромышленные кондиционеры Electrolux имеют возможность подмеса свежего воздуха (до 30%).

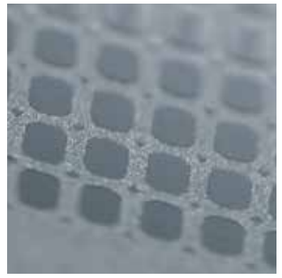

Усовершенствованная аэродинамика
Особенности конструкции крыльчатки вентилятора наружных блоков улучшают теплообмен, сохраняя потребление электроэнергии и звуковое давление на оптимальном уровне.

Широкий температурный диапазон
Возможность работы в режиме обогрева при температуре наружного воздуха до -15 °C, в режиме охлаждения – до +45 °C.

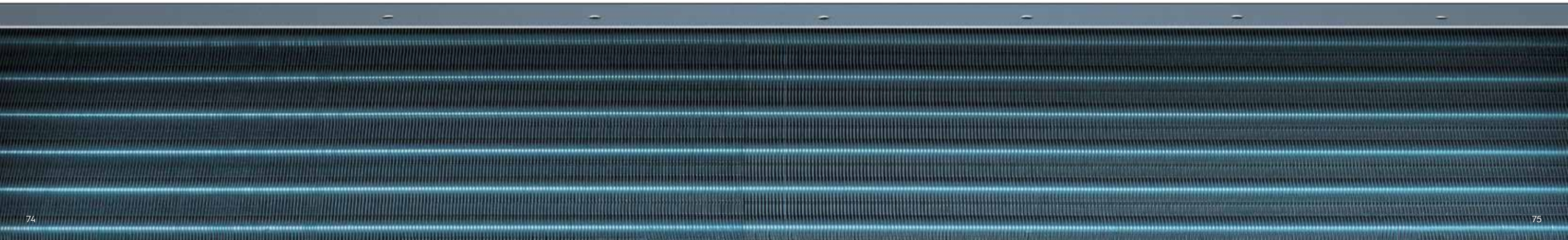

Инверторная канальная сплит-система

EACD/I-H/DC/N3

Преимущества

- Высокие показатели энергоэффективности (класс А).
- Проводной пульт управления в комплекте.
- Возможность кондиционирования нескольких помещений.
- Возможность настройки напора вентилятора.
- Низкий уровень шума.
- Возможность подмеса свежего воздуха.
- Встроенный дренажный поддон.
- Температурный диапазон: -15…+48 (охлаждение), -10…+24 (обогрев).

Расширенный функционал

DC-инверторная технология

Высокий уровень энергоэффективности

Низкий уровень шума

Проводной пульт

Подмес свежего воздуха

Компактные размеры

Технические данные

	EACD/I-18H/DC/N3	EACD/I-24H/DC/N3	EACD/I-36H/DC/N3	EACD/I-48H/DC/N3	EACD/I-60H/DC/N3
Характеристики					
Холодопроизводительность/теплопроизводительность, кВт	5,0/5,6	7,0/8,1	9,2/11,0	12,6/15,0	17,0/20,5
Электропитание наружного блока, В/Гц/Ф	220/50/1	220/50/1	220/50/1	380/50/3	380/50/3
Электропитание внутреннего блока, В/Гц/Ф	220/50/1	220/50/1	220/50/1	380/50/3	380/50/3
Макс. потребляемая мощность (охлаждение/нагрев), кВт	1,5/1,6	2,3/2,65	3,05/3,25	3,92/4,15	5,29/5,65
SEER/SCOP	3,33/3,5	3,04/3,06	3,02/3,38	3,21/3,61	3,21/3,63
Потребляемый ток (охлаждение/нагрев), А	6,8/7,3	10,2/11,5	13,9/13,1	7,5/8,0	10,8/11,3
Статическое давление, Па	10-30	50-80	50-80	80-120	80-120
Расход воздуха (внутренний блок), $м^3/ч$	850	1100	1700	2000	2000
Уровень звукового давления наружного блока, дБ(А)*	56	58	58	60	60
Уровень звукового давления внутреннего блока (мин/макс), дБ(А)*	35/41	35/41	37/43	47/51	47/51
Диаметр фреонопровода (жидкость/газ), мм	6,35/12,7	9,52/15,88	9,52/15,88	9,52/19,05	9,52/19,05
Максимальная длина трассы, м	20	30	30	50	50
Перепад высот между внутренним и наружным блоком, м	10	20	20	30	30
Размеры блока наружного блока, мм	900×640×300	950×840×340	950×840×340	950×1386×340	950×1386×340
Размеры блока внутреннего блока, мм	1170×190×447	900×270×720	1300×270×720	1386×350×800	1386×350×800
Вес наружного блока, кг	45	69	70	101	108
Вес внутреннего блока, кг	24	32	43	50	50
Тип хладагента	R410A	R410A	R410A	R410A	R410A

* Уровень шума измерялся в полузаглушенной камере на расстоянии 1 м от блока.

Габаритные размеры внутренних блоков

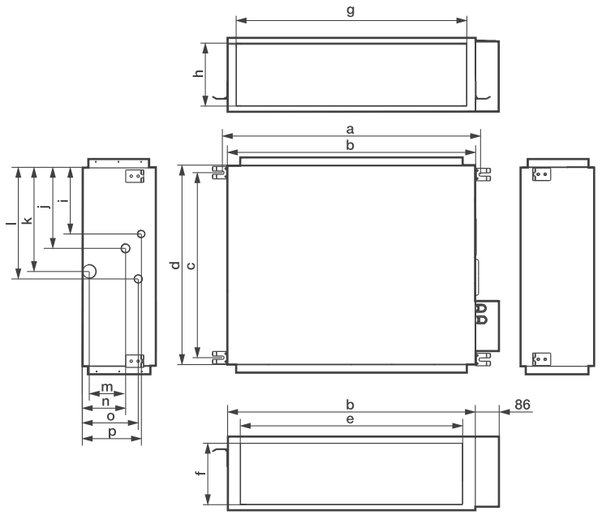

	18
Размер, мм	
a	937
b	900
c	154
d	447
e	701
f	117
j	1235
h	170
i	117
j	150
k	199
l	13
m	81
n	84

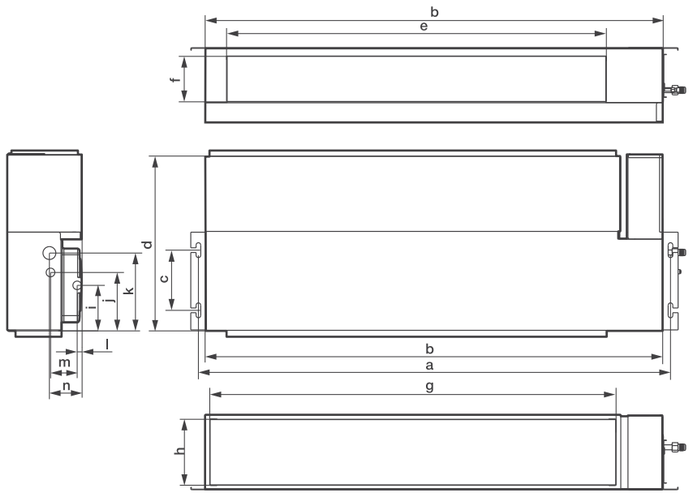

Размер, мм	24	36	48/60
a	934	1334	1334
b	900	1295	1295
c	669	669	740
d	720	720	796
e	805	1205	1205
f	222	222	222
j	835	1235	1235
h	228	228	228
i	242	242	242
j	294	294	312
k	378	378	375
l	405	405	405
m	25	25	25
n	156	156	204
o	202	202	203
p	214	214	242

EACD/I-36H/DC/N3
для 50 Па

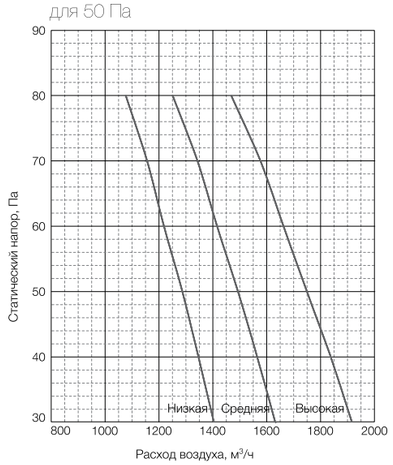

EACD/I-36H/DC/N3
для 80 Па

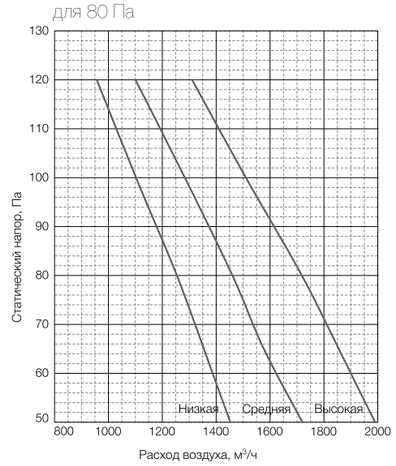

Аэродинамические характеристики

EACD/I-18H/DC/N3
для 10 Па

EACD/I-18H/DC/N3
для 30 Па

EACD/I-48H/DC/N3
для 80 Па

EACD/I-48H/DC/N3
для 120 Па

EACD/I-24H/DC/N3
для 50 Па

EACD/I-24H/DC/N3
для 80 Па

EACD/I-60H/DC/N3
для 80 Па

EACD/I-60H/DC/N3
для 120 Па

Средненапорная канальная система

EACD-H/UP2/N3

Преимущества

- Широкие возможности в проектировании и создании систем кондиционирования.
- Возможность кондиционирования нескольких помещений.
- Низкий уровень шума благодаря усовершенствованной крыльчатке наружного блока.
- Возможность подмеса свежего воздуха.
- Проводной пульт управления в комплекте.
- Интеллектуальная система оттаивания в режиме обогрева.

Расширенный функционал

- Экологически чистые материалы
- Интеллектуальная система оттаивания
- Низкий уровень шума
- Проводной пульт
- Подмес свежего воздуха
- Компактные размеры

Технические данные

	EACD-18H/UP2/N3	EACD-24H/UP2/N3	EACD-36H/UP2/N3	EACD-48H/UP2/N3	EACD-60H/UP2/N3
Характеристики					
Холодопроизводительность/теплопроизводительность, кВт	5/5,5	7,4/7,9	10/11	14/15	16/17,5
Электропитание наружного блока, В/Гц/ф.	220/50/1	220/50/1	380/50/3	380/50/3	380/50/3
Электропитание внутреннего блока, В/Гц/ф.	220/50/1	220/50/1	220/50/1	220/50/1	220/50/1
Макс. потребляемая мощность (охлаждение/нагрев), кВт	1,48/1,6	2,45/2,19	3,1/3,05	4,65/4,53	5,69/5,81
Потребляемый ток (охлаждение/нагрев), А	7,5/7,7	11,5/11	5,2/5,1	8,6/8,8	10/10,3
Статическое давление, Па	50-80	50-80	50-80	80-120	80-120
Расход воздуха (внутренний блок), м³/ч	850	1100	1600	2000	2000
Уровень звукового давления наружного блока, дБ(А)*	52	54	54	56	56
Уровень звукового давления внутреннего блока, дБ(А)*	38	39	43	47	47
Диаметр фреонопровода (жидкость/газ), мм	6,35/12,7	9,52/15,88	9,52/15,88	9,52/19,05	9,52/19,05
Максимальная длина трассы, м	20	20	30	50	50
Перепад высот между внутренним и наружным блоком, м	10	10	20	30	30
Размеры наружного блока, мм	800×560×260	900×640×300	950×840×340	950×1386×340	950×1386×340
Размеры внутреннего блока, мм	900×190×447	900×270×720	1386×350×800	1386×350×800	1386×350×800
Вес наружного блока, кг	35,5	50	70	101	108
Вес внутреннего блока, кг	20	32	48	50	50
Тип хладагента	R410A	R410A	R410A	R410A	R410A

* Уровень шума измерялся в полузаглушенной камере на расстоянии 1 м от блока.

Габаритные размеры внутренних блоков

	18
Размер, мм	
a	937
b	900
c	154
d	447
e	701
f	117
j	1235
h	170
i	117
j	150
k	199
l	13
m	81
n	84

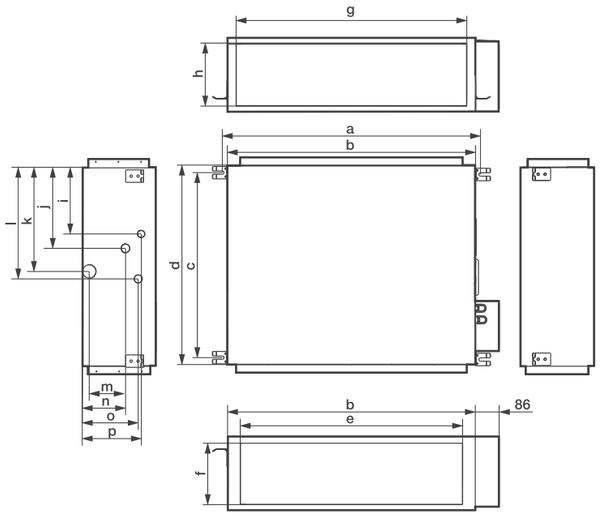

	24	36	48/60
Размер, мм			
a	934	1334	1334
b	900	1295	1295
c	669	669	740
d	720	720	796
e	805	1205	1205
f	222	222	222
j	835	1235	1235
h	228	228	228
i	242	242	242
j	294	294	312
k	378	378	375
l	405	405	405
m	25	25	25
n	156	156	204
o	202	202	203
p	214	214	242

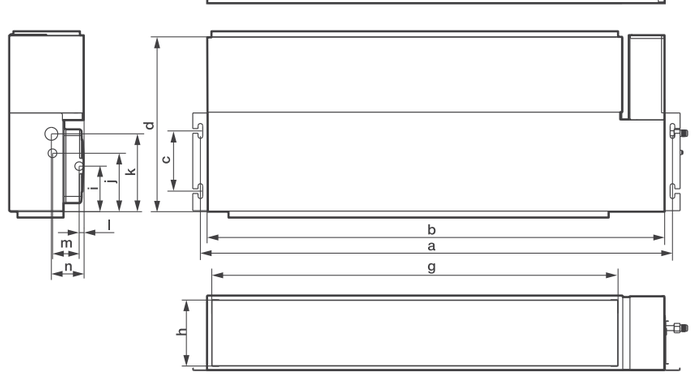

Аэродинамические характеристики

EACD-18H/UP2/N3

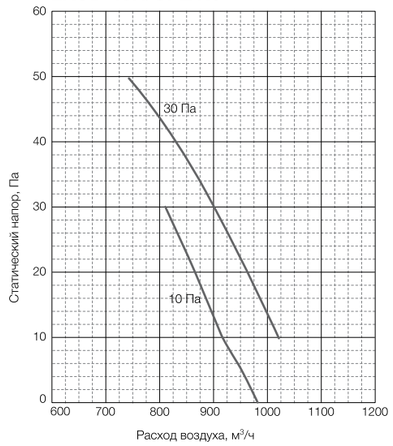

EACD-24H/UP2/N3

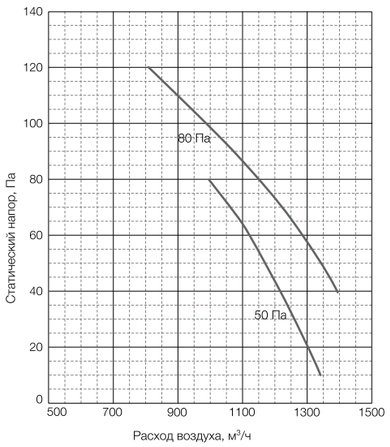

EACD-36H/UP2/N3

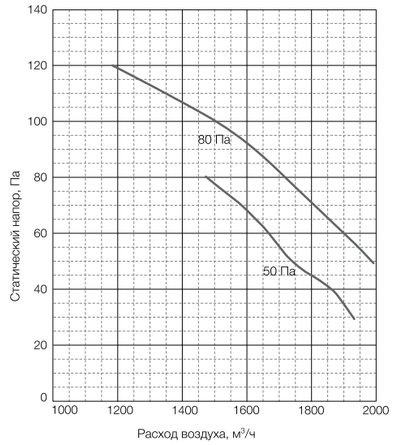

EACD-48/60H/UP2/N3

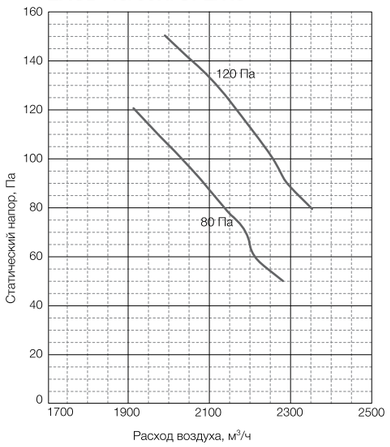

Канальная система большой мощности

EACDH/Eu

Преимущества

- Уникальная возможность организации кондиционирования на объектах большой площади.
- Длина трассы до 50 м.
- Перепад высот до 30 м.
- Антикоррозионное покрытие теплообменника.
- Функция самодиагностики.
- Низкий уровень шума.
- Проводной пульт в комплекте.
- Возможность объединения до 16 систем с помощью группового пульта (опция).

Расширенный функционал

Экологически чистые материалы | Большая мощность | Высокий напор

Проводной пульт | Подмес свежего воздуха | Защита от коррозии

Технические данные

	EACD-680 H/Eu	EACD-840 H/Eu	EACD-1020 H/Eu	EACD-1350 H/Eu
Характеристики				
Холодопроизводительность/теплопроизводительность, кВт	20/22	25/27,5	30/33	40/42
Электропитание наружного блока, В/Гц/ф.	380/50/3	380/50/3	380/50/3	380/50/3
Электропитание внутреннего блока, В/Гц/ф.	380/50/3	380/50/3	380/50/3	380/50/3
Макс. потребляемая мощность (охлаждение/нагрев), кВт	8,4/7,0	9,8/9,0	12,5/10,5	15,8/14,0
Потребляемый ток (охлаждение/нагрев), А	15,3/13,2	22,2/21,2	23,4/22,6	30/26,6
Статическое давление, Па	300	300	300	300
Расход воздуха (внутренний блок), м³/ч	4000	4800	5000	7000
Уровень звукового давления наружного блока, дБ(А)*	59	64	65	67
Уровень звукового давления внутреннего блока, дБ(А)*	52	53	55	56
Диаметр фреонопровода (жидкость/газ), мм	9,52/19,05	9,52/25,4	12,7/28,6	15,88/28,6
Максимальная длина трассы, м	50	50	50	50
Перепад высот между внутренним и наружным блоком, м	30	30	30	30
Размеры наружного блока, мм	1150×1350×460	1150×1600×360	974×1190×566	1290×1772×880
Размеры внутреннего блока, мм	1463×389×799	1500×500×1000	1500×500×1000	1700×650×1100
Вес наружного блока, кг	127	185	216	300
Вес внутреннего блока, кг	86	150	156	215
Тип хладагента	R410A	R410A	R410A	R410A

* Уровень шума измерялся в безэховой камере на расстоянии 1,5 м от прибора.

Габаритные размеры внутренних блоков

EACD-680/840/1020

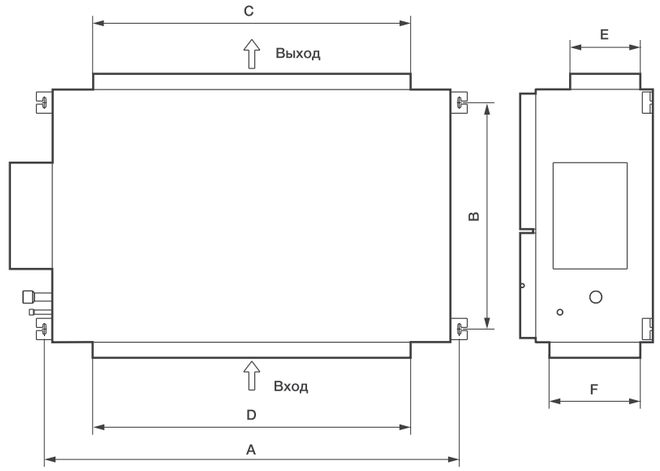

EACD-1350

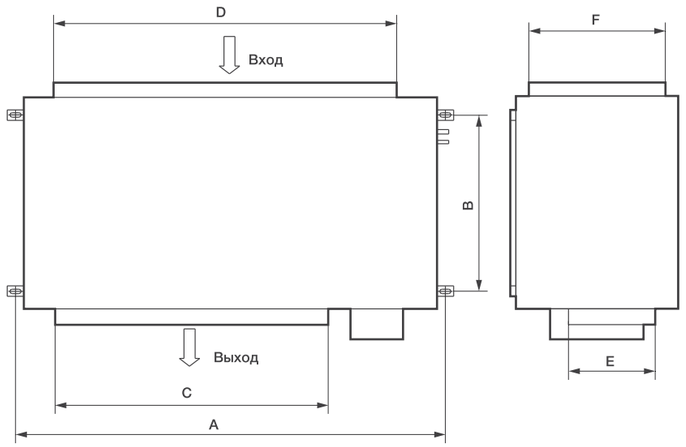

	EACD-680 H/Eu	EACO-840 H/Eu	EACD-1020 H/Eu	EACO-1350 H/Eu
Размер, мм				
A	1353	1560	1560	1780
B	632	910	910	1040
C	992	331	1194	868
D	1150	1194	1194	1450
E	192	292	292	347
F	343	342	342	555

Аэродинамические характеристики

EACD-680 H/Eu

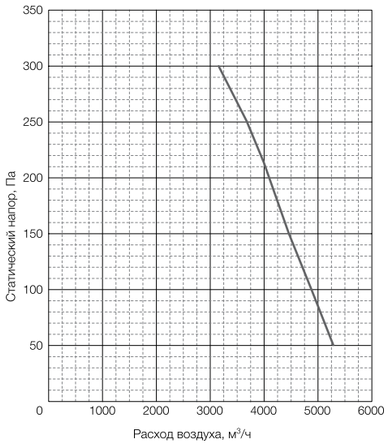

EACD-840 H/Eu

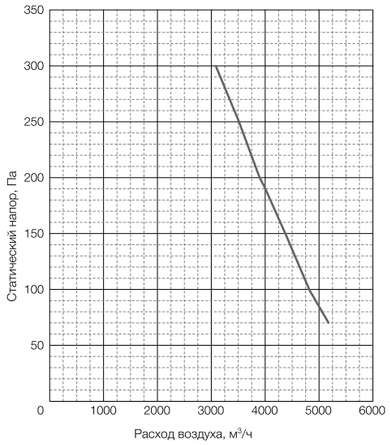

EACD-1020 H/Eu

EACD-1350 H/Eu

Варианты монтажа внутреннего блока

Наименование	Позиция
Отверстие воздуховода на входе	1
Гибкая соединительная вставка	2
Внутренний блок кондиционера	3
Выходящий воздуховод	4
Входящий воздуховод	5

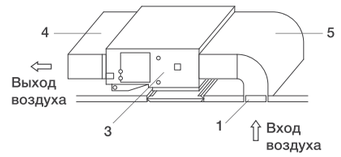

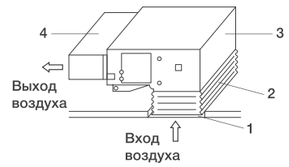

Типовая схема подключения прямоугольных вентиляционных каналов

Наименование	Позиция
Подвеска	1
Входящий воздуховод	2, 5
Гибкая вставка воздуховода	3
Вентиляционная решетка	4, 7
Выходящий воздуховод	6
Внутренний блок кондиционера	8

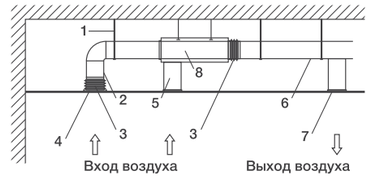

Типовая схема подключения круглых вентиляционных каналов

Наименование	Позиция
Подвеска	1
Входящий воздуховод	2
Гибкий воздуховод	3
Вентиляционная решетка	4
Распределитель воздуха	5
Выходящий воздуховод	6
Диффузор	7
Внутренний блок кондиционера	8

При использовании круглых воздуховодов необходимо установить воздухораспределительный короб. При дросселировании воздуховодов хотя бы один из них должен быть открыт.

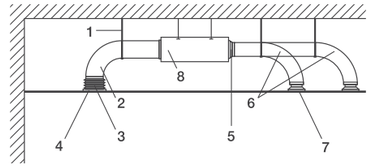

Фанкойлы CARRYCOOL

Создание комфортных климатических условий в зданиях и помещениях различного назначения требует индивидуального подхода.

Среди всех систем центрального кондиционирования система чиллер-фанкойл позволяет учесть все особенности помещения и найти оптимальное решение благодаря широкому модельному ряду и разнообразию вариантов исполнения.

К одному чиллеру можно подсоединить группу фанкойлов, задать общий температурный режим для всей системы и управлять с пульта работой каждого фанкойла, обеспечивая тем самым необходимую температуру во всех помещениях. За счет использования в качестве хладагента безвредных жидкостей фанкойл относится к экологически чистому оборудованию.

Фанкойлы CARRYCOOL

Серия CARRYHEALTH 90
Серия CARRYROUND 96
Серия CARRYFLOW 104
Серия CARRYFIT 112
Серия CARRYBREEZE 116
Серия CARRYSMART 122

Настенные фанкойлы CARRYHEALTH

Компактный и современный корпус фанкойлов серии CARRYHEALTH позволяет органично вписать оборудование в любой интерьер. Настенные фанкойлы серии CARRYHEALTH будут эффектно выглядеть как в административном, так и в жилом помещении.

Дисплей
Высококонтрастный LED-дисплей отображает выбранный режим работы и температуру воздуха.

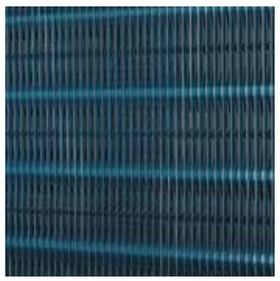

Blue Fin
Антикоррозийное покрытие Blue Fin значительно улучшает эффективность теплообмена, а также увеличивает срок службы фанкойла в три раза.

Низкий уровень шума
В конструкции используются низкошумные вентиляторы, что позволяет устанавливать фанкойлы в помещениях с высокими требованиями к уровню шума.

Настенные фанкойлы серии CARRYHEALTH предназначены для помещений небольшого и среднего объема, где нет подвесного потолка и ограничено пространство для монтажа оборудования. Они компактны, удобны в эксплуатации и оснащены встроенным трехходовым электромагнитным клапаном.

Конструктивные особенности
Настенные фанкойлы серии CARRYHEALTH – это надежное и высокоэффективное оборудование, работающее практически бесшумно. В конструкции приборов используются тангенциальные вентиляторы. Вентилятор перекрестного потока обеспечивает оптимальную для здоровья комфортную среду.

Фанкойл работает на охлаждение, нагрев, осушение и вентилирование. В режиме AUTO пользователь выбирает только желаемую температуру – скорость вентилятора будет задаваться автоматически.
При выборе фанкойла серии CARRYHEALTH необходимо обратить внимание на возможность съема фронтальной панели, благодаря чему значительно упрощается установка и подключение электропроводки.

Комплект поставки
В стандартный комплект входят воздушный фильтр класса G2 (противопылевой), поддон для сбора конденсата, трехходовой клапан и беспроводной пульт управления с LED-дисплеем. Опционально предлагаются проводной пульт и термостат, центральный пульт управления (до 64 внутренних блоков).

Идеальный комфорт
Система дополнительной очистки воздуха и низкий уровень шума гарантируют полный комфорт, а инфракрасный пульт обеспечивает удобство управления.

Настенные фанкойлы

EFH

Преимущества

- ИК-пульт в стандартной комплектации.
- Компактные размеры.
- Современный дизайн.
- Высококонтрастный LED-дисплей.
- Функция самодиагностики.
- Антикоррозийное покрытие теплообменника.
- Легкомоющийся фильтр.
- Легкосъемная передняя панель для удобства обслуживания.
- 5 режимов работы: AUTO, охлаждение, нагрев, осушение, вентилирование.
- Проводной пульт, термостат, групповое управление (до 64 фанкойлов) и диспетчеризация – опции.
- Гарантия 24 месяца.

Расширенный функционал

LED-дисплей

Защита от коррозии

Низкий уровень шума

Инфракрасный пульт

5 режимов работы

Моющийся фильтр

Технические данные

	EFH-250	EFH-300	EFH-400	EFH-500	EFH-600
Характеристики					
Холодопроизводительность, кВт	2,9	3,3	3,6	4,7	5,5
Теплопроизводительность, кВт	3,7	4,3	4,8	6,4	7,4
Потребляемая мощность, кВт	0,024	0,037	0,04	0,05	0,066
Расход воды, л/час	378	454	530	700	765
Расход воздуха, м³/час	425	510	680	850	1020
Потери давления воды, кПа	12	18	22	26	29
Уровень шума, дБ(А)	17	21	23	25	26
Вес блока, кг	12	12	12	15	15
Размеры, мм	210×915×290	210×915×290	210×915×290	210×1070×316	210×1070×316

Охлаждение: температура входящего воздуха 27 °C по сухому термометру, 19,5 °C по влажному термометру, температура воды на входе/выходе 7/12 °C.
Нагрев: температура входящего воздуха 20 °C по сухому термометру, температура воды на входе 50 °C.
Элетропитание 220 в /50 Гц/1 ф

Рекомендуемые модели трехходовых клапанов

	EFH-250	EFH-300	EFH-400	EFH-500	EFH-600
Модель клапана	RCVA 1/2 (1,6)-230		RCVA 3/4 (2,5)-230		

Габаритные размеры

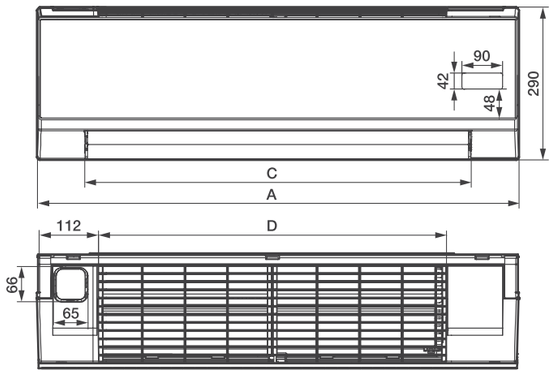

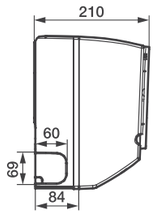

	EFH-250	EFH-300	EFH-400	EFH-500	EFH-600
Размер, мм					
A	915	915	915	1070	1070
B	290	290	290	315	315
C	725	725	725	885	885
D	670	670	670	815	815

Технические характеристики при различных параметрах

t° воды,°C	t° воздуха,°C		EFH-250	EFH-300	EFH-400	EFH-500	EFH-600
5/10	27/18	полн. холодопроизводительность, кВт	2,6	3,1	3,6	4,8	5,2
		явн. холодопроизводительность, кВт	1,9	2,3	2,7	3,6	3,9
		расход воды, м³/ч	0,4	0,5	0,6	0,8	0,8
		падение давления, кПа	13,8	20,7	25,3	29,9	33,3
	27/19	полн. холодопроизводительность, кВт	2,8	3,3	3,9	5,1	5,6
		явн. холодопроизводительность, кВт	1,8	2,2	2,6	3,4	3,7
		расход воды, м³/ч	0,4	0,5	0,6	0,8	0,9
		падение давления, кПа	15,8	23,8	29,0	34,3	38,3
	27/20	полн. холодопроизводительность, кВт	3,0	3,6	4,1	5,5	6,0
		явн. холодопроизводительность, кВт	1,7	2,1	2,4	3,2	3,5
		расход воды, м³/ч	0,5	0,6	0,7	0,9	0,9
		падение давления, кПа	18,0	27,0	33,0	39,0	43,5
	27/21	полн. холодопроизводительность, кВт	3,1	3,7	4,4	5,8	6,3
		явн. холодопроизводительность, кВт	2,7	3,2	3,8	5,0	5,4
		расход воды, м³/ч	0,5	0,6	0,7	0,9	1,0
		падение давления, кПа	19,9	29,8	36,5	43,1	48,1
6/11	27/18	полн. холодопроизводительность, кВт	2,4	2,9	3,4	4,5	4,9
		явн. холодопроизводительность, кВт	1,8	2,2	2,6	3,4	3,7
		расход воды, м³/ч	0,4	0,5	0,5	0,7	0,8
		падение давления, кПа	12,0	18,0	21,9	25,9	28,9
	27/19	полн. холодопроизводительность, кВт	2,6	3,1	3,7	4,8	5,3
		явн. холодопроизводительность, кВт	1,7	2,1	2,4	3,2	3,5
		расход воды, м³/ч	0,4	0,5	0,6	0,8	0,8
		падение давления, кПа	13,9	20,9	25,5	30,1	33,6
	27/20	полн. холодопроизводительность, кВт	2,8	3,3	3,9	5,1	5,6
		явн. холодопроизводительность, кВт	1,7	2,0	2,3	3,0	3,3
		расход воды, м³/ч	0,4	0,5	0,6	0,8	0,9
		падение давления, кПа	15,8	23,7	29,0	34,2	38,2
	27/21	полн. холодопроизводительность, кВт	2,9	3,5	4,1	5,5	6,0
		явн. холодопроизводительность, кВт	1,6	1,9	2,2	2,9	3,2
		расход воды, м³/ч	0,5	0,6	0,7	0,9	0,9
		падение давления, кПа	17,8	26,8	32,7	38,7	43,1
7/12	27/18	полн. холодопроизводительность, кВт	2,2	2,7	3,1	4,1	4,5
		явн. холодопроизводительность, кВт	1,8	2,1	2,5	3,3	3,6
		расход воды, м³/ч	0,4	0,4	0,5	0,6	0,7
		падение давления, кПа	10,1	15,1	18,5	21,8	24,4
	27/19	полн. холодопроизводительность, кВт	2,4	2,9	3,4	4,5	4,9
		явн. холодопроизводительность, кВт	1,7	2,0	2,3	3,1	3,4
		расход воды, м³/ч	0,4	0,5	0,5	0,7	0,8
		падение давления, кПа	12,0	18,0	22,0	26,0	29,0
	27/20	полн. холодопроизводительность, кВт	2,6	3,1	3,6	4,8	5,2
		явн. холодопроизводительность, кВт	1,6	1,9	2,2	2,9	3,2
		расход воды, м³/ч	0,4	0,5	0,6	0,8	0,8
		падение давления, кПа	13,8	20,7	25,3	29,9	33,3
	27/21	полн. холодопроизводительность, кВт	2,8	3,3	3,9	5,1	5,6
		явн. холодопроизводительность, кВт	1,5	1,8	2,1	2,8	3,0
		расход воды, м³/ч	0,4	0,5	0,6	0,8	0,9
		падение давления, кПа	15,6	23,3	28,5	33,7	37,6
8/13	27/18	полн. холодопроизводительность, кВт	2,0	2,4	2,8	3,7	4,1
		явн. холодопроизводительность, кВт	1,7	2,1	2,4	3,2	3,5
		расход воды, м³/ч	0,3	0,4	0,4	0,6	0,6
		падение давления, кПа	8,3	12,5	15,3	18,0	20,1
	27/19	полн. холодопроизводительность, кВт	2,2	2,7	3,1	4,1	4,5
		явн. холодопроизводительность, кВт	1,6	1,9	2,2	2,9	3,2
		расход воды, м³/ч	0,4	0,4	0,5	0,6	0,7
		падение давления, кПа	10,2	15,3	18,7	22,0	24,6
	27/20	полн. холодопроизводительность, кВт	2,4	2,9	3,4	4,5	4,9
		явн. холодопроизводительность, кВт	1,5	1,8	2,1	2,8	3,0
		расход воды, м³/ч	0,4	0,5	0,5	0,7	0,8
		падение давления, кПа	12,0	18,0	21,9	25,9	28,9
	27/21	полн. холодопроизводительность, кВт	2,6	3,1	3,6	4,8	5,2
		явн. холодопроизводительность, кВт	1,4	1,7	2,0	2,6	2,9
		расход воды, м³/ч	0,4	0,5	0,6	0,8	0,8
		падение давления, кПа	13,7	20,5	25,0	29,6	33,0
9/14	27/18	полн. холодопроизводительность, кВт	1,8	2,2	2,5	3,3	3,6
		явн. холодопроизводительность, кВт	1,7	2,0	2,3	3,1	3,4
		расход воды, м³/ч	0,3	0,3	0,4	0,5	0,6
		падение давления, кПа	6,7	10,0	12,2	14,4	16,1
	27/19	полн. холодопроизводительность, кВт	2,0	2,4	2,9	3,8	4,1
		явн. холодопроизводительность, кВт	1,5	1,8	2,1	2,8	3,1
		расход воды, м³/ч	0,3	0,4	0,5	0,6	0,6
		падение давления, кПа	8,5	12,7	15,6	18,4	20,5
	27/20	полн. холодопроизводительность, кВт	2,2	2,7	3,1	4,1	4,5
		явн. холодопроизводительность, кВт	1,4	1,7	2,0	2,6	2,9
		расход воды, м³/ч	0,4	0,4	0,5	0,6	0,7
		падение давления, кПа	10,1	15,1	18,5	21,8	24,4
	27/21	полн. холодопроизводительность, кВт	2,4	2,9	3,3	4,4	4,8
		явн. холодопроизводительность, кВт	1,3	1,6	1,9	2,5	2,7
		расход воды, м³/ч	0,4	0,5	0,5	0,7	0,8
		падение давления, кПа	11,7	17,5	21,4	25,3	28,2

Температура воды на входе/выходе.
Температура воздуха по сухому/влажному термометру.
Высокая скорость вентилятора.

Кассетные фанкойлы серии CARRYROUND выполнены из высококачественных материалов, придающих приборам привлекательный и современный внешний вид.

Серия CARRYROUND доступна в четырех вариантах: компактном (650×650 мм) и стандартном (950×950 мм), двух- и четырехтрубном исполнениях. Декоративная панель заказывается отдельно.
Благодаря заслонкам на панели фанкойла можно распределять воздушный поток по кругу на 360°, что помогает быстро и равномерно достигать желаемой температуры во всем помещении.

Фанкойл работает на охлаждение, нагрев, осушение и вентилирование. В режиме работы AUTO пользователь задает только желаемую температуру – скорость вентилятора будет выбираться автоматически.

Отличительной особенностью системы управления фанкойлов серии CARRYROUND является возможность в режиме AUTO регулировать температуру воздуха изменением скорости вращения вентилятора. Такая функция дает несколько важных преимуществ в работе всей системы центрального кондиционирования: экономия электроэнергии, увеличение срока службы двигателя вентилятора, насоса и других составляющих системы «чиллер-фанкойл».

Кассетные фанкойлы CARRYROUND отличаются не только надежностью и эффективностью, но и бесшумной работой. Специальная конструкция двигателя и улучшенная аэродинамика крыльчатки вентилятора позволяют достигнуть высоких значений энергоэффективности при низких шумовых характеристиках.

Неотъемлемой частью конструкции фанкойла является идущий в комплекте дренажный поддон. Он изготовлен из пластика и имеет встроенный дренажный насос. Пластиковый поддон имеет небольшой вес и не подвержен коррозии. Подача свежего воздуха, возможная благодаря этому фанкойлу, сохранит здоровье и обеспечит комфорт пользователей.

В стандартный комплект поставки входит инфракрасный пульт дистанционного управления с LED-дисплеем. С его помощью пользователь выбирает режимы работы фанкойла, скорость вращения вентилятора, угол наклона жалюзи, а также программирует работу системы в течение дня.
В комплекте поставляется встроенный дренажный поддон, разработанный с учетом подключения 3-х ходового клапана к фанкойлу. Доступна возможность комплектовать фанкойлы проводным пультом и термостатом, центральным пультом управления (до 64 блоков).

Кассетные фанкойлы CARRYROUND

Высокая мощность охлаждения кассетных фанкойлов и возможность равномерно распределять воздушный поток в диапазоне 360 градусов идеально подходят для кондиционирования административных помещений.

Компактность
Облегченная компактная конструкция кассетного фанкойла позволяет легко вписать его в ограниченное межпотолочное пространство. Компактная модель имеет размер декоративной панели 650×650 мм или 950×950 мм.

Удобство управления
Кассетные фанкойлы поставляются в комплекте с инфракрасным пультом дистанционного управления.

Охлаждение и нагрев
Простая установка и произвольное переключение режимов охлаждения и обогрева по необходимости.

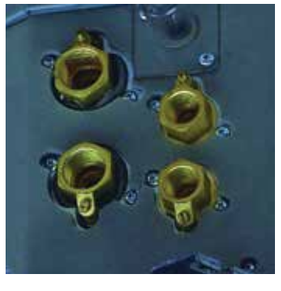

Распределение воздуха
Благодаря подвижным воздухораспределительным жалюзи кассетный фанкойл осуществляет четырехпоточное или двухпоточное распределение воздуха, обеспечивая максимальный комфорт для потребителя.

Удаление конденсата
Мощный дренажный насос позволяет эффективно удалять конденсат из поддона.

Кассетный фанкойл

EFR

Преимущества

- Эксклюзивный дизайн декоративной панели.
- Антикоррозийное покрытие теплообменника.
- Легкомоющийся фильтр.
- Два типоразмера декоративной панели 650×650 мм и 950×950 мм.
- ИК-пульт, дренажные поддон (для испарителя) и насос в комплекте.
- Панель с круговым распределением воздушного потока.
- 5 режимов работы: AUTO, охлаждение, нагрев, осушение, вентилирование.
- Возможность подмеса свежего воздуха.
- Проводной пульт, термостат, групповое управление (до 64 фанкойлов) и диспетчеризация – опции.
- Гарантия 24 месяца.

Расширенный функционал

- Автоматическая идентификация неисправностей
- Защита от коррозии
- Подмес свежего воздуха
- Инфракрасный пульт
- Дренажная помпа
- Моющийся фильтр

Технические данные

	Компактное двухтрубное исполнение						Стандартное двухтрубное исполнение			
	EFR-300	EFR-400	EFR-450	EFR-500	EFR-600R	EFR-750R	EFR-850R	EFR-950R	EFR-1200R	EFR-1500R
Характеристики										
Холодопроизводительность, кВт	3,5	4,1	4,5	5,0	6,3	7,7	8,0	9,0	11,4	14,2
Теплопроизводительность, кВт	4,4	5,6	6,2	6,6	11,0	12,7	13,7	14,1	19,3	19,4
Потребляемая мощность, кВт	0,05	0,07	0,07	0,095	0,125	0,13	0,15	0,155	0,19	0,19
Расход воды, л/час	522	642	708	774	984	1200	1248	1416	1788	2214
Расход воздуха, м³/час	510	680	765	850	1000	1250	1400	1600	2000	2550
Потери давления воды, кПа	14	15	16	16	23,8	25,2	27	31,2	44	40
Уровень шума, дБ(А)	33	39	41	42	33	34	35	36	37	38
Вес блока, кг	16,5	16,5	16,5	16,5	25	25	30,5	30,5	30,5	31,8
Размеры, мм	261×575×575	261×575×575	261×575×575	261×575×575	230×840×840	230×840×840	300×840×840	300×840×840	300×840×840	300×840×840
Вес панели, кг	2,5	2,5	2,5	2,5	6	6	6	6	6	6

	Компактное четырехтрубное исполнение						Стандартное четырехтрубное исполнение		
	EFR-300S	EFR-400S	EFR-500S	EFR-600F	EFR-750F	EFR-850F	EFR-950F	EFR-1200F	EFR-1500F
Характеристики									
Холодопроизводительность, кВт	2,8	3,2	3,9	5,6	6,5	6,8	7,4	10,2	11,6
Теплопроизводительность, кВт	4,1	5,1	5,6	7,3	8,7	8,9	9,5	12,8	13,9
Потребляемая мощность, кВт	0,05	0,07	0,095	0,17	0,188	0,198	0,205	0,197	0,234
Расход воды, л/час	432	504	600	876	1020	1062	1152	1596	1818
Расход воздуха, м³/час	510	680	850	1150	1460	1480	1720	1860	2100
Потери давления воды, кПа	22	16	24	15	17	20	22	32	38
Уровень шума, дБ(А)	33	39	42	39	41	43	44	45	47
Вес блока, кг	16,5	16,5	16,5	35	35	35	35	38	38
Размеры, мм	261×575×575	261×575×575	261×575×575	300×840×840	300×840×840	300×840×840	300×840×840	300×840×840	300×840×840
Вес панели, кг	2,5	2,5	2,5	6	6	6	6	6	6

Охлаждение: температура входящего воздуха 27 °C по сухому термометру, 19 °C по влажному термометру, температура воды на входе/выходе 7/12 °C.
Нагрев: температура входящего воздуха 20 °C по сухому термометру, температура воды на входе 70 °C
Элетропитание 220 В/50Гц/1ф.

Рекомендуемые модели трехходовых клапанов для двухтрубных исполнений

	EFR-300	EFR-400	EFR-450	EFR-500	EFR-600R	EFR-750R	EFR-850R	EFR-950R	EFR-1200R	EFR-1500R
Модель клапана	RCVA 3/4 (2,5)-230				RCVA 3/4 (6,0)-230					

Рекомендуемые модели трехходовых клапанов для четрехтрубных исполнений

	EFR-300S	EFR-400S	EFR-500S	EFR-600F	EFR-750F	EFR-850F	EFR-950F	EFR-1200F	EFR-1500F
Модель клапана	RCVA 3/4 (2,5)-230			RCVA 3/4 (2,5)-230					

Габаритные размеры

Компактные исполнения CARRYROUND EFR (двухтрубное), CARRYROUND EFR-S (четырехтрубное)

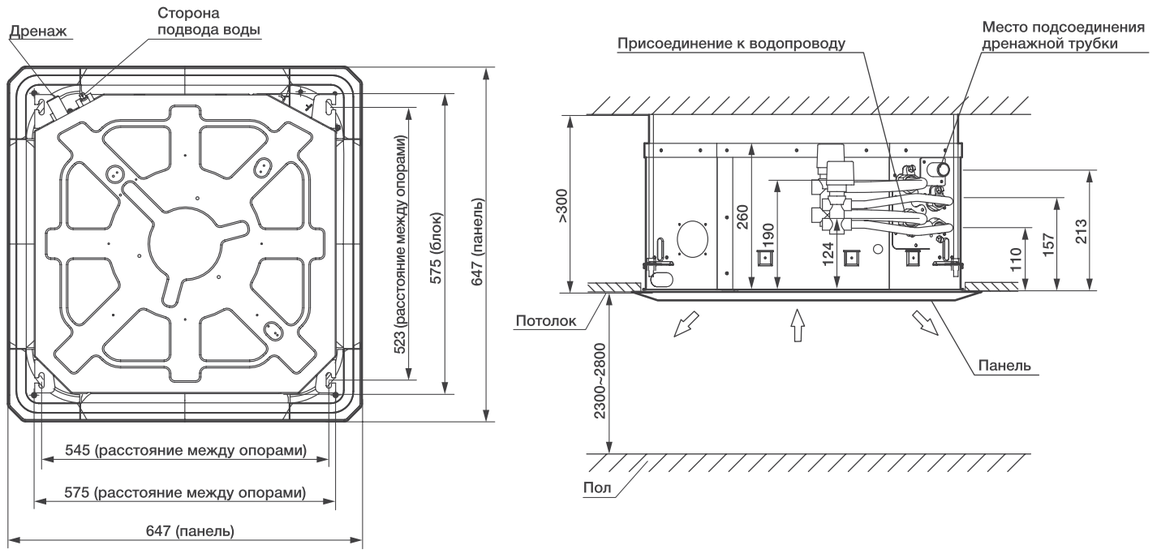

Стандартные исполнения CARRYROUND EFR-F (двухтрубное), CARRYROUND EFR-R (четырехтрубное)

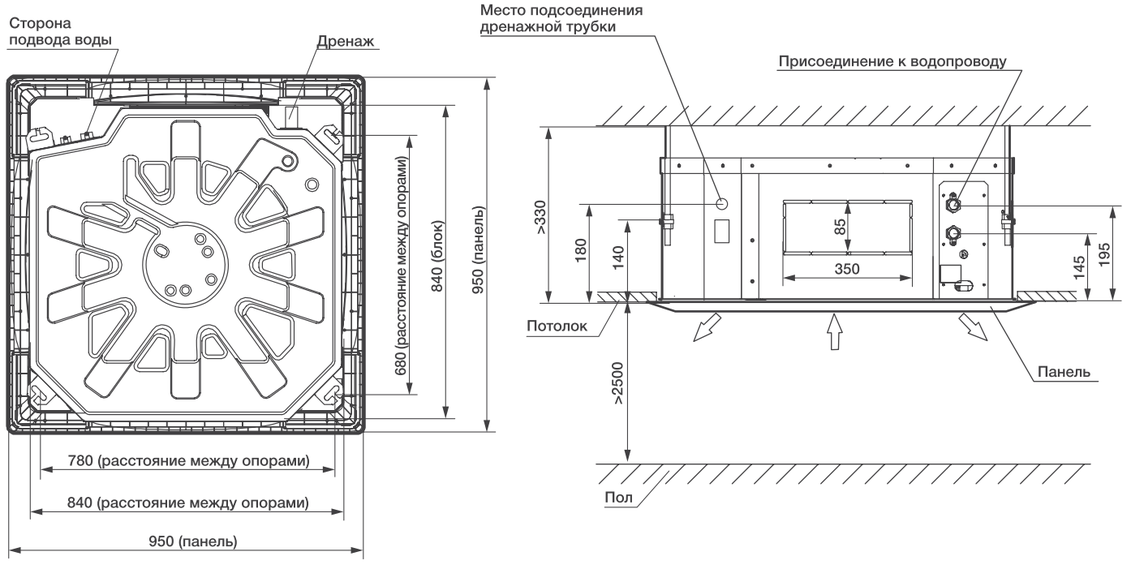

Габаритные размеры, представленные на чертеже, относятся к моделям CARRYROUND EFR-600R~EFR-750R.

Технические характеристики при различных параметрах для двухтрубных исполнений

t° воды,°C	t° воздуха,°C		EFR-300	EFR-400	EFR-500	EFR-600R	EFR-750R	EFR-850R	EFR-950R	EFR-1200R	EFR-1500R
5/10	27/18	полн. холодопроизводительность, кВт	3,5	4,4	5,3	6,7	8,3	8,6	9,7	12,3	15,2
		явн. холодопроизводительность, кВт	2,6	3,3	4,0	5,0	6,2	6,4	7,2	9,1	11,3
		расход воды, м³/ч	0,6	0,7	0,8	1,1	1,3	1,3	1,5	1,9	2,4
		падение давления, кПа	16,1	17,2	18,4	27,4	29,0	31,0	35,9	50,6	46,0
	27/19	полн. холодопроизводительность, кВт	3,8	4,7	5,7	7,2	8,8	9,2	10,4	13,1	16,3
		явн. холодопроизводительность, кВт	2,5	3,1	3,7	4,7	5,8	6,0	6,8	8,6	10,7
		расход воды, м³/ч	0,6	0,7	0,9	1,1	1,4	1,4	1,6	2,1	2,6
		падение давления, кПа	18,5	19,8	21,1	31,4	33,3	35,6	41,2	58,1	52,8
	27/20	полн. холодопроизводительность, кВт	4,0	5,0	6,1	7,7	9,4	9,8	11,1	14,0	17,4
		явн. холодопроизводительность, кВт	2,4	2,9	3,6	4,5	5,5	5,7	6,5	8,2	10,2
		расход воды, м³/ч	0,6	0,8	1,0	1,2	1,5	1,5	1,7	2,2	2,7
		падение давления, кПа	21,0	22,5	24,0	35,7	37,8	40,5	46,8	66,0	60,0
	27/21	полн. холодопроизводительность, кВт	4,2	5,2	6,4	8,1	9,9	10,3	11,6	14,7	18,3
		явн. холодопроизводительность, кВт	3,7	4,5	5,5	7,0	8,6	8,9	10,1	12,7	15,8
		расход воды, м³/ч	0,7	0,8	1,0	1,3	1,6	1,6	1,8	2,3	2,9
		падение давления, кПа	23,2	24,9	26,5	39,4	41,8	44,7	51,7	72,9	66,3
6/11	27/18	полн. холодопроизводительность, кВт	3,3	4,1	4,9	6,3	7,7	8,0	9,0	11,4	14,2
		явн. холодопроизводительность, кВт	2,5	3,1	3,8	4,8	5,9	6,1	6,9	8,7	10,9
		расход воды, м³/ч	0,5	0,6	0,8	1,0	1,2	1,3	1,4	1,8	2,2
		падение давления, кПа	14,0	15,0	16,0	23,7	25,1	26,9	31,1	43,9	39,9
	27/19	полн. холодопроизводительность, кВт	3,6	4,4	5,3	6,8	8,3	8,6	9,7	12,3	15,3
		явн. холодопроизводительность, кВт	2,4	2,9	3,6	4,5	5,6	5,8	6,5	8,3	10,2
		расход воды, м³/ч	0,6	0,7	0,8	1,1	1,3	1,4	1,5	1,9	2,4
		падение давления, кПа	16,2	17,4	18,5	27,6	29,2	31,3	36,2	51,0	46,4
	27/20	полн. холодопроизводительность, кВт	3,8	4,7	5,7	7,2	8,8	9,2	10,4	13,1	16,3
		явн. холодопроизводительность, кВт	2,2	2,8	3,4	4,3	5,2	5,4	6,2	7,8	9,7
		расход воды, м³/ч	0,6	0,7	0,9	1,1	1,4	1,4	1,6	2,1	2,6
		падение давления, кПа	18,4	19,7	21,1	31,3	33,2	35,5	41,1	57,9	52,6
	27/21	полн. холодопроизводительность, кВт	4,0	5,0	6,0	7,6	9,4	9,7	11,0	13,9	17,3
		явн. холодопроизводительность, кВт	2,1	2,6	3,2	4,1	5,0	5,2	5,9	7,4	9,2
		расход воды, м³/ч	0,6	0,8	0,9	1,2	1,5	1,5	1,7	2,2	2,7
		падение давления, кПа	20,8	22,3	23,8	35,4	37,5	40,1	46,4	65,4	59,5
7/12	27/18	полн. холодопроизводительность, кВт	3,0	3,7	4,5	5,7	7,1	7,3	8,3	10,5	13,0
		явн. холодопроизводительность, кВт	2,4	3,0	3,7	4,6	5,7	5,9	6,7	8,5	10,5
		расход воды, м³/ч	0,5	0,6	0,7	0,9	1,1	1,2	1,3	1,6	2,0
		падение давления, кПа	11,8	12,6	13,4	20,0	21,2	22,7	26,2	36,9	33,6
	27/19	полн. холодопроизводительность, кВт	3,3	4,1	5,0	6,3	7,7	8,0	9,0	11,4	14,2
		явн. холодопроизводительность, кВт	2,3	2,8	3,4	4,3	5,3	5,5	6,2	7,9	9,8
		расход воды, м³/ч	0,5	0,6	0,8	1,0	1,2	1,3	1,4	1,8	2,2
		падение давления, кПа	14,0	15,0	16,0	23,8	25,2	27,0	31,2	44,0	40,0
	27/20	полн. холодопроизводительность, кВт	3,5	4,4	5,3	6,7	8,3	8,6	9,7	12,3	15,2
		явн. холодопроизводительность, кВт	2,1	2,6	3,2	4,0	5,0	5,2	5,8	7,4	9,2
		расход воды, м³/ч	0,6	0,7	0,8	1,1	1,3	1,3	1,5	1,9	2,4
		падение давления, кПа	16,1	17,2	18,4	27,4	29,0	31,0	35,9	50,6	46,0
	27/21	полн. холодопроизводительность, кВт	3,8	4,6	5,6	7,1	8,8	9,1	10,3	13,0	16,2
		явн. холодопроизводительность, кВт	2,0	2,5	3,0	3,9	4,7	4,9	5,6	7,0	8,7
		расход воды, м³/ч	0,6	0,7	0,9	1,1	1,4	1,4	1,6	2,0	2,5
		падение давления, кПа	18,2	19,4	20,7	30,9	32,7	35,0	40,4	57,0	51,9
8/13	27/18	полн. холодопроизводительность, кВт	2,8	3,4	4,1	5,2	6,4	6,7	7,5	9,5	11,8
		явн. холодопроизводительность, кВт	2,3	2,9	3,5	4,4	5,4	5,7	6,4	8,1	10,0
		расход воды, м³/ч	0,4	0,5	0,6	0,8	1,0	1,0	1,2	1,5	1,9
		падение давления, кПа	9,7	10,4	11,1	16,5	17,5	18,7	21,6	30,5	27,7
	27/19	полн. холодопроизводительность, кВт	3,0	3,8	4,6	5,8	7,1	7,4	8,3	10,5	13,1
		явн. холодопроизводительность, кВт	2,2	2,7	3,3	4,1	5,1	5,3	6,0	7,5	9,3
		расход воды, м³/ч	0,5	0,6	0,7	0,9	1,1	1,2	1,3	1,7	2,0
		падение давления, кПа	11,9	12,7	13,6	20,2	21,4	22,9	26,4	37,3	33,9
	27/20	полн. холодопроизводительность, кВт	3,3	4,1	4,9	6,3	7,7	8,0	9,0	11,4	14,2
		явн. холодопроизводительность, кВт	2,0	2,5	3,1	3,9	4,8	5,0	5,6	7,1	8,8
		расход воды, м³/ч	0,5	0,6	0,8	1,0	1,2	1,3	1,4	1,8	2,2
		падение давления, кПа	14,0	15,0	16,0	23,7	25,1	26,9	31,1	43,9	39,9
	27/21	полн. холодопроизводительность, кВт	3,5	4,3	5,3	6,7	8,2	8,5	9,7	12,2	15,1
		явн. холодопроизводительность, кВт	1,9	2,4	2,9	3,7	4,5	4,7	5,3	6,7	8,3
		расход воды, м³/ч	0,6	0,7	0,8	1,1	1,3	1,3	1,5	1,9	2,4
		падение давления, кПа	15,9	17,1	18,2	27,1	28,7	30,7	35,5	50,0	45,5

t° воды,°C	t° воздуха,°C		EFR-300	EFR-400	EFR-500	EFR-600R	EFR-750R	EFR-850R	EFR-950R	EFR-1200R	EFR-1500R
9/14	27/18	полн. холодопроизводительность, кВт	2,5	3,0	3,7	4,7	5,7	6,0	6,7	8,5	10,6
		явн. холодопроизводительность, кВт	2,3	2,8	3,4	4,3	5,3	5,5	6,2	7,9	9,7
		расход воды, м³/ч	0,4	0,5	0,6	0,7	0,9	0,9	1,1	1,3	1,7
		падение давления, кПа	7,8	8,3	8,9	13,2	14,0	15,0	17,3	24,4	22,2
	27/19	полн. холодопроизводительность, кВт	2,8	3,4	4,2	5,3	6,5	6,7	7,6	9,6	11,9
		явн. холодопроизводительность, кВт	2,1	2,6	3,1	4,0	4,9	5,0	5,7	7,2	8,9
		расход воды, м³/ч	0,4	0,5	0,7	0,8	1,0	1,1	1,2	1,5	1,9
		падение давления, кПа	9,9	10,6	11,3	16,8	17,8	19,1	22,1	31,1	28,3
	27/20	полн. холодопроизводительность, кВт	3,0	3,7	4,5	5,7	7,1	7,3	8,3	10,5	13,0
		явн. холодопроизводительность, кВт	1,9	2,4	2,9	3,7	4,5	4,7	5,3	6,7	8,3
		расход воды, м³/ч	0,5	0,6	0,7	0,9	1,1	1,2	1,3	1,6	2,0
		падение давления, кПа	11,8	12,6	13,4	20,0	21,2	22,7	26,2	36,9	33,6
	27/21	полн. холодопроизводительность, кВт	3,3	4,0	4,9	6,2	7,6	7,9	8,9	11,3	14,0
		явн. холодопроизводительность, кВт	1,8	2,2	2,7	3,4	4,2	4,4	5,0	6,3	7,8
		расход воды, м³/ч	0,5	0,6	0,8	1,0	1,2	1,2	1,4	1,8	2,2
		падение давления, кПа	13,6	14,6	15,5	23,1	24,5	26,2	30,3	42,7	38,9

Технические характеристики при различных параметрах для четрехтрубных исполнений

t° воды,°C	t° воздуха,°C		EFR-300S	EFR-400S	EFR-500S	EFR-600F	EFR-750F	EFR-850F	EFR-950F	EFR-1200F	EFR-1500F
5/10	27/18	полн. холодопроизводительность, кВт	2,9	3,4	4,1	6,0	7,0	7,3	7,9	10,9	12,5
		явн. холодопроизводительность, кВт	2,2	2,6	3,1	4,5	5,2	5,4	5,9	8,2	9,3
		расход воды, м³/ч	0,5	0,5	0,7	0,9	1,1	1,1	1,2	1,7	2,0
		падение давления, кПа	25,3	18,4	27,6	17,2	19,5	23,0	25,3	36,8	43,7
	27/19	полн. холодопроизводительность, кВт	3,2	3,7	4,4	6,4	7,5	7,8	8,5	11,7	13,4
		явн. холодопроизводительность, кВт	2,1	2,4	2,9	4,2	4,9	5,1	5,6	7,7	8,8
		расход воды, м³/ч	0,5	0,6	0,7	1,0	1,2	1,2	1,3	1,8	2,1
		падение давления, кПа	29,0	21,1	31,7	19,8	22,4	26,4	29,0	42,2	50,1
	27/20	полн. холодопроизводительность, кВт	3,4	3,9	4,7	6,9	8,0	8,3	9,0	12,5	14,3
		явн. холодопроизводительность, кВт	2,0	2,3	2,8	4,0	4,7	4,9	5,3	7,3	8,4
		расход воды, м³/ч	0,5	0,6	0,7	1,1	1,3	1,3	1,4	2,0	2,2
		падение давления, кПа	33,0	24,0	36,0	22,5	25,5	30,0	33,0	48,0	57,0
	27/21	полн. холодопроизводительность, кВт	3,5	4,1	5,0	7,2	8,4	8,7	9,5	13,1	15,0
		явн. холодопроизводительность, кВт	3,1	3,6	4,3	6,2	7,3	7,5	8,2	11,4	13,0
		расход воды, м³/ч	0,6	0,6	0,8	1,1	1,3	1,4	1,5	2,1	2,3
		падение давления, кПа	36,5	26,5	39,8	24,9	28,2	33,1	36,5	53,0	63,0
6/11	27/18	полн. холодопроизводительность, кВт	2,8	3,2	3,8	5,6	6,5	6,8	7,4	10,2	11,6
		явн. холодопроизводительность, кВт	2,1	2,4	2,9	4,3	5,0	5,2	5,6	7,8	8,9
		расход воды, м³/ч	0,4	0,5	0,6	0,9	1,0	1,1	1,2	1,6	1,8
		падение давления, кПа	21,9	16,0	23,9	15,0	17,0	19,9	21,9	31,9	37,9
	27/19	полн. холодопроизводительность, кВт	3,0	3,4	4,1	6,0	7,0	7,3	7,9	11,0	12,5
		явн. холодопроизводительность, кВт	2,0	2,3	2,8	4,0	4,7	4,9	5,3	7,4	8,4
		расход воды, м³/ч	0,5	0,5	0,7	0,9	1,1	1,1	1,2	1,7	2,0
		падение давления, кПа	25,5	18,5	27,8	17,4	19,7	23,2	25,5	37,1	44,0
	27/20	полн. холодопроизводитель-ность, кВт	3,2	3,7	4,4	6,4	7,5	7,8	8,5	11,7	13,4
		явн. холодопроизводительность, кВт	1,9	2,2	2,6	3,8	4,4	4,6	5,0	6,9	7,9
		расход воды, м³/ч	0,5	0,6	0,7	1,0	1,2	1,2	1,3	1,8	2,1
		падение давления, кПа	29,0	21,1	31,6	19,7	22,4	26,3	29,0	42,1	50,0
	27/21	полн. холодопроизводительность, кВт	3,4	3,9	4,7	6,8	8,0	8,3	9,0	12,5	14,2
		явн. холодопроизводительность, кВт	1,8	2,1	2,5	3,6	4,2	4,4	4,8	6,6	7,6
		расход воды, м³/ч	0,5	0,6	0,7	1,1	1,2	1,3	1,4	2,0	2,2
		падение давления, кПа	32,7	23,8	35,7	22,3	25,3	29,7	32,7	47,6	56,5
7/12	27/18	полн. холодопроизводительность, кВт	2,5	2,9	3,5	5,1	6,0	6,2	6,8	9,4	10,7
		явн. холодопроизводительность, кВт	2,0	2,4	2,9	4,1	4,8	5,0	5,4	7,5	8,6
		расход воды, м³/ч	0,4	0,5	0,6	0,8	0,9	1,0	1,1	1,5	1,7
		падение давления, кПа	18,5	13,4	20,2	12,6	14,3	16,8	18,5	26,9	31,9
	27/19	полн. холодопроизводительность, кВт	2,8	3,2	3,9	5,6	6,5	6,8	7,4	10,2	11,6
		явн. холодопроизводительность, кВт	1,9	2,2	2,7	3,9	4,5	4,7	5,1	7,0	8,0
		расход воды, м³/ч	0,4	0,5	0,6	0,9	1,0	1,1	1,2	1,6	1,8
		падение давления, кПа	22,0	16,0	24,0	15	17	20	22	32	38
	27/20	полн. холодопроизводительность, кВт	2,9	3,4	4,1	6,0	7,0	7,3	7,9	10,9	12,5
		явн. холодопроизводительность, кВт	1,8	2,1	2,5	3,6	4,2	4,4	4,8	6,6	7,5
		расход воды, м³/ч	0,5	0,5	0,7	0,9	1,1	1,1	1,2	1,7	2,0
		падение давления, кПа	25,3	18,4	27,6	17,2	19,5	23,0	25,3	36,8	43,7
	27/21	полн. холодопроизводитель-ность, кВт	3,1	3,6	4,4	6,4	7,4	7,7	8,4	11,6	13,3
		явн. холодопроизводительность, кВт	1,7	2,0	2,4	3,5	4,0	4,2	4,5	6,3	7,2
		расход воды, м³/ч	0,5	0,6	0,7	1	1,2	1,2	1,3	1,8	2,1
		падение давления, кПа	28,5	20,7	31,1	19,4	22,0	25,9	28,5	41,5	49,3

t° воды,°C	t° воздуха,°C		EFR-300S	EFR-400S	EFR-500S	EFR-600F	EFR-750F	EFR-850F	EFR-950F	EFR-1200F	EFR-1500F
8/13	27/18	полн. холодопроизводительность, кВт	2,3	2,7	3,2	4,7	5,4	5,7	6,1	8,5	9,7
		явн. холодопроизводительность, кВт	1,9	2,3	2,7	4,0	4,6	4,8	5,2	7,2	8,2
		расход воды, м³/ч	0,4	0,4	0,5	0,7	0,9	0,9	1,0	1,3	1,5
		падение давления, кПа	15,3	11,1	16,6	10,4	11,8	13,9	15,3	22,2	26,3
	27/19	полн. холодопроизводительность, кВт	2,5	2,9	3,5	5,2	6,0	6,3	6,8	9,4	10,7
		явн. холодопроизводительность, кВт	1,8	2,1	2,5	3,7	4,3	4,5	4,9	6,7	7,7
		расход воды, м³/ч	0,4	0,5	0,6	0,8	0,9	1,0	1,1	1,5	1,7
		падение давления, кПа	18,7	13,6	20,3	12,7	14,4	17,0	18,7	27,1	32,2
	27/20	полн. холодопроизводительность, кВт	2,8	3,2	3,8	5,6	6,5	6,8	7,4	10,2	11,6
		явн. холодопроизводительность, кВт	1,7	2,0	2,4	3,5	4,0	4,2	4,6	6,3	7,2
		расход воды, м³/ч	0,4	0,5	0,6	0,9	1,0	1,1	1,2	1,6	1,8
		падение давления, кПа	21,9	16,0	23,9	15,0	17,0	19,9	21,9	31,9	37,9
	27/21	полн. холодопроизводительность, кВт	2,9	3,4	4,1	6,0	7,0	7,2	7,9	10,9	12,4
		явн. холодопроизводительность, кВт	1,6	1,9	2,3	3,3	3,8	4,0	4,3	6,0	6,8
		расход воды, м³/ч	0,5	0,5	0,6	0,9	1,1	1,1	1,2	1,7	1,9
		падение давления, кПа	25,0	18,2	27,3	17,1	19,3	22,7	25,0	36,4	43,2
9/14	27/18	полн. холодопроизводительность, кВт	2,0	2,4	2,9	4,2	4,9	5,1	5,5	7,6	8,7
		явн. холодопроизводительность, кВт	1,9	2,2	2,6	3,9	4,5	4,7	5,1	7,0	8,0
		расход воды, м³/ч	0,3	0,4	0,5	0,7	0,8	0,8	0,9	1,2	1,4
		падение давления, кПа	12,2	8,9	13,3	8,3	9,4	11,1	12,2	17,7	21,1
	27/19	полн. холодопроизводительность, кВт	2,3	2,7	3,2	4,7	5,5	5,7	6,2	8,6	9,8
		явн. холодопроизводительность, кВт	1,7	2,0	2,4	3,5	4,1	4,3	4,6	6,4	7,3
		расход воды, м³/ч	0,4	0,4	0,5	0,7	0,9	0,9	1,0	1,3	1,5
		падение давления, кПа	15,6	11,3	17,0	10,6	12,0	14,2	15,6	22,7	26,9
	27/20	полн. холодопроизводительность, кВт	2,5	2,9	3,5	5,1	6,0	6,2	6,8	9,4	10,7
		явн. холодопроизводительность, кВт	1,6	1,9	2,3	3,3	3,8	4,0	4,3	6,0	6,8
		расход воды, м³/ч	0,4	0,5	0,6	0,8	0,9	1,0	1,1	1,5	1,7
		падение давления, кПа	18,5	13,4	20,2	12,6	14,3	16,8	18,5	26,9	31,9
	27/21	полн. холодопроизводительность, кВт	2,7	3,1	3,8	5,5	6,4	6,7	7,3	10,1	11,5
		явн. холодопроизводительность, кВт	1,5	1,7	2,1	3,1	3,6	3,7	4,0	5,6	6,4
		расход воды, м³/ч	0,4	0,5	0,6	0,9	1,0	1,1	1,1	1,6	1,8
		падение давления, кПа	21,4	15,5	23,3	14,6	16,5	19,4	21,4	31,1	36,9

Температура воды на входе/выходе.
Температура воздуха по сухому/влажному термометру.
Высокая скорость вентилятора.

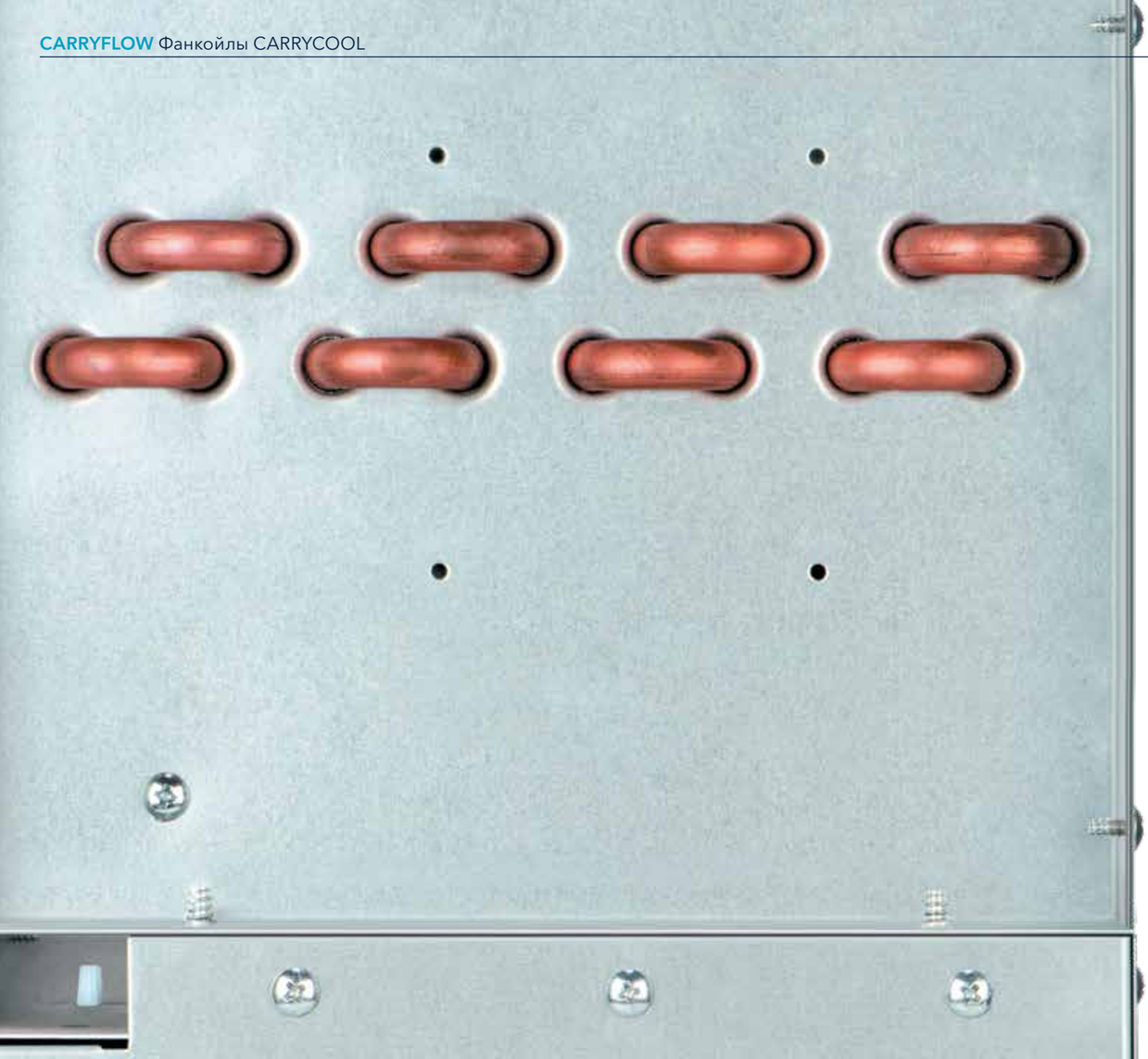

Канальные фанкойлы серии CARRYFLOW – самая востребованная модель для монтажа в помещениях большой площади и сложной конфигурации. Установленные в фанкойлах центробежные вентиляторы гарантируют высокий расход воздуха и высокое статическое давление, что позволяет подавать воздух по воздуховодам большой протяженности и обеспечивает равномерное распределение холода, без создания различных температурных зон.

Серия CARRYFLOW разработана в соответствии с европейскими нормами и отвечает самым жестким стандартам качества.

Конструктивные особенности

Канальный фанкойл серии CARRYFLOW выполнен из высококачественных компонентов, прошедших многоступенчатый контроль качества. Корпус прибора изготавливается из высокопрочной оцинкованной листовой стали, что гарантирует его износостойкость и долговечность. Поддон для сбора конденсата выполнен из оцинкованной стали и покрыт слоем теплоизоляции. Стандартно фанкойлы комплектуются сетчатым фильтром из регенерируемого полипропилена, который легко вынимается и чистится.

Управление

Пользователям опционально предлагается большой выбор систем управления: проводной пульт с ЖК-дисплеем и термостат.

Также возможно групповое управление и диспетчеризация.

Опции и аксессуары

- Дренажный поддон, разработанный с учетом подключения 3-х ходового клапана к фанкойлу (в комплекте).
- Воздушный (противопылевой) фильтр класса G2 (в комплекте).
- Возможность группового управления и диспетчеризации (опция).
- Настенный пульт управления и термостат (опция).

Канальные фанкойлы CARRYFLOW

Возможность скрытой установки и высокий напор позволяют равномерно подавать по воздуховодам очищенный и охлажденный воздух в любую часть помещений, а также обслуживать одним фанкойлом сразу несколько помещений.

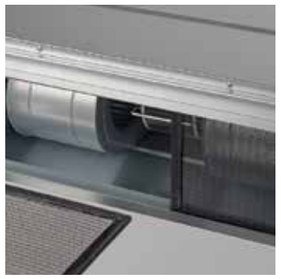

Фильтры

Каждый фанкойл комплектуется металлокаркасным фильтром.
При необходимости фильтр легко вынимается и моется.

Высокий напор (до 100 Па)

Мощные центробежные вентиляторы позволяют создавать высокий напор. Вентиляторы статически и динамически сбалансированы, установлены на резиновых антивибрационных опорах.

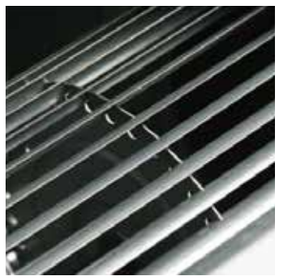

Групповое управление

Возможность управления 64 блоками с помощью опционального мультифункционального пульта на дистанции до 1200 м.

Надежные и долговечные материалы

Медные трубки и алюминиевое оребрение теплообменника с покрытием из гидрофильного алюминия. Встроенный дренажный поддон из оцинкованной стали оснащен теплоизоляцией, предотвращающей запотевание и коррозию.

Канальный фанкойл

EFF

Преимущества

- Антикоррозийное покрытие теплообменника.
- Легкомоющийся фильтр.
- Низкий уровень шума.
- Высокий уровень напора воздуха, статического давления (70 или 100 Па) и производительности.
- Расширенный дренажный поддон для более надежной защиты потолка.
- Универсальность монтажа и установки:
  - выбор направления снятия фильтра;
  - возможность подвода провода хладагента с правой и с левой стороны.
- Опционально поставляются:
  - проводной пульт с ЖК-дисплеем;
  - термостат;
  - групповое управление и диспетчеризация.

Расширенный функционал

Технические данные

	EFF-200G30	EFF-300G30	EFF-400G30	EFF-500G30	EFF-600G30	EFF-800G30	EFF-1000G30	EFF-1200G30	EFF-1400G30
Характеристики									
Холодопроизводительность, кВт	2,2	3,0	4,0	4,8	6,1	8,3	9,8	11,9	13,5
Теплопроизводительность, кВт	3,5	4,7	5,9	7,5	8,9	12,1	14,9	18,2	21,5
Потребляемая мощность, кВт	0,045	0,06	0,067	0,089	0,11	0,13	0,171	0,212	0,249
Расход воды, л/час	344	464	619	757	946	1290	1531	1858	2116
Расход воздуха, $м^3$/час	340	510	680	850	1020	1360	1700	2040	2380
Статическое давление, Па	30	30	30	30	30	30	30	30	30
Потери давления воды, кПа	5	11	19	22	14	14	22	39	46
Уровень шума, дБ(А)	38	38	39	42	42	43	44	45	46
Вес блока, кг	13,9	16,5	19,2	19,2	22	30,9	33,4	38,5	42,1
Размеры, мм	241×741×522	241×841×522	241×941×522	241×941×522	241×1161×522	241×1461×522	241×1566×522	241×1856×522	241×2022×522

	EFF-800G70	EFF-1000G70	EFF-1200G70	EFF-1400G70	EFF-1600G100	EFF-1800G100	EFF-2200G100
Характеристики							
Холодопроизводительность, кВт	7,3	9,7	11,0	13,2	15,5	17,4	21,9
Теплопроизводительность, кВт	10,7	14,5	16,5	19,7	23,3	26,2	33,0
Потребляемая мощность, кВт	0,35	0,35	0,35	0,35	0,55	0,8	0,95
Расход воды, л/час	1135	1514	1720	2064	2425	2718	3423
Расход воздуха, $м^3$/час	1360	1700	2040	2380	2720	3060	3740
Статическое давление, Па	70	70	70	70	100	100	100
Потери давления воды, кПа	8	24	24	36	52	90	130
Уровень шума, дБ(А)	46	47	48	49	51	57	58
Вес блока, кг	50	52	52	54	76	76	76
Размеры, мм	400×946×816	400×946×816	400×946×816	400×946×816	400×1290×809	400×1290×809	400×1290×809

Охлаждение: температура входящего воздуха 27 °C по сухому термометру, 19 °C по влажному термометру, температура воды на входе/выходе 7/12 °C.
Нагрев: температура входящего воздуха 20 °C по сухому термометру, температура воды на входе 50 °C.
Элетропитание 220 В/50 Гц/1 ф.

Для высоконапорных фанкойлов:
Номинальные технические данные приведены при максимальной скорости и при внешнем статическом давлением 70 Па; напряжение 220 В/50 Гц/1 ф.
Охлаждение: температура окружающей среды 27 °C по сухому термометру и 19 °C по влажному; температура входящей воды 7 °C, температура выходящей воды 12 °C. Обогрев: температура окружающей среды 20 °C, температура входящей воды 70 °C, температура выходящей воды 60 °C.
Уровень шума измерялся в полубезэховой испытательной камере.

Рекомендуемые модели трехходовых клапанов

	EFF-200G30	EFF-300G30	EFF-400G30	EFF-500G30	EFF-600G30	EFF-800G30	EFF-1000G30	EFF-1200G30	EFF-1400G30
Модель клапана	RCVA 1/2 (1,6)-230		RCVA 3/4 (2,5)-230			RCVA 3/4 (6,0)-230			

	EFF-800G70	EFF-1000G70	EFF-1200G70	EFF-1400G70	EFF-1600G100	EFF-1800G100	EFF-2200G100
Модель клапана	RCVA 3/4 (2,5)-230	RCVA 3/4 (6,0)-230					

Габаритные размеры

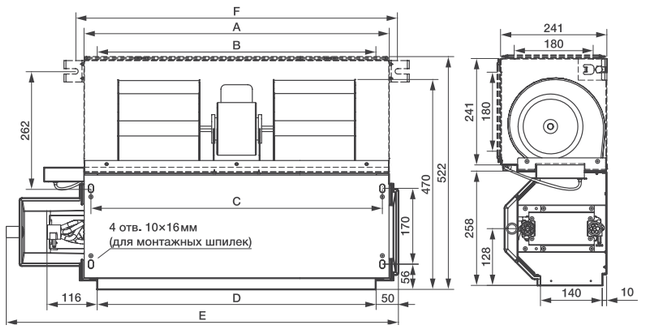

Высоконапорные фанкойлы CARRYFLOW

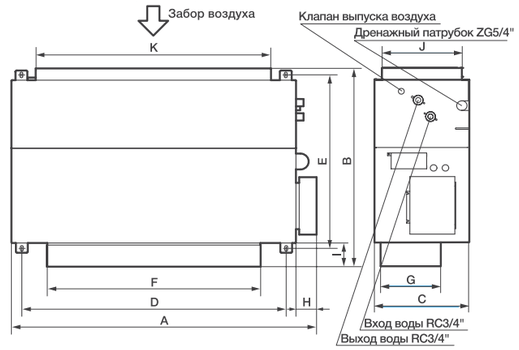

	EFF-200G30	EFF-300G30	EFF-400G30	EFF-500G30	EFF-600G30
Размер, мм					
A	545	645	745	965	1265
B	484	585	685	905	1205
C	513	613	713	933	1233
D	485	585	685	905	1205
E	741	841	941	1161	1461
F	583	683	783	1003	1303

	EFF-800G30	EFF-1000G30	EFF-1200G30	EFF-1400G30
Размер, мм				
A	1370	1660	1826	12,3
B	1310	1600	1766	19,5
C	1338	1628	1794	0,249
D	1310	1600	1766	2116
E	1566	1856	2022	2380
F	1408	1698	1864	30

	EFF-800G70 EFF-1000G70 EFF-1200G70 EFF-1400G70	EFF-1600G100 EFF-1800G100 EFF-2200G100
Размер, мм		
A	946	1290
B	816	809
C	400	400
D	778	1118
E	767	765
F	306	900
G	219	249
H	88	88
I	37	39
J	338	320
K	512	995

Технические характеристики при различных параметрах

t° воды, °C	t° воздуха, °C		EFF-200G30	EFF-300G30	EFF-400G30	EFF-500G30	EFF-600G30	EFF-800G30	EFF-1000G30	EFF-1200G30	EFF-1400G30
5/10	21/15	полн. холодопроизводительность, кВт	1,6	2,1	2,9	3,5	4,3	5,9	7,0	8,5	9,7
		явн. холодопроизводительность, кВт	1,2	1,6	2,1	2,6	3,3	4,5	5,3	6,4	7,3
		расход воды, м³/ч	0,3	0,3	0,4	0,5	0,7	0,9	1,1	1,3	1,5
		падение давления, кПа	2,6	5,7	9,8	11,4	7,2	7,2	11,4	20,1	23,8
	27/19	полн. холодопроизводительность, кВт	2,5	3,4	4,6	5,6	7,0	9,5	11,2	13,7	15,5
		явн. холодопроизводительность, кВт	1,7	2,2	3,0	3,6	4,6	6,2	7,4	9,0	10,2
		расход воды, м³/ч	0,4	0,5	0,7	0,9	1,1	1,5	1,8	2,1	2,4
		падение давления, кПа	6,6	14,5	25,1	29,0	18,5	18,5	29,0	51,5	60,7
	29/21	полн. холодопроизводительность, кВт	2,8	3,8	5,1	6,2	7,8	10,6	12,6	15,3	17,4
		явн. холодопроизводительность, кВт	2,5	3,3	4,4	5,4	6,7	9,2	10,9	13,2	15,1
		расход воды, м³/ч	0,4	0,6	0,8	1,0	1,2	1,7	2,0	2,4	2,7
		падение давления, кПа	8,3	18,2	31,5	36,4	23,2	23,2	36,4	64,6	76,2
	33/25	полн. холодопроизводительность, кВт	3,9	5,2	7,0	8,5	10,7	14,5	17,2	20,9	23,8
		явн. холодопроизводительность, кВт	1,9	2,6	3,4	4,2	5,2	7,1	8,5	10,3	11,7
		расход воды, м³/ч	0,6	0,8	1,1	1,3	1,7	2,3	2,7	3,3	3,7
		падение давления, кПа	15,5	34,1	58,9	68,2	43,4	43,4	68,2	120,9	142,6
6/11	21/15	полн. холодопроизводительность, кВт	1,4	1,9	2,5	3,1	3,9	5,3	6,3	7,6	8,7
		явн. холодопроизводительность, кВт	1,1	1,5	2,0	2,5	3,1	4,2	5,0	6,1	7,0
		расход воды, м³/ч	0,2	0,3	0,4	0,5	0,6	0,8	1,0	1,2	1,4
		падение давления, кПа	2,1	4,5	7,8	9,0	5,7	5,7	9,0	16,0	18,9
	27/19	полн. холодопроизводительность, кВт	2,4	3,2	4,3	5,2	6,5	8,9	10,5	12,8	14,6
		явн. холодопроизводительность, кВт	1,6	2,1	2,9	3,5	4,4	6,0	7,1	8,6	9,8
		расход воды, м³/ч	0,4	0,5	0,7	0,8	1,0	1,4	1,7	2,0	2,3
		падение давления, кПа	5,8	12,7	22,0	25,5	16,2	16,2	25,5	45,2	53,3
	29/21	полн. холодопроизводительность, кВт	2,7	3,6	4,8	5,9	7,4	10,1	11,9	14,5	16,5
		явн. холодопроизводительность, кВт	1,4	1,9	2,6	3,1	3,9	5,4	6,4	7,7	8,8
		расход воды, м³/ч	0,4	0,6	0,8	0,9	1,2	1,6	1,9	2,3	2,6
		падение давления, кПа	7,4	16,4	28,2	32,7	20,8	20,8	32,7	58,0	68,4
	33/25	полн. холодопроизводительность, кВт	3,7	5,0	6,7	8,2	10,2	13,9	16,5	20,1	22,9
		явн. холодопроизводительность, кВт	1,8	2,4	3,3	4,0	5,0	6,8	8,1	9,8	11,1
		расход воды, м³/ч	0,6	0,8	1,1	1,3	1,6	2,2	2,6	3,1	3,6
		падение давления, кПа	14,3	31,4	54,2	62,7	39,9	39,9	62,7	111,2	131,1

t° воды, °C	t° воздуха, °C		EFF-200G30	EFF-300G30	EFF-400G30	EFF-500G30	EFF-600G30	EFF-800G30	EFF-1000G30	EFF-1200G30	EFF-1400G30
7/12	21/15	полн. холодопроизводительность, кВт	1,2	1,7	2,2	2,7	3,4	4,6	5,4	6,6	7,5
		явн. холодопроизводительность, кВт	1,1	1,4	1,9	2,4	2,9	4,0	4,8	5,8	6,6
		расход воды, м³/ч	0,2	0,3	0,3	0,4	0,5	0,7	0,9	1,0	1,2
		падение давления, кПа	1,5	3,4	5,8	6,8	4,3	4,3	6,8	12,0	14,1
	27/19	полн. холодопроизводительность, кВт	2,2	3,0	4,0	4,8	6,1	8,3	9,8	11,9	13,5
		явн. холодопроизводительность, кВт	1,5	2,0	2,7	3,3	4,2	5,7	6,7	8,2	9,3
		расход воды, м³/ч	0,3	0,5	0,6	0,8	1,0	1,3	1,5	1,9	2,1
		падение давления, кПа	5	11	19	22	14	14	22	39	46
	29/21	полн. холодопроизводительность, кВт	2,5	3,4	4,5	5,5	6,9	9,4	11,1	13,5	15,4
		явн. холодопроизводительность, кВт	1,4	1,8	2,4	3,0	3,7	5,1	6,0	7,3	8,3
		расход воды, м³/ч	0,4	0,5	0,7	0,9	1,1	1,5	1,7	2,1	2,4
		падение давления, кПа	6,5	14,3	24,6	28,5	18,1	18,1	28,5	50,6	59,6
	33/25	полн. холодопроизводительность, кВт	3,6	4,8	6,4	7,8	9,8	13,3	15,8	19,2	21,9
		явн. холодопроизводительность, кВт	1,7	2,4	3,1	3,8	4,8	6,5	7,8	9,4	10,7
		расход воды, м³/ч	0,6	0,8	1,0	1,2	1,5	2,1	2,5	3,0	3,4
		падение давления, кПа	13,1	28,7	49,6	57,5	36,6	36,6	57,5	101,9	120,2
8/13	21/15	полн. холодопроизводительность, кВт	1,0	1,4	1,8	2,3	2,8	3,9	4,6	5,6	6,3
		явн. холодопроизводительность, кВт	1,0	1,4	1,8	2,2	2,8	3,8	4,5	5,4	6,2
		расход воды, м³/ч	0,2	0,2	0,3	0,4	0,4	0,6	0,7	0,9	1,0
		падение давления, кПа	1,1	2,4	4,2	4,8	3,1	3,1	4,8	8,5	10,1
	27/19	полн. холодопроизводительность, кВт	2,0	2,7	3,6	4,5	5,6	7,6	9,0	10,9	12,5
		явн. холодопроизводительность, кВт	1,5	2,0	2,6	3,2	4,0	5,4	6,4	7,8	8,9
		расход воды, м³/ч	0,3	0,4	0,6	0,7	0,9	1,2	1,4	1,7	2,0
		падение давления, кПа	4,2	9,3	16,1	18,6	11,9	11,9	18,6	33,1	39,0
	29/21	полн. холодопроизводительность, кВт	2,3	3,2	4,2	5,2	6,5	8,8	10,4	12,7	14,4
		явн. холодопроизводительность, кВт	1,3	1,7	2,3	2,8	3,5	4,8	5,7	6,9	7,9
		расход воды, м³/ч	0,4	0,5	0,7	0,8	1,0	1,4	1,6	2,0	2,3
		падение давления, кПа	5,7	12,5	21,6	25,0	15,9	15,9	25,0	44,3	52,3
	33/25	полн. холодопроизводительность, кВт	3,4	4,6	6,1	7,5	9,3	12,7	15,1	18,4	20,9
		явн. холодопроизводительность, кВт	1,7	2,2	3,0	3,6	4,5	6,2	7,4	8,9	10,2
		расход воды, м³/ч	0,5	0,7	1,0	1,2	1,5	2,0	2,4	2,9	3,3
		падение давления, кПа	11,9	26,2	45,3	52,4	33,4	33,4	52,4	93,0	109,7
9/14	21/15	полн. холодопроизводительность, кВт	0,9	1,2	1,7	2,0	2,5	3,5	4,1	5,0	5,7
		явн. холодопроизводительность, кВт	0,9	1,2	1,6	2,0	2,5	3,4	4,0	4,8	5,5
		расход воды, м³/ч	0,1	0,2	0,3	0,3	0,4	0,5	0,6	0,8	0,9
		падение давления, кПа	0,9	1,9	3,4	3,9	2,5	2,5	3,9	6,9	8,1
	27/19	полн. холодопроизводительность, кВт	1,8	2,5	3,3	4,1	5,1	6,9	8,2	10,0	11,4
		явн. холодопроизводительность, кВт	1,4	1,9	2,5	3,0	3,8	5,2	6,2	7,5	8,5
		расход воды, м³/ч	0,3	0,4	0,5	0,6	0,8	1,1	1,3	1,6	1,8
		падение давления, кПа	3,5	7,8	13,4	15,6	9,9	9,9	15,6	27,6	32,6
	29/21	полн. холодопроизводительность, кВт	2,2	2,9	3,9	4,8	6,0	8,1	9,7	11,7	13,3
		явн. холодопроизводительность, кВт	1,2	1,6	2,2	2,7	3,3	4,5	5,4	6,5	7,4
		расход воды, м³/ч	0,3	0,5	0,6	0,8	0,9	1,3	1,5	1,8	2,1
		падение давления, кПа	4,9	10,7	18,5	21,4	13,6	13,6	21,4	37,9	44,7
	33/25	полн. холодопроизводительность, кВт	3,2	4,4	5,8	7,1	8,9	12,1	14,4	17,5	19,9
		явн. холодопроизводительность, кВт	1,6	2,1	2,9	3,5	4,4	6,0	7,1	8,6	9,8
		расход воды, м³/ч	0,5	0,7	0,9	1,1	1,4	1,9	2,3	2,7	3,1
		падение давления, кПа	10,8	23,8	41,2	47,7	30,3	30,3	47,7	84,5	99,7

Температура воды на входе/выходе.
Температура воздуха по сухому/влажному термометру.
Высокая скорость вентилятора.

Технические характеристики при различных параметрах для высоконапорных фанкойлов

t° воды, °C	t° воздуха, °C		EFF-800G70	EFF-1000G70	EFF-1200G70	EFF-1400G70	EFF-1600G100	EFF-1800G100	EFF-2200G100
5/10	27/18	полн, холодопроизводительность, кВт	7,8	10,4	11,8	14,2	16,6	18,6	23,5
		явн, холодопроизводительность, кВт	5,8	7,7	8,8	10,5	12,4	13,9	17,5
		расход воды, м³/ч	1,2	1,6	1,8	2,2	2,6	2,9	3,7
		падение давления, кПа	9,2	27,6	27,6	41,4	59,8	103,5	149,4
	27/19	полн, холодопроизводительность, кВт	8,3	11,1	12,6	15,2	17,8	20,0	25,1
		явн, холодопроизводительность, кВт	5,5	7,3	8,3	9,9	11,7	13,1	16,5
		расход воды, м³/ч	1,3	1,7	2,0	2,4	2,8	3,1	3,9
		падение давления, кПа	10,6	31,7	31,7	47,5	68,6	118,7	171,5
	27/20	полн, холодопроизводительность, кВт	8,9	11,9	13,5	16,2	19,0	21,3	26,8
		явн, холодопроизводительность, кВт	5,2	6,9	7,9	9,5	11,1	12,5	15,7
		расход воды, м³/ч	1,4	1,9	2,1	2,5	3,0	3,3	4,2
		падение давления, кПа	12,0	36,0	36,0	54,0	78,1	135,1	195,1
	27/21	полн, холодопроизводительность, кВт	9,4	12,5	14,2	17,0	20,0	22,4	28,2
		явн, холодопроизводительность, кВт	8,1	10,8	12,2	14,7	17,3	19,3	24,4
		расход воды, м³/ч	1,5	2,0	2,2	2,7	3,1	3,5	4,4
		падение давления, кПа	13,3	39,8	39,8	59,6	86,2	149,1	215,4

t° воды, °C	t° воздуха, °C		EFF-800G70	EFF-1000G70	EFF-1200G70	EFF-1400G70	EFF-1600G100	EFF-1800G100	EFF-2200G100
6/11	27/18	полн, холодопроизводительность, кВт	7,3	9,7	11,0	13,2	15,5	17,4	21,9
		явн, холодопроизводительность, кВт	5,6	7,4	8,4	10,1	11,9	13,3	16,7
		расход воды, м³/ч	1,1	1,5	1,7	2,1	2,4	2,7	3,4
		падение давления, кПа	8,0	23,9	23,9	35,9	51,9	89,7	129,6
	27/19	полн, холодопроизводительность, кВт	7,8	10,4	11,8	14,2	16,7	18,7	23,6
		явн, холодопроизводительность, кВт	5,2	7,0	7,9	9,5	11,2	12,5	15,8
		расход воды, м³/ч	1,2	1,6	1,9	2,2	2,6	2,9	3,7
		падение давления, кПа	9,3	27,8	27,8	41,7	60,3	104,3	150,6
	27/20	полн, холодопроизводительность, кВт	8,3	11,1	12,6	15,2	17,8	20,0	25,1
		явн, холодопроизводительность, кВт	4,9	6,6	7,5	9,0	10,5	11,8	14,9
		расход воды, м³/ч	1,3	1,7	2,0	2,4	2,8	3,1	3,9
		падение давления, кПа	10,5	31,6	31,6	47,4	68,4	118,4	171,1
	27/21	полн, холодопроизводительность, кВт	8,9	11,8	13,4	16,1	18,9	21,2	26,7
		явн, холодопроизводительность, кВт	4,7	6,3	7,1	8,6	10,1	11,3	14,2
		расход воды, м³/ч	1,4	1,9	2,1	2,5	3,0	3,3	4,2
		падение давления, кПа	11,9	35,7	35,7	53,5	77,3	133,8	193,3
7/12	27/18	полн, холодопроизводительность, кВт	6,7	8,9	10,1	12,1	14,2	15,9	20,1
		явн, холодопроизводительность, кВт	5,4	7,2	8,1	9,8	11,5	12,8	16,2
		расход воды, м³/ч	1,0	1,4	1,6	1,9	2,2	2,5	3,1
		падение давления, кПа	6,7	20,2	20,2	30,2	43,7	75,6	109,2
	27/19	полн, холодопроизводительность, кВт	7,3	9,7	11,0	13,2	15,5	17,4	21,9
		явн, холодопроизводительность, кВт	5,0	6,7	7,6	9,1	10,7	12,0	15,1
		расход воды, м³/ч	1,1	1,5	1,7	2,1	2,4	2,7	3,4
		падение давления, кПа	8,0	24,0	24,0	36,0	52,0	90,0	130,0
	27/20	полн, холодопроизводительность, кВт	7,8	10,4	11,8	14,2	16,6	18,6	23,5
		явн, холодопроизводительность, кВт	4,7	6,3	7,1	8,5	10,0	11,2	14,2
		расход воды, м³/ч	1,2	1,6	1,8	2,2	2,6	2,9	3,7
		падение давления, кПа	9,2	27,6	27,6	41,4	59,8	103,5	149,4
	27/21	полн, холодопроизводительность, кВт	8,3	11,0	12,5	15,0	17,7	19,8	24,9
		явн, холодопроизводительность, кВт	4,5	6,0	6,8	8,1	9,6	10,7	13,5
		расход воды, м³/ч	1,3	1,7	2,0	2,4	2,8	3,1	3,9
		падение давления, кПа	10,4	31,1	31,1	46,7	67,4	116,7	168,5
8/13	27/18	полн, холодопроизводительность, кВт	6,1	8,1	9,2	11,0	12,9	14,5	18,2
		явн, холодопроизводительность, кВт	5,1	6,8	7,8	9,3	11,0	12,3	15,5
		расход воды, м³/ч	1,0	1,3	1,4	1,7	2,0	2,3	2,9
		падение давления, кПа	5,6	16,6	16,6	25,0	36,1	62,4	90,1
	27/19	полн, холодопроизводительность, кВт	6,7	8,9	10,1	12,2	14,3	16,0	20,2
		явн, холодопроизводительность, кВт	4,8	6,4	7,2	8,7	10,2	11,4	14,4
		расход воды, м³/ч	1,1	1,4	1,6	1,9	2,2	2,5	3,2
		падение давления, кПа	6,8	20,3	20,3	30,5	44,1	76,3	110,2
	27/20	полн, холодопроизводительность, кВт	7,3	9,7	11,0	13,2	15,5	17,4	21,9
		явн, холодопроизводительность, кВт	4,5	6,0	6,8	8,2	9,6	10,8	13,6
		расход воды, м³/ч	1,1	1,5	1,7	2,1	2,4	2,7	3,4
		падение давления, кПа	8,0	23,9	23,9	35,9	51,9	89,7	129,6
	27/21	полн, холодопроизводительность, кВт	7,7	10,3	11,7	14,1	16,6	18,5	23,4
		явн, холодопроизводительность, кВт	4,2	5,7	6,4	7,7	9,1	10,2	12,8
		расход воды, м³/ч	1,2	1,6	1,8	2,2	2,6	2,9	3,7
		падение давления, кПа	9,1	27,3	27,3	40,9	59,1	102,3	147,8
9/14	27/18	полн, холодопроизводительность, кВт	5,4	7,2	8,2	9,8	11,6	12,9	16,3
		явн, холодопроизводительность, кВт	5,0	6,6	7,6	9,1	10,7	11,9	15,0
		расход воды, м³/ч	0,9	1,1	1,3	1,5	1,8	2,0	2,6
		падение давления, кПа	4,4	13,3	13,3	20,0	28,8	49,9	72,1
	27/19	полн, холодопроизводительность, кВт	6,1	8,1	9,3	11,1	13,1	14,6	18,4
		явн, холодопроизводительность, кВт	4,6	6,1	6,9	8,3	9,8	11,0	13,8
		расход воды, м³/ч	1,0	1,3	1,5	1,7	2,0	2,3	2,9
		падение давления, кПа	5,7	17,0	17,0	25,5	36,8	63,7	92,0
	27/20	полн, холодопроизводительность, кВт	6,7	8,9	10,1	12,1	14,2	15,9	20,1
		явн, холодопроизводительность, кВт	4,3	5,7	6,5	7,8	9,1	10,2	12,9
		расход воды, м³/ч	1,0	1,4	1,6	1,9	2,2	2,5	3,1
		падение давления, кПа	6,7	20,2	20,2	30,2	43,7	75,6	109,2
	27/21	полн, холодопроизводительность, кВт	7,2	9,5	10,8	13,0	15,3	17,1	21,6
		явн, холодопроизводительность, кВт	4,0	5,3	6,1	7,3	8,5	9,6	12,0
		расход воды, м³/ч	1,1	1,5	1,7	2,0	2,4	2,7	3,4
		падение давления, кПа	7,8	23,3	23,3	35,0	50,5	87,4	126,3

Температура воды на входе/выходе.
Температура воздуха по сухому/влажному термометру.
Высокая скорость вентилятора.

Аэродинамические характеристики вентиляторов

EFF-800G70

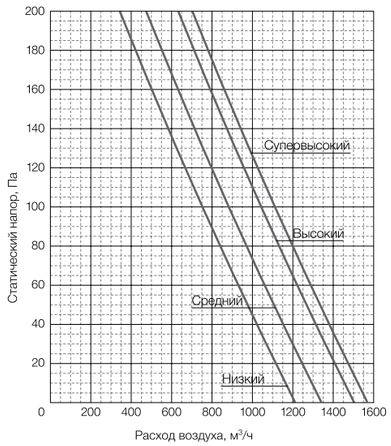

EFF-1000G70

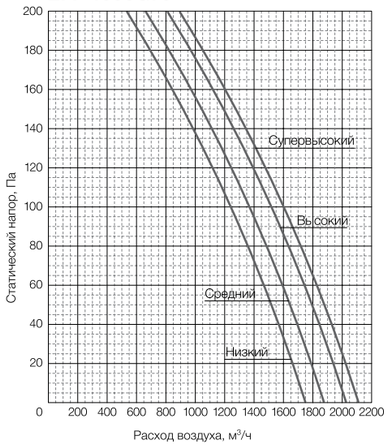

EFF-1200G70

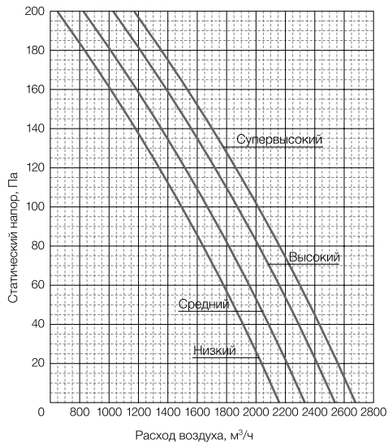

EFF-1400G70

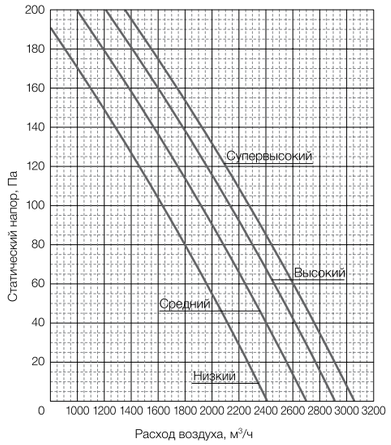

EFF-1600G100

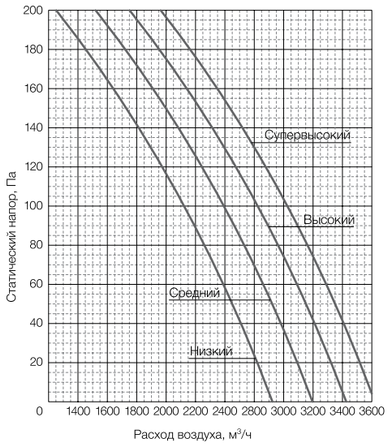

EFF-1800G100

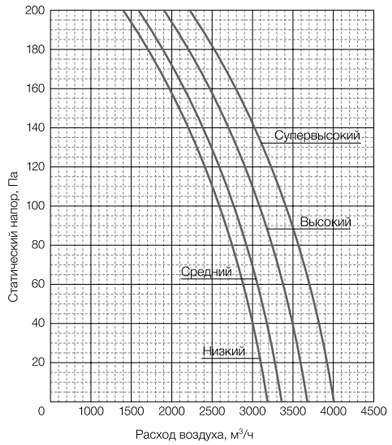

EFF-2200G100

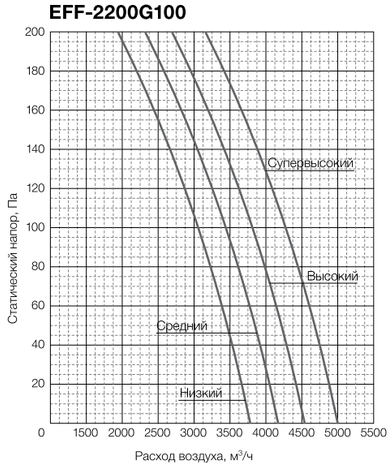

Напольно-потолочные фанкойлы CARRYFIT

Серия напольно-потолочных фанкойлов предназначена для вертикального и подпотолочного монтажа с фронтальным забором воздуха и разработана в соответствии с европейскими и международными нормами качества.

Данная серия представлена 9 типоразмерами с холодопроизводительностью от 1,15 до 7,85 кВт.

Конструктивные особенности
Небольшой размер и толщина агрегатов дают им ряд преимуществ, таких как экономия места и легкость осуществления монтажа. Именно благодаря небольшим размерам и удачному дизайну агрегаты данной серии подходят для применения как в промышленных, так и в бытовых помещениях. Оборудование имеет такие важные элементы как:

- теплообменник змеевидного типа, изготовленный из медных трубок с алюминиевым оребрением, имеет возможность подключения как с левой, так и с правой стороны;
- статически и динамически сбалансированный трехскоростной центробежный вентилятор с алюминиевыми лопастями; непосредственно связанный в цепи двигатель со встроенной тепловой защитой и конденсатор;
- корпус из оцинкованной листовой стали, с защитной ПВХ-пленкой, в комплекте с термо-акустической изоляцией, решетками из термостойкого АБС-полимера с неподвижными лопастями;
- поддон для сбора конденсата с естественным дренажем, с изоляцией для предотвращения появления конденсации;
- сетка фильтра из регенерируемого полимера.

Управление
Широкий диапазон устройств управления. Есть возможность организации диспетчеризации и группового управления. Дополнительно можно заказать и проводные пульты В комплекте поставляется дренажный поддон, разработанный с учетом подключения 3-х ходового клапана к фанкойлу.

Подвижные жалюзи
Обеспечивают широкий угол для выдачи воздушного потока и, соответственно, максимально увеличивают зону кондиционирования.

Максимальная защита
Фанкойл, в том числе и встроенный дренажный поддон, сконструирован из электростатический оцинкованной стали, что позволяет предотвратить коррозию и протекание.

Широкий спектр элементов управления
делает серию еще более универсальной для применения и расширяет функциональные возможности, позволяя объединить до 1024 внутренних блоков для целей диспетчеризации.

Простота установки и обслуживания
Легкомоющийся воздушный фильтр и съемные лопасти для простой и эффективной чистки.

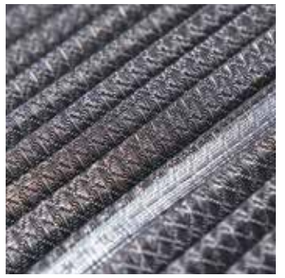

Напольно-потолочный фанкойл

EFF

Преимущества

- Плавные линии корпуса агрегатов.
- Широкий диапазон устройств управления.
- Низкий уровень шума.
- Сокращение потери давления на теплообменниках.
- Воздушный противопылевой фильтр класса G2 и крыльчатка вентилятора легко снимаются и моются.
- Медные трубки и алюминиевое оребрение теплообменника с покрытием из гидрофильного алюминия.
- Фанкойл изготовлен из коррозионно стойкой оцинкованной стали с гальваническим покрытием, а оцинкованный стальной дренажный поддон оснащен теплоизоляцией, предотвращающей запотевание и коррозию.
- Полное соответствие требованиям безопасности.

Расширенный функционал

- Таймер 24 часа
- Функция самодиагностики
- Теплый пуск
- Проводной пульт
- Встроенный дренажный насос
- Моющийся фильтр

Технические данные

	EFF-150	EFF-250	EFF-300	EFF-400	EFF-450	EFF-500	EFF-600	EFF-800	EFF-900
Характеристики									
Холодопроизводительность, кВт	1,3	2,1	2,8	3,6	4,4	5,3	6,2	7,2	8,6
Теплопроизводительность, кВт	1,7	2,8	3,8	5,0	6,2	7,7	9,1	10,5	12,9
Потребляемая мощность, кВт	0,027	0,045	0,044	0,046	0,04	0,049	0,077	0,118	0,137
Расход воды, л/час	222	364	492	631	774	899	1071	1343	1589
Расход воздуха, $м^3$/час	255	425	510	680	765	850	1020	1360	1530
Потери давления воды, кПа	18,3	10,1	14,2	9,5	10,3	24,6	11,4	9,5	12,1
Уровень шума, дБ(А)	29	32	34	36	38	40	41	43	45
Вес блока, кг	22,5	22,5	26	26	32,5	32,5	39	39	39
Размеры, мм	626×800×220	626×800×220	626×1000×220	626×1000×220	626×1200×220	626×1200×220	626×1500×220	626×1500×220	626×1500×220

Номинальные технические данные приведены при максимальной скорости и при внешнем статическом давлении 70 Па; напряжение 220 В/50 Гц/1 ф.; охлаждение: температура окружающей среды 27 °C по сухому термометру и 19 °C по влажному; температура входящей воды 7 °C, температура выходящей воды 12 °C; обогрев: температура окружающей среды 20 °C, температура входящей воды 70 °C, температура выходящей воды 60 °C.
Уровень шума (дБ(А)) измерялся на расстоянии 1 м от прибора.

Рекомендуемые модели трехходовых клапанов

	EFF-150	EFF-250	EFF-300	EFF-400	EFF-450	EFF-500	EFF-600	EFF-800	EFF-900
Модель клапана	RCVA 1/2 (1,6)-230		RCVA 3/4 (2,5)-230						RCVA 3/4 (6,0)-230

Габаритные размеры

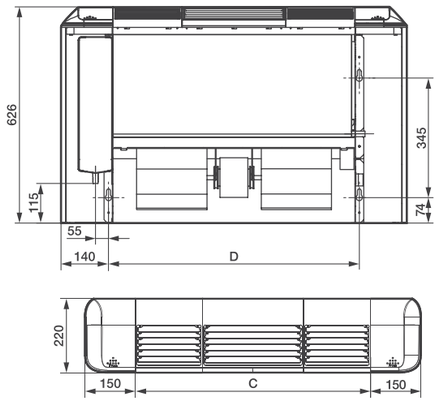

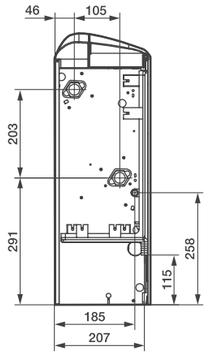

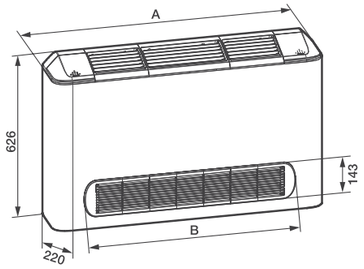

	EFF-150	EFF-250	EFF-300	EFF-400	EFF-450	EFF-500	EFF-600	EFF-800	EFF-900
Характеристики									
A	800	800	1000	1000	1200	1200	1500	1500	1500
B	584	584	784	784	984	984	1284	1284	1284
C	500	500	700	700	900	900	1200	1200	1200
D	526	526	726	726	926	926	1226	1226	1226

Универсальные фанкойлы CARRYSMART

Классический дизайн корпуса, широкие возможности работы, низкий уровень шума и забота о качестве воздуха в помещении – это основные преимущества универсального фанкойла серии CARRYSMART.

Универсальный фанкойл серии CARRYSMART – это современный надежный прибор, при разработке которого были использованы самые актуальные технологии в области климатического оборудования.

Конструктивные особенности

Корпус фанкойлов изготавливается из высокопрочной оцинкованной стали, что гарантирует его износостойкость и долговечность. Фанкойлы оснащаются радиальными вентиляторами со статически и динамически сбалансированными рабочими колесами. Трехскоростные электродвигатели вентиляторов имеют встроенную тепловую защиту и постоянно подключенный фазосдвигающий конденсатор. Фанкойлы комплектуются сетчатым фильтром из регенерируемого полипропилена. Теплообменники, устанавливаемые в фанкойлы, имеют высокий коэффициент теплопередачи, что гарантирует энергоэффективность оборудования. Модельный ряд включает в себя приборы в корпусном и канальном исполнении, в двух- и четырехтрубном исполнении, с различными вариантами воздухозабора и воздухораздачи. Благодаря переставляемому теплообменнику можно подключать воду как справа, так и слева от прибора. Для определения стороны подключения необходимо стоять лицом к воздухораспределительной решетке фанкойла. Неотъемлемая часть конструкции фанкойла – дренажный поддон. Он изготовлен из оцинкованной стали и оснащен теплоизоляцией, что предотвращает образование конденсата на его наружной поверхности. Поддон снабжен дренажным патрубком, который расположен на одной стороне с подключениями теплообменника, что обеспечивает удобный монтаж.

Режимы работы

Фанкойл серии CARRYSMART работает в нескольких режимах: охлаждение, нагрев и автоматический. В режиме AUTO (только для четырехтрубных моделей) прибор самостоятельно задает скорость работы вентилятора в зависимости от выбранной пользователем температуры и температуры в помещении.

Опции и аксессуары

Дополнительно предлагаются окрашенные ножки, дренажные поддоны под регулирующие вентили для вертикальных и горизонтальных исполнений, встроенные электронагреватели низкой и высокой мощности.

Управление

К фанкойлам серии CARRYSMART предлагается несколько вариантов систем управления: интуитивно понятные проводные пульты, выполненные в различных цветовых решениях, универсальный ИК-пульт дистанционного управления, система управления группой до 200 блоков и подключение к системе удаленного доступа посредством протокола Modbus.

Электронагреватель

При необходимости обеспечения повышенной теплопроизводительности фанкойлы комплектуются встроенным электронагревателем.

Фильтры для очистки воздуха

Легкосъемный моющийся фильтр грубой очистки от пыли изготовлен из акрил-полиэфирного материала класса EU3, имеет класс огнестойкости M1. Опционально фильтр может быть заменен на угольный или нейлоновый.

Безупречное качество

Производство фанкойлов в Италии позволяет создавать абсолютно надежные и высококачественные приборы и обеспечивает минимальные сроки поставки.

Воздушные решетки

Решетки выброса с фиксированными лопатками. Съемные воздухозаборные решетки с возможностью двухпозиционной регулировки направления потока воздуха. Все решетки изготовлены из термостойкого АБС-пластика светло-серого цвета (RAL7035).

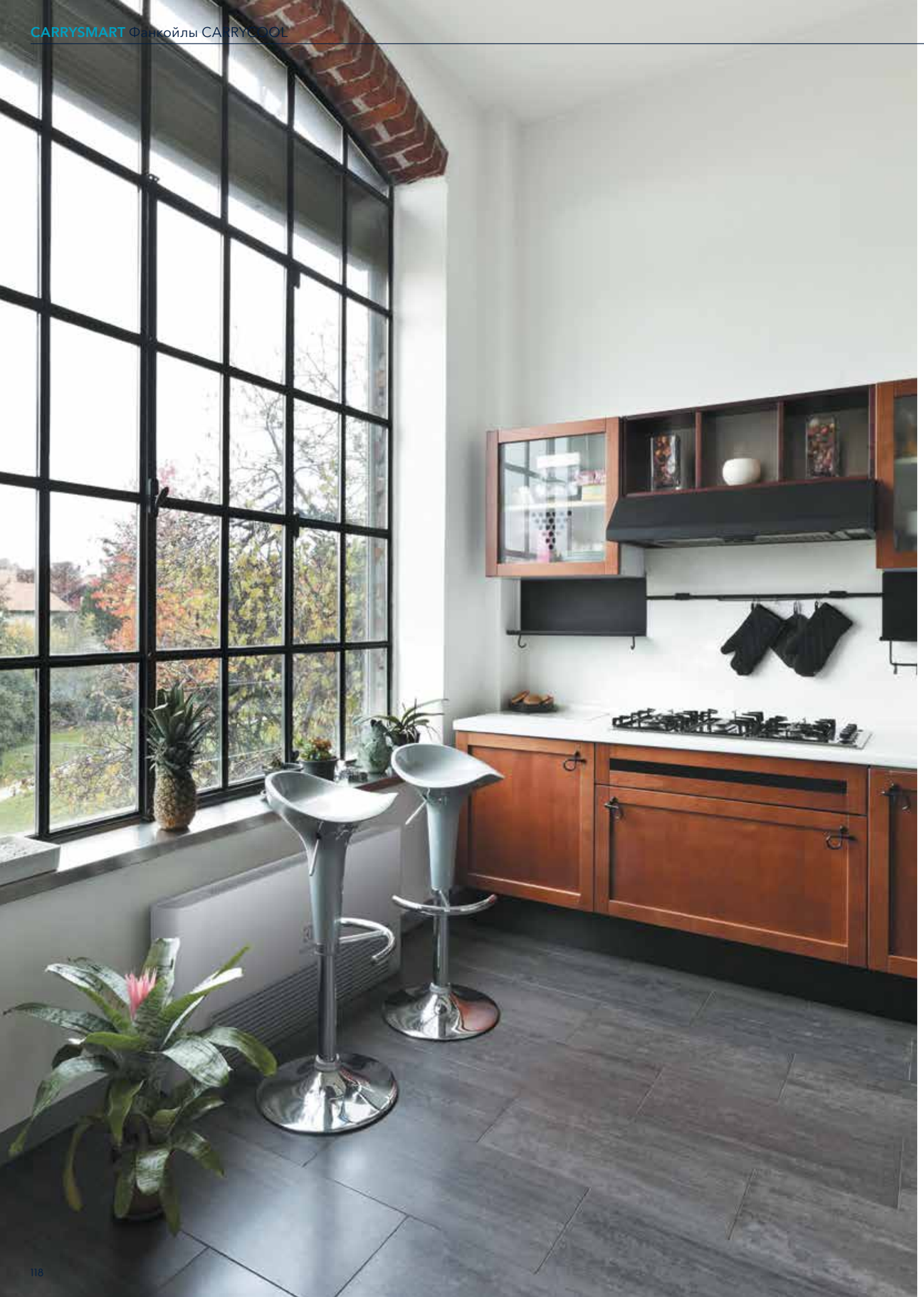

Универсальный фанкойл

EFS

Преимущества

- Классический дизайн.
- Широкий выбор вариантов исполнения.
- Низкий уровень шума.
- Двух-и четырехтрубная система.
- Переставляемый теплообменник.
- Опционально поставляются:
- проводной пульт управления с панелями трех разных цветов;
- дополнительный электронагреватель;
- дополнительные дренажные поддоны для сбора конденсата с клапанов;
- ножки для вертикальных корпусных версий;
- универсальный ИК-пульт;
- групповое управление и диспетчеризация.
- Гарантия 24 месяца.

Расширенный функционал

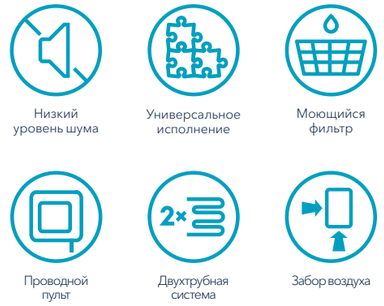

Исполнения

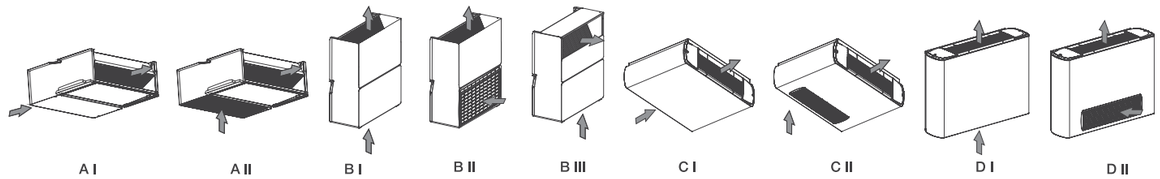

Технические данные

Двухтрубные модели

	EFS-11/2	EFS-12/2	EFS-13/2	EFS-14/2	EFS-15/2	EFS-16/2	EFS-17/2	EFS-18/2	EFS-19/2
Характеристики									
Полная холодопроизводительность, кВт	1,47	2,09	3,11	3,8	4,31	5,62	6,51	9,12	10,75
Явная холодопроизводительность, кВт	1,3	1,66	2,45	3,11	3,5	4,62	5,23	7,37	8,76
Теплопроизводительность, кВт	3,47	4,41	6,18	8,05	9,34	12,18	13,7	19,11	24,28
Расход воды, л/час	253	355	525	650	740	960	1115	1560	1840
Потери давления, кПа	13,3	15,9	27,6	34,3	15,7	28,9	24,3	40	31,2
Расход воздуха, м³/час	340	355	450	650	670	980	1000	1480	1980
Уровень звукового давления (2 м), дБ(А)	36	36	40	41	41	42	42	48	49
Потребляемая мощность, Вт	55	55	85	75	75	145	145	175	285
Рабочий ток, А	0,25	0,25	0,4	0,35	0,35	0,65	0,65	0,77	1,3

Четырехтрубные модели

	EFS-11/4	EFS-12/4	EFS-13/4	EFS-14/4	EFS-15/4	EFS-16/4	EFS-17/4	EFS-18/4	EFS-19/4
Характеристики									
Полная холодопроизводительность, кВт	1,45	1,94	2,92	3,65	4,11	5,39	6,23	8,81	10,51
Явная холодопроизводительность, кВт	1,24	1,57	2,22	2,78	3,11	4,21	4,64	6,44	8,18
Теплопроизводительность, кВт	1,88	1,98	3,35	4,38	4,55	6,29	6,46	8,11	11,2
Расход воды, л/час	250	334	503	628	707	928	1072	1516	1808
Потери давления, кПа	12,3	15,4	19,5	21,4	22,5	23,4	25,5	27,9	32,1
Расход воздуха, м³/час	350	380	520	640	680	960	1000	1260	1880
Уровень звукового давления (2 м), дБ(А)	38	38	45	37	37	43	45	49	51
Потребляемая мощность, Вт	55	55	85	75	75	145	145	175	285
Рабочий ток, А	0,25	0,25	0,4	0,35	0,35	0,65	0,65	0,77	1,3

Охлаждение: температура входящего воздуха 27 °C по сухому термометру, 19 °C по влажному термометру, температура воды на входе/выходе 7/12 °C.
Нагрев: температура входящего воздуха 20 °C по сухому термометру, температура воды на входе 70 °C, расход как в летнем режиме.
Элетропитание 230 В/50 Гц/1 ф.

Рекомендуемые модели трехходовых клапанов

	EFS-11	EFS-12	EFS-13	EFS-14	EFS-15	EFS-16	EFS-17	EFS-18	EFS-19
Модель клапана	RCVA 1/2 (1,6)-230		RCVA 3/4 (2,5)-230					RCVA 3/4 (6,0)-230	

Габаритные размеры

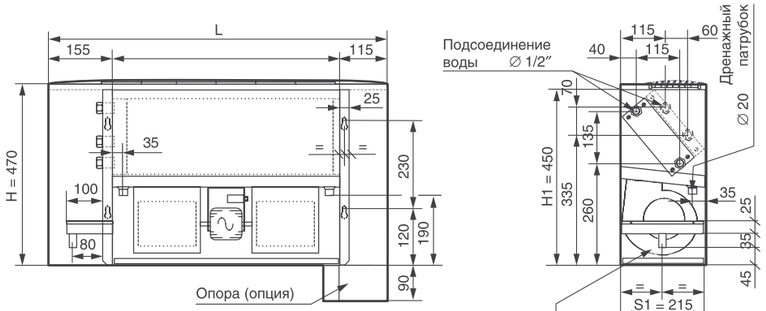

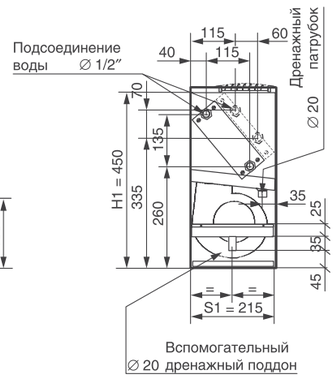

Для корпусных версий

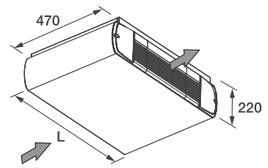

Для бескорпусных версий

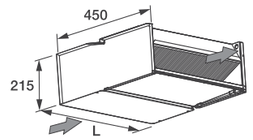

	EFS-11	EFS-12	EFS-13	EFS-14	EFS-15	EFS-16	EFS-17	EFS-18	EFS-19
Размер, мм									
L, исполнения в корпусе	670	670	870	1070	1070	1270	1270	1470	1670
L, исполнения без корпуса вертикальные	450	450	650	850	850	1050	1050	1250	1450
L, исполнения без корпуса горизонтальные	545	545	745	945	945	1145	1145	1345	1545

Поправочные коэффициенты при различном напоре

		EFS-11-12-13					EFS-14-15-16-17					EFS-18-19			
Характеристика	Скорость	0 Па	20 Па	40 Па	60 Па		0 Па	20 Па	40 Па	60 Па		0 Па	20 Па	40 Па	60 Па
Полная холодопроизводительность	высокая	1	0,94	0,78	–		1	0,96	0,88	0,71		1	0,97	0,93	0,85
	средняя	0,91	0,83	0,51	–		0,92	0,88	0,77	–		0,93	0,91	0,86	0,75
	низкая	0,75	0,63	–	–		0,77	0,72	0,55	–		0,81	0,78	0,73	0,57
Явная холодопроизводительность	высокая	1	0,92	0,73	–		1	0,95	0,85	0,64		1	0,97	0,91	0,82
	средняя	0,89	0,79	0,42	–		0,9	0,84	0,71	–		0,91	0,88	0,82	0,69
	низкая	0,69	0,55	–	–		0,72	0,65	0,46	–		0,76	0,73	0,66	0,48
Теплопроизводительность	высокая	1	0,93	0,74	–		1	0,95	0,86	0,66		1	0,97	0,92	0,83
	средняя	0,89	0,8	0,45	–		0,91	0,85	0,73	–		0,92	0,89	0,83	0,71
	низкая	0,71	0,58	–	–		0,74	0,68	0,49	–		0,77	0,74	0,68	0,5
Расход воздуха	высокая	1	0,88	0,61	–		1	0,92	0,78	0,5		1	0,95	0,87	0,73
	средняя	0,83	0,69	0,26	–		0,85	0,77	0,59	–		0,87	0,82	0,74	0,56
	низкая	0,67	0,4	–	–		0,6	0,52	0,3	–		0,65	0,61	0,53	0,32

Технические характеристики при различных параметрах

			EFS-11/2	EFT-12/2	EFS-13/2	EFS-14/2	EFS-15/2	EFS-16/2	EFS-17/2	EFS-18/2	EFS-19/2
t° воды,°C	**t° воздуха,°C**										
5/10	23/16	полн. холодопроизводительность, кВт	1,47	1,96	2,96	3,67	4,16	5,40	6,29	8,83	10,49
		явн. холодопроизводительность, кВт	1,12	1,41	2,07	2,68	2,99	4,00	4,52	6,34	7,59
		расход воды, л/с	0,07	0,09	0,14	0,18	0,20	0,26	0,30	0,42	0,50
		падение давления, кПа	13	16	27	34	15	28	24	40	30
	25/18	полн. холодопроизводительность, кВт	1,63	2,17	3,27	4,07	4,61	5,99	6,96	9,78	11,61
		явн. холодопроизводительность, кВт	1,27	1,59	2,34	3,03	3,38	4,52	5,11	7,18	8,59
		расход воды, л/с	0,08	0,10	0,16	0,19	0,22	0,29	0,33	0,52	0,55
		падение давления, кПа	16	19	33	42	19	35	29	48	36
	27/19	полн. холодопроизводительность, кВт	1,86	2,48	3,75	4,66	5,28	6,86	7,97	11,20	13,31
		явн. холодопроизводительность, кВт	1,46	1,83	2,69	3,49	3,89	5,21	5,88	8,26	8,89
		расход воды, л/с	0,09	0,12	0,18	0,22	0,25	0,33	0,38	0,54	0,64
		падение давления, кПа	20	25	44	55	24	46	38	64	48
	29/22	полн. холодопроизводительность, кВт	2,16	2,88	4,36	5,41	6,13	7,96	9,29	13,01	15,45
		явн. холодопроизводительность, кВт	1,64	2,06	3,02	3,91	4,36	5,84	6,60	9,26	11,09
		расход воды, л/с	0,10	0,14	0,21	0,26	0,29	0,38	0,44	0,62	0,74
		падение давления, кПа	28	34	59	74	33	62	52	86	64

			EFS-11/2	EFT-12/2	EFS-13/2	EFS-14/2	EFS-15/2	EFS-16/2	EFS-17/2	EFS-18/2	EFS-19/2
t° воды,°C	**t° воздуха,°C**										
6/11	23/16	полн. холодопроизводительность, кВт	1,31	1,75	2,64	3,28	3,71	4,82	5,61	7,88	9,36
		явн. холодопроизводительность, кВт	1,05	1,32	1,93	2,50	2,79	3,73	4,22	5,92	7,09
		расход воды, л/с	0,06	0,08	0,13	0,16	0,18	0,23	0,27	0,38	0,45
		падение давления, кПа	10	13	22	27	12	23	19	31	24
	25/18	полн. холодопроизводительность, кВт	1,47	1,96	2,96	3,67	4,16	5,40	6,29	8,83	10,49
		явн. холодопроизводительность, кВт	1,19	1,50	2,20	2,85	3,18	4,26	4,81	6,76	8,09
		расход воды, л/с	0,07	0,09	0,14	0,18	0,20	0,26	0,30	0,42	0,50
		падение давления, кПа	13	16	27	34	15	28	24	39	30
	27/19	полн. холодопроизводительность, кВт	1,71	2,27	3,43	4,26	4,83	6,28	7,30	10,25	12,18
		явн. холодопроизводительность, кВт	1,39	1,74	2,56	3,31	3,70	4,94	5,59	7,84	9,39
		расход воды, л/с	0,08	0,11	0,16	0,20	0,23	0,30	0,35	0,49	0,58
		падение давления, кПа	17	21	37	46	20	38	32	53	40
	29/22	полн. холодопроизводительность, кВт	2,01	2,67	4,04	5,01	5,68	7,38	8,58	12,06	14,32
		явн. холодопроизводительность, кВт	1,56	1,96	2,88	3,73	4,17	5,57	6,30	8,84	10,59
		расход воды, л/с	0,10	0,13	0,19	0,24	0,27	0,35	0,41	0,58	0,68
		падение давления, кПа	24	29	51	63	28	53	44	73	55
7/12	23/16	полн. холодопроизводительность, кВт	1,15	1,54	2,32	2,88	3,27	4,24	4,93	6,93	8,23
		явн. холодопроизводительность, кВт	0,97	1,22	1,80	2,32	2,60	3,47	3,92	5,51	6,59
		расход воды, л/с	0,06	0,07	0,11	0,14	0,16	0,20	0,24	0,33	0,39
		падение давления, кПа	8	10	17	21	9	17	15	24	18
	25/18	полн. холодопроизводительность, кВт	1,31	1,75	2,64	3,28	3,71	4,82	5,61	7,88	9,36
		явн. холодопроизводительность, кВт	1,12	1,41	2,07	2,68	2,99	4,00	4,52	6,34	7,59
		расход воды, л/с	0,06	0,08	0,13	0,16	0,18	0,23	0,27	0,38	0,45
		падение давления, кПа	10	13	22	27	12	23	19	31	23
	27/19	полн. холодопроизводительность, кВт	1,47	2,09	3,11	3,80	4,31	5,62	6,51	9,12	10,75
		явн. холодопроизводительность, кВт	1,30	1,66	2,45	3,11	3,50	4,62	5,23	7,37	8,76
		расход воды, л/с	0,07	0,10	0,15	0,18	0,21	0,27	0,31	0,43	0,51
		падение давления, кПа	13	16	28	34	16	29	24	40	31
	29/22	полн. холодопроизводительность, кВт	1,85	2,46	3,72	4,62	5,23	6,80	7,91	11,11	13,19
		явн. холодопроизводительность, кВт	1,49	1,87	2,75	3,56	3,97	5,31	6,00	8,43	10,09
		расход воды, л/с	0,09	0,12	0,18	0,22	0,25	0,32	0,38	0,53	0,63
		падение давления, кПа	20	25	43	53	24	50	38	62	47
8/13	23/16	полн. холодопроизводительность, кВт	1,00	1,33	2,00	2,49	2,82	3,66	4,26	5,98	7,10
		явн. холодопроизводительность, кВт	0,90	1,13	1,66	2,15	2,40	3,21	3,63	5,09	6,09
		расход воды, л/с	0,05	0,06	0,10	0,12	0,13	0,18	0,20	0,29	0,34
		падение давления, кПа	6	7	12	15	7	13	11	18	13
	25/18	полн. холодопроизводительность, кВт	1,15	1,54	2,32	2,88	3,27	4,24	4,93	6,93	8,23
		явн. холодопроизводительность, кВт	1,05	1,32	1,93	2,50	2,79	3,73	4,22	5,92	7,09
		расход воды, л/с	0,06	0,07	0,11	0,14	0,16	0,20	0,24	0,33	0,39
		падение давления, кПа	8	10	17	21	9	17	15	24	18
	27/19	полн. холодопроизводительность, кВт	1,39	1,85	2,80	3,47	3,94	5,11	5,95	8,36	9,92
		явн. холодопроизводительность, кВт	1,24	1,56	2,29	2,96	3,30	4,42	4,99	7,01	8,39
		расход воды, л/с	0,07	0,09	0,13	0,17	0,19	0,25	0,28	0,40	0,47
		падение давления, кПа	11	14	24	30	13	25	21	35	26
	29/22	полн. холодопроизводительность, кВт	1,69	2,25	3,40	4,22	4,79	6,22	7,23	10,16	12,06
		явн. холодопроизводительность, кВт	1,42	1,78	2,61	3,38	3,77	5,05	5,71	8,01	9,59
		расход воды, л/с	0,08	0,11	0,16	0,20	0,23	0,30	0,35	0,49	0,58
		падение давления, кПа	17	21	36	44	20	37	31	52	39
9/14	23/16	полн. холодопроизводительность, кВт	0,84	1,12	1,69	2,09	2,37	3,08	3,58	5,03	5,98
		явн. холодопроизводительность, кВт	0,82	1,04	1,52	1,97	2,20	2,94	3,33	4,67	5,59
		расход воды, л/с	0,04	0,05	0,08	0,10	0,11	0,15	0,17	0,24	0,29
		падение давления, кПа	4	5	9	11	5	9	8	13	11
	25/18	полн. холодопроизводительность, кВт	1,00	1,33	2,00	2,49	2,82	3,66	4,26	5,98	7,10
		явн. холодопроизводительность, кВт	0,97	1,22	1,80	2,32	2,60	3,47	3,92	5,51	6,59
		расход воды, л/час	0,05	0,06	0,10	0,12	0,13	0,18	0,20	0,29	0,34
		падение давления, кПа	6	7	12	15	7	13	11	18	13
	27/19	полн. холодопроизводительность, кВт	1,23	1,64	2,48	3,08	3,49	4,53	5,27	7,41	8,79
		явн. холодопроизводительность, кВт	1,17	1,46	2,15	2,78	3,11	4,15	4,70	6,59	7,89
		расход воды, л/с	0,06	0,08	0,12	0,15	0,17	0,22	0,25	0,35	0,42
		падение давления, кПа	9	11	19	24	10	20	17	27	21
	29/22	полн. холодопроизводительность, кВт	1,53	2,04	3,08	3,83	4,34	5,64	6,56	9,21	10,94
		явн. холодопроизводительность, кВт	1,34	1,69	2,48	3,20	3,58	4,78	5,41	7,59	9,09
		расход воды, л/с	0,07	0,10	0,15	0,18	0,21	0,27	0,31	0,44	0,52
		падение давления, кПа	14	17	29	36	16	30	26	42	32

Температура воды на входе/выходе.
Температура воздуха по сухому/влажному термометру.
Высокая скорость вентилятора.

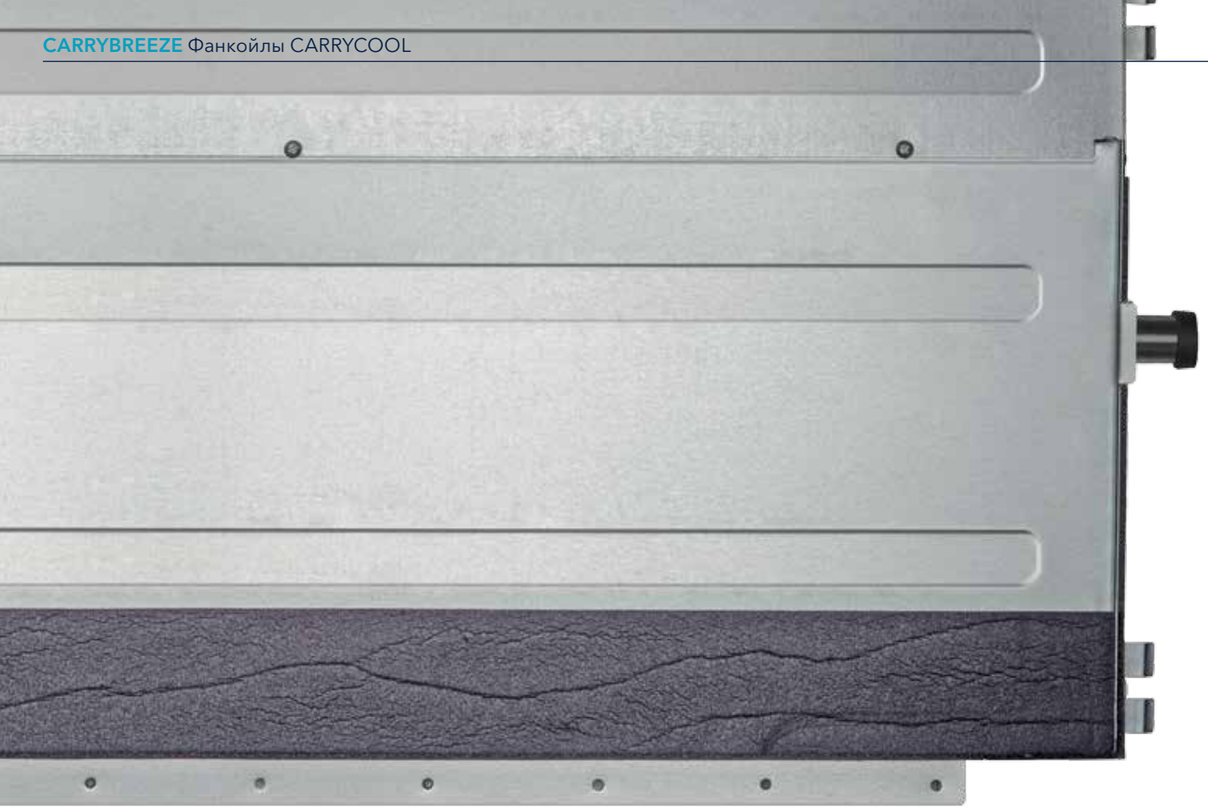

Высоконапорные фанкойлы CARRYBREEZE

Возможность скрытой установки и высокий напор позволяют равномерно подавать по воздуховодам очищенный и охлажденный воздух в любую часть помещений, а также обслуживать одним фанкойлом сразу несколько помещений.

Канальный высоконапорный фанкойл серии CARRYBREEZE – самая востребованная модель для монтажа в помещениях большой площади и сложной конфигурации. Установленные в фанкойлах центробежные вентиляторы гарантируют высокий расход воздуха и высокое статическое давление, что позволяет подавать воздух по воздуховодам большой протяженности и обеспечивает равномерное распределение холода, без создания различных температурных зон. Такие системы способны не только подавать охлажденный воздух в помещение, но и подмешивать в систему кондиционирования наружный воздух.

Конструктивные особенности

Канальный фанкойл серии CARRYBREEZE выполнен из высококачественных материалов. Принцип модульной конструкции позволяет легко совмещать основной блок с дополнительными секциями. Корпус прибора изготавливается из высокопрочной оцинкованной листовой стали, что гарантирует его износостойкость и долговечность. Толщина корпуса всех моделей всего 25 см! Поддон для сбора конденсата выполнен из оцинкованной стали и покрыт слоем теплоизоляции.

Благодаря переставляемому теплообменнику подключение воды и электропитания может быть выполнено с правой или левой стороны, что обеспечивает гибкость монтажа. Фанкойлы поставляются в двухтрубном исполнении; для четырехтрубных систем предлагается секция дополнительного однорядного или трехрядного водяного теплообменника.

Опции и аксессуары

- Секция электронагревателя может быть выполнена в однофазном или трехфазном исполнении.
- Легкосъемный моющийся фильтр с классом очистки EU3 и EU5 установлен в раме из оцинкованной стали.
- Различные декоративные решетки с фильтрующими вставками, устанавливаемые на фанкойлы при открытом монтаже.
- Дополнительные дренажные поддоны под регулирующие вентили.

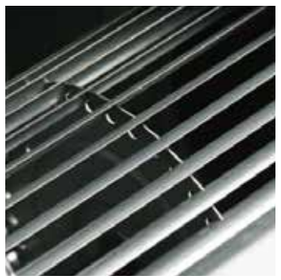

Высокий напор (до 130 Па)

Мощные центробежные вентиляторы позволяют создавать высокий напор. Вентиляторы статически и динамически сбалансированы, установлены на резиновых антивибрационных опорах.

Свежий воздух

Благодаря высокой мощности фанкойлы могут продувать протяженную сеть воздуховодов, также есть возможность подмеса наружного воздуха через систему вентиляции.

Цветные панели

Проводные пульты ERC поставляются в комплекте с тремя цветными панелями: зеркальной, бежевой и голубой. Таким образом, появляется возможность подобрать цвет панели, максимально гармонирующий с интерьером.

Сохраняя дизайн

Канальные фанкойлы идеально подходят для монтажа за подвесным потолком. В видимой зоне находятся только вентиляционные решетки.

Высоконапорный фанкойл

EFB

Преимущества

- Высокое статическое давление.
- Толщина корпуса всего 25 см.
- Переставляемый теплообменник.
- Опционально поставляются:
- фильтр класса EU3 или EU5;
- дополнительная секция теплоообменника;
- секция дополнительного электронагревателя;
- дополнительные дренажные поддоны;
- универсальный ИК-пульт, проводной пульт;
- групповое управление и диспетчеризация;
- декоративные решетки с фильтрующими вставками, при открытом монтаже фанкойла.
- Гарантия 24 месяца.

Расширенный функционал

Мощное охлаждение

Универсальное исполнение

Подмес свежего воздуха

Проводной пульт

Четырехтрубная система

Забор воздуха

Исполнения

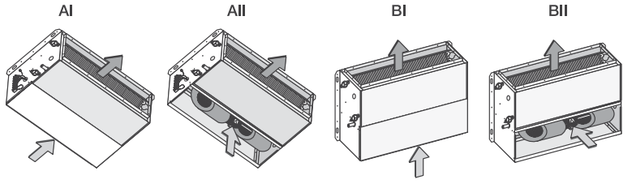

Технические данные

	EFB-11	EFB-13	EFB-14	EFB-15	EFB-16
Характеристики					
Полная холодопроизводительность, кВт	8,92	12,66	15,62	19,98	25,02
Явная холодопроизводительность, кВт	6,93	10,78	12,5	16,42	19,4
Теплопроизводительность, кВт	18,02	26,55	32,01	44,1	50,65
Расход воды, л/час	1510	2180	2640	3430	4200
Потери давления, кПа	30	32	26	48	44
Расход воздуха, м³/час	1440	2490	2840	4080	4410
Свободный напор, Па	100	110	120	120	120
Уровень звукового давления (2 м), дБ(А)	45	46	48	49	50
Потребляемая мощность, Вт	230	350	380	610	690
Рабочий ток, А	1,1	1,6	1,7	2,8	3,2

Технические данные дополнительных теплообменников

		EFB-11	EFB-13	EFB-14	EFB-15	EFB-16
Модель						
SRA1R	Теплопроизводительность , кВт	6,3	10,4	10,9	15,4	16,2
	Расход воды, л/час	546	891	938	1323	1391
	Потери давления, кПа	31,5	42,2	46,8	44,4	49,1
SRA3R	Теплопроизводительность , кВт	12,3	20,7	21,8	31,0	32,6
	Расход воды, л/час	1056	1783	1875	2663	2800
	Потери давления, кПа	27,6	38,0	42,0	39,1	43,2

Поправочные коэффициенты для разного напора

		EFB-11						EFB-13-14						EFB-15-16					
Характеристики	Скорость	0 Па	25 Па	50 Па	75 Па	100 Па	125 Па	0 Па	25 Па	50 Па	75 Па	100 Па	125 Па	0 Па	25 Па	50 Па	75 Па	100 Па	125 Па
Полн. холодопроизводительность	высокая	1	0,98	0,96	0,92	0,85	0,71	1	0,98	0,96	0,92	0,87	0,71	1	0,98	0,96	0,93	0,87	0,71
	средняя	0,88	0,87	0,84	0,78	0,67	–	0,91	0,89	0,87	0,82	0,83	–	0,92	0,91	0,88	0,84	0,77	–
	низкая	0,74	0,72	0,7	0,65	0,52	–	0,79	0,77	0,75	0,69	0,56	–	0,84	0,82	0,79	0,75	0,64	–
Явн. холодопроизводительность	высокая	1	0,98	0,95	0,9	0,82	0,64	1	0,98	0,95	0,9	0,83	0,64	1	0,97	0,95	0,91	0,83	0,64
	средняя	0,85	0,83	0,79	0,73	0,6	–	0,88	0,86	0,83	0,77	0,66	–	0,9	0,88	0,84	0,8	0,71	–
	низкая	0,68	0,65	0,63	0,57	0,43	–	0,73	0,72	0,69	0,62	0,47	–	0,79	0,77	0,74	0,69	0,56	–
Теплопроизводительность	высокая	1	0,98	0,95	0,91	0,83	0,66	1	0,98	0,96	0,91	0,84	0,66	1	0,98	0,95	0,91	0,84	0,66
	средняя	0,86	0,84	0,81	0,74	0,62	–	0,89	0,87	0,84	0,79	0,68	–	0,91	0,89	0,85	0,81	0,73	–
	низкая	0,7	0,68	0,65	0,59	0,46	–	0,75	0,74	0,71	0,64	0,5	–	0,81	0,79	0,76	0,71	0,59	–
Расход воздуха	высокая	1	0,97	0,92	0,85	0,73	0,5	1	0,97	0,93	0,85	0,75	0,5	1	0,96	0,92	0,86	0,75	0,5
	средняя	0,78	0,75	0,7	0,61	0,45	–	0,82	0,79	0,75	0,67	0,53	–	0,85	0,82	0,77	0,71	0,59	–
	низкая	0,55	0,52	0,49	0,49	0,27	–	0,62	0,6	0,56	0,48	0,31	–	0,7	0,67	0,63	0,56	0,41	–

Номинальные технические данные приведены при максимальной скорости и при свободном выходе воздуха (внешнее статическое давление – 0 Па), атмосферное давление 1013 бар; напряжение 230 В/1 ф./50 Гц: охлаждение: температура окружающей среды 27 °C по сухому термометру и 19 °C по влажному; температура входящей воды 7 °C, температура выходящей воды 12 °C; обогрев: температура окружающей среды 20 °C, температура входящей воды 70 °C, температура выходящей воды 60 °C.
Уровень звукового давления измерялся в свободном звуковом поле на расстоянии 2 м.

Рекомендуемые модели трехходовых клапанов

	EFB-11	EFB-13	EFB-14	EFB-15	EFB-16
Модель клапана	RCVA 3/4 (6,0)-230				

Габаритные размеры

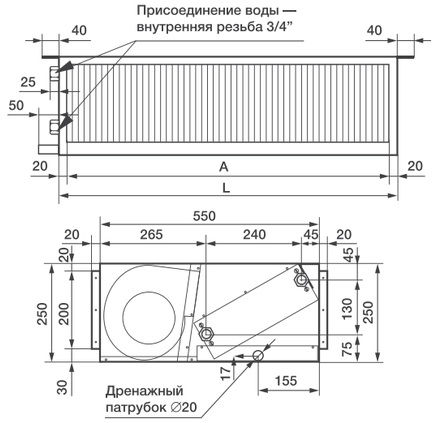

Версии A

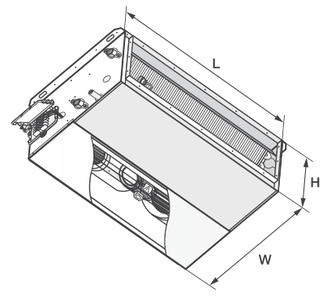

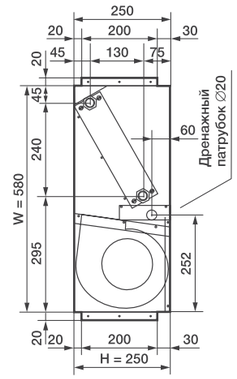

Версии B

	EFB-11	EFB-13	EFB-14	EFB-15	EFB-16
Размер для горизонтальных исполнений, мм					
L	800	1200	1200	1600	1600
W	550	550	550	550	550
H	250	250	250	250	250
A	760	1160	1160	1560	1560

	EFB-11	EFB-13	EFB-14	EFB-15	EFB-16
Размер для вертикальных исполнений, мм					
L	800	1200	1200	1600	1600
W	580	580	580	580	580
H	250	250	250	250	250

Дополнительные принадлежности

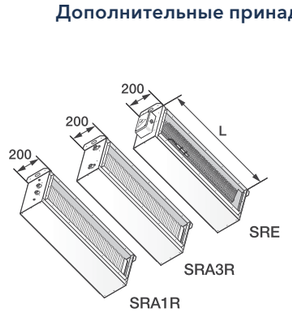

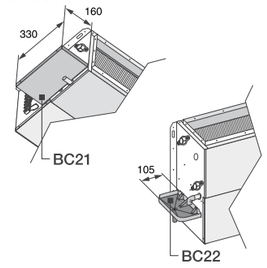

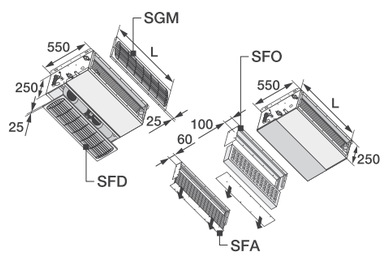

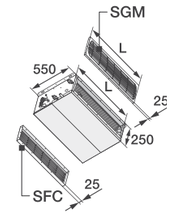

	EFB-11	EFB-13-14	EFB-15-16
Наименование			
Однорядный водяной теплообменник	SRA1R-Z 10-20	SRA1R-Z 30-40	SRA1R-Z 50-60
Трехрядный водяной теплообменник	SRA3R-Z 10-20	SRA3R-Z 30-40	SRA3R-Z 50-60
Однофазный электрический нагреватель	SRE-Z 10-20 (3/230)	SRE-Z 30-40 (4,5/230)	SRE-Z 50-60 (6/230)
Трехфазный электрический нагреватель	SRE-Z 10-20 (3/400)	SRE-Z 30-40 (4,5/400)	SRE-Z 50-60 (6/400)
Воздушный фильтр класса EU3	SFA-Z 10-20	SFA-Z 30-40	SFA-Z 50-60
Воздушный фильтр класса EU5	SFO-Z 10-20	SFO-Z 30-40	SFO-Z 50-60
Торцевая декоративная панель с воздухозаборной решеткой и фильтром EU3	SFC-Z 10-20	SFC-Z 30-40	SFC-Z 50-60
Лицевая декоративная панель с воздухозаборной решеткой и фильтром EU3	SFD-Z 10-20	SFD-Z 30-40	SFD-Z 50-60
Декоративная панель с воздухораспределительной решеткой	SGM-Z 10-20	SGM-Z 30-40	SGM-Z 50-60
Дополнительный дренажный поддон для горизонтальных версий	BC 21	BC 21	BC 21
Дополнительный дренажный поддон для вертикальных версий	BC 22	BC 22	BC 22

Аэродинамические характеристики вентиляторов

EFB-11

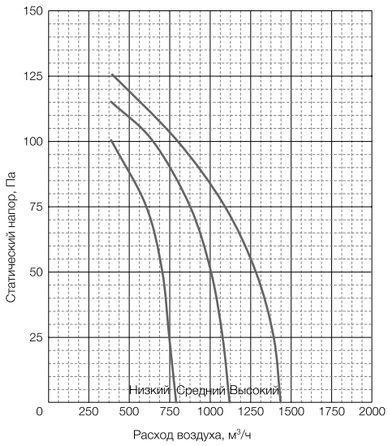

EFB-13

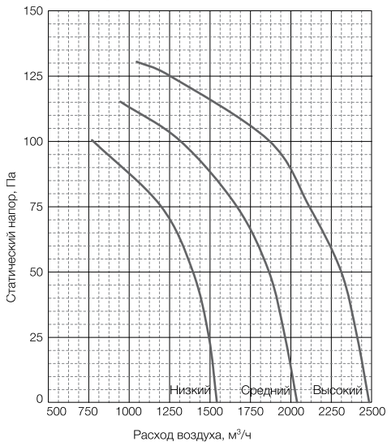

EFB-14

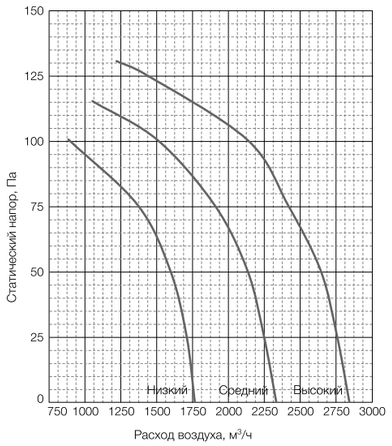

EFB-15

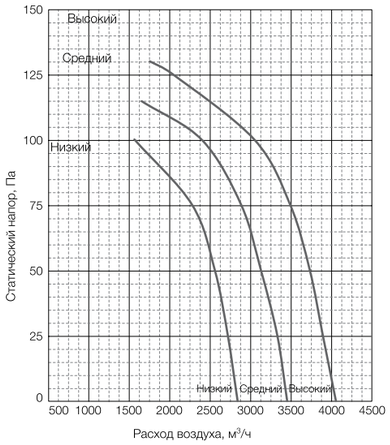

EFB-16

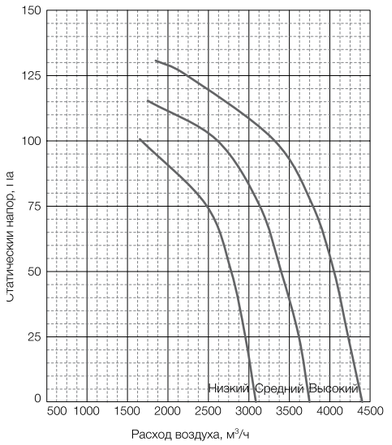

Технические характеристики при различных параметрах

t° воды,°C	t° воздуха,°C		EFB-11	EFB-13	EFB-14	EFB-15	EFB-16
5/10	23/16	полн. холодопроизводительность, кВт	7,85	11,34	13,60	17,79	21,74
		явн. холодопроизводительность, кВт	6,18	9,49	11,00	14,87	17,58
		расход воды, л/с	0,38	0,54	0,65	0,85	1,04
		падение давления, кПа	26	27	21	41	36
	25/18	полн. холодопроизводительность, кВт	9,77	14,11	16,92	22,13	27,05
		явн. холодопроизводительность, кВт	6,81	10,44	12,11	16,37	19,35
		расход воды, л/с	0,47	0,67	0,81	1,06	1,29
		падение давления, кПа	41	41	33	63	56
	27/19	полн. холодопроизводительность, кВт	10,86	15,70	18,82	24,61	30,09
		явн. холодопроизводительность, кВт	7,71	11,81	13,70	18,52	21,89
		расход воды, л/с	0,52	0,75	0,90	1,18	1,44
		падение давления, кПа	50	51	41	78	69
	29/22	полн. холодопроизводительность, кВт	12,87	18,60	22,29	29,17	35,65
		явн. холодопроизводительность, кВт	8,44	12,95	15,02	20,30	24,00
		расход воды, л/с	0,61	0,89	1,07	1,39	1,70
		падение давления, кПа	70	72	57	109	97

t° воды,°C	t° воздуха,°C		EFB-11	EFB-13	EFB-14	EFB-15	EFB-16
6/11	23/16	полн. холодопроизводительность, кВт	6,94	10,02	12,02	15,72	19,22
		явн. холодопроизводительность, кВт	5,80	8,89	10,31	13,94	16,48
		расход воды, л/с	0,33	0,48	0,57	0,75	0,92
		падение давления, кПа	20	21	17	32	28
	25/18	полн. холодопроизводительность, кВт	8,85	12,79	15,34	20,06	24,53
		явн. холодопроизводительность, кВт	6,42	9,84	11,42	15,44	18,24
		расход воды, л/с	0,42	0,61	0,73	0,98	1,17
		падение давления, кПа	33	34	27	51	46
	27/19	полн. холодопроизводительность, кВт	9,95	14,38	17,23	22,55	27,56
		явн. холодопроизводительность, кВт	7,32	11,22	13,01	17,59	20,79
		расход воды, л/с	0,48	0,69	0,82	1,08	1,32
		падение давления, кПа	42	43	34	65	58
	29/22	полн. холодопроизводительность, кВт	11,96	17,28	20,71	27,10	33,12
		явн. холодопроизводительность, кВт	8,06	12,35	14,32	19,36	22,89
		расход воды, л/с	0,57	0,83	0,99	1,29	1,58
		падение давления, кПа	61	62	49	94	83
7/12	23/16	полн. холодопроизводительность, кВт	6,02	8,71	10,44	13,65	16,69
		явн. холодопроизводительность, кВт	5,41	8,29	9,62	13,00	15,37
		расход воды, л/с	0,29	0,42	0,50	0,65	0,80
		падение давления, кПа	15	16	12	24	21
	25/18	полн. холодопроизводительность, кВт	7,94	11,48	13,76	18,00	22,00
		явн. холодопроизводительность, кВт	6,03	9,25	10,73	14,50	17,14
		расход воды, л/с	0,38	0,55	0,66	0,86	1,05
		падение давления, кПа	27	27	22	41	37
	27/19	полн. холодопроизводительность, кВт	8,92	12,66	15,62	19,98	25,02
		явн. холодопроизводительность, кВт	6,93	10,78	12,50	16,42	19,40
		расход воды, л/с	0,42	0,61	0,73	0,95	1,17
		падение давления, кПа	30	32	26	48	44
	29/22	полн. холодопроизводительность, кВт	11,04	15,96	19,13	25,03	30,59
		явн. холодопроизводительность, кВт	7,67	11,75	13,63	18,43	21,78
		расход воды, л/с	0,53	0,76	0,91	1,20	1,46
		падение давления, кПа	51	53	42	80	71
8/13	23/16	полн. холодопроизводительность, кВт	5,11	7,70	8,93	12,07	14,26
		явн. холодопроизводительность, кВт	5,02	7,70	8,93	12,07	14,26
		расход воды, л/с	0,24	0,37	0,43	0,58	0,68
		падение давления, кПа	11	12	9	18	15
	25/18	полн. холодопроизводительность, кВт	7,03	10,16	12,17	15,93	19,47
		явн. холодопроизводительность, кВт	5,64	8,65	10,03	13,56	16,03
		расход воды, л/с	0,34	0,49	0,58	0,76	0,93
		падение давления, кПа	21	21	17	32	28
	27/19	полн. холодопроизводительность, кВт	8,12	11,74	14,07	18,41	22,50
		явн. холодопроизводительность, кВт	6,54	10,02	11,63	15,72	18,58
		расход воды, л/с	0,39	0,56	0,67	0,88	1,08
		падение давления, кПа	28	28	22	43	38
	29/22	полн. холодопроизводительность, кВт	10,13	14,64	17,55	22,96	28,07
		явн. холодопроизводительность, кВт	7,28	11,16	12,94	17,49	20,68
		расход воды, л/с	0,48	0,70	0,84	1,10	1,34
		падение давления, кПа	43	44	35	67	59
9/14	23/16	полн. холодопроизводительность, кВт	4,63	7,10	8,24	11,13	13,16
		явн. холодопроизводительность, кВт	4,63	7,10	8,24	11,13	13,16
		расход воды, л/с	0,22	0,34	0,39	0,53	0,63
		падение давления, кПа	9	10	8	16	13
	25/18	полн. холодопроизводительность, кВт	6,12	8,84	10,59	13,86	16,94
		явн. холодопроизводительность, кВт	5,25	8,05	9,34	12,63	14,93
		расход воды, л/час	0,29	0,42	0,51	0,66	0,81
		падение давления, кПа	16	16	13	24	22
	27/19	полн. холодопроизводительность, кВт	7,21	10,42	12,49	16,34	19,98
		явн. холодопроизводительность, кВт	6,15	9,43	10,93	14,78	17,47
		расход воды, л/с	0,34	0,50	0,60	0,78	0,95
		падение давления, кПа	22	22	18	34	30
	29/22	полн. холодопроизводительность, кВт	9,22	13,32	15,97	20,89	25,54
		явн. холодопроизводительность, кВт	6,89	10,56	12,25	16,56	19,57
		расход воды, л/с	0,44	0,64	0,76	1,00	1,22
		падение давления, кПа	36	36	29	55	49

Температура воды на входе/выходе.
Температура воздуха по сухому/влажному термометру.
Высокая скорость вентилятора.

Системы регулирования и управления фанкойлами

Беспроводные ИК-пульты ER05 / ER51

- LCD-дисплей.
- Установка режима работы: АВТО/ охлаждение/нагрев/вентилирование.
- Установка температуры (17 ~ 30 °C)/ скорости вращения вентилятора/ времени работы фанкойла.

Проводной пульт EKJR-10 / EKJR-12

- Большой LCD-дисплей.
- Установка режима работы: АВТО/ охлаждение/нагрев/вентилирование/ осушение.
- Установка скорости вращения вентилятора: выс./ср./низ./АВТО.
- Установка температуры (17 ~ 30 °C)/ времени работы фанкойла/режима экономичной работы.

Проводной пульт EKJR-15

- LCD-дисплей.
- Установка режима работы: охлаждение/нагрев/вентилирование.
- Установка скорости вращения вентилятора: выс./ср./низ.
- Установка температуры (17 ~ 30 °C).

Проводной пульт EKJR-21 / EKJRP-86A1

- Установка режима работы: охлаждение/нагрев/вентилирование.
- Установка скорости вращения вентилятора/времени работы фанкойла.
- Установка температуры (5 ~ 35 °C).
- Встроенный электронагреватель (в EKJR-21).

Термостат EKJR-18

- Установка режима работы: охлаждение/нагрев/выкл.
- Установка скорости вращения вентилятора: высокая/средняя/низкая.
- Установка температуры (10 ~ 30 °C).
- Доступен в 3-х исполнениях, каждое из которых приспособлено для соблюдения определенных условий помещения (различные варианты режимов ON/OFF).

Центральный пульт управления ECCM03 / ECCM30

- Большой LCD-дисплей.
- Центральное управление (макс. 64 внутренних блока).
- Установка режима работы: охлаждение/нагрев/вентилирование.
- Установка скорости вращения вентилятора: выс./ср./низ./АВТО.
- Установка температуры (17 ~ 30 °C).
- Пульт ECCM30 оснащен сенсорными кнопками и функцией напоминания о необходимости очистки воздушного фильтра.

Системы управления фанкойлами

	CARRYHEALTH	CARRYROUND	CARRYFLOW	CARRYFIT	CARRYSMART	CARRYBREEZE
Пульты						
Беспроводной пульт	ER51	ER05/ER51	–	–	TEL 11	TEL 11
Проводной пульт	EKJR-12	EKJR-10/EKJR-12	EKJR-21/EKJR-86A1	EKJR-15	ARC-12, ERC-12/14	ARC-12, ERC-12/14 (EFB-11, 13)
Центральный групповой пульт	ECCM03/ECCM30	ECCM03/ECCM30	ECCM03/ECCM30	ECCM03/ECCM30	…	…
Термостат	EKJR-18	EKJR-18	EKJR-18	EKJR-18	ARC-24/ARC-4V	ARC-24/ARC-4V

Центральное управление и диспетчеризация

Фанкойлы Electrolux линейки CARRYCOOL полностью приспособлены для центрального управления и диспетчеризации, а также для интеграции в систему «Умный дом» (BMS). Групповое управление предусматривает возможность объединения до 64 блоков с помощью центральных пультов управления ECCM03/ECCM30 (для работы пультов дополнительно нужен сетевой модуль NIM01), которые в свою очередь могут быть соединены в контур из 16 зон. Таким образом, диспетчеризация всей системы по протоколу Modbus позволяет эффективно управлять работой вплоть до 1024 внутренних блоков. Для организации группового управления канальными фанкойлами CARRYFLOW требуется дополнительно заказывать плату управления EFCUKZ-03.

Modbus/BACnet/LonWorks

Макс. 64 блока

Настенные блоки

Кассетные блоки

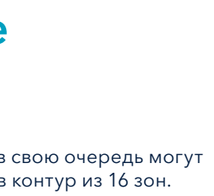

Напольно-потолочные блоки

Центральный пульт управления ECCM03/ECCM30

Макс. 64 блока

Канальные блоки

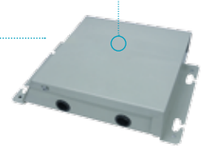

ECE-FCUKZ-03

Центральный пульт управления ECCM03/ECCM30

Системы вентиляции

Профессиональное оборудование Electrolux – идеальное решение для создания мощной и эффективной системы вентиляции в жилом доме или офисном здании.

Вентиляционные установки STAR и FRESH AIR сочетают в себе высокое качество, надежность и простоту эксплуатации. Вобрав в себя передовые технологии, модели отличаются высочайшей энергоэффективностью и способностью создавать невероятно комфортные условия.
Для тех пользователей, кто уделяет внимание чистоте воздуха в помещении, оптимальным выбором станут установки FRESH AIR. Благодаря двойной системе фильтрации они способны задержать до 99% всех загрязнений.

Если необходимо современное энергоэффективное решение, то лучше всего подойдут приточно-вытяжные установки STAR. Высокоэффективный мембранный рекуператор позволяет возвращать до 85% тепловой энергии из воздуха, тем самым значительно сокращая затраты на электроэнергию.

Системы вентиляции

Серия FRESH AIR 132
Серия STAR 136

Приточные установки FRESH AIR

Electrolux представляет серию компактных приточных установок, обеспечивающих подачу свежего, очищенного и подогретого воздуха в помещения для создания благоприятного микроклимата в Вашем доме.

Приточные установки FRESH AIR – это инновационная вентиляционная система, удачно сочетающая в себе компактные размеры, мощную систему обогрева и фильтрации.

Условия работы
Благодаря звуко- и теплоизоляции 30 мм слоем базальтовой минеральной ваты приточная установка стабильно работает в странах с холодной зимой. При любой температуре наружного воздуха встроенный электронагреватель будет подавать воздух требуемой температуры.

Многоступенчатая система фильтрации
При разработке вентиляционной установки серии Fresh Air пристальное внимание уделено очистке входящего с улицы воздуха, что особенно важно в городских условиях. Двухступенчатая система фильтров EU3+EU5 позволяет эффективно очищать воздух от самых мелких частиц пыли. При этом фильтр предварительной очистки воздуха EU3 защищает от быстрого износа фильтр тонкой очистки EU5.

Мощный нагрев
Ассортимент установок включает модели с мощными электронагревателями, позволяющими поддерживать оптимальную температуру в помещении при температуре подаваемого наружного воздуха ниже -25 °C.

Низкий уровень шума
Применение внешней изоляции в сочетании с пенополистиролом обеспечивает низкий уровень шума установки.

Легкость управления
Установки комплектуются многофункциональной системой управления с интеллектуально понятным интерфейсом.

Надежная защита
Приточная установка оснащена двухступенчатой защитой электронагревателя от перегрева, индикацией загрязнения фильтра, защитой двигателя вентилятора.

Приточная установка

FRESH AIR

Преимущества

- Высота установки от 300 до 400 мм.
- Интуитивно понятная система управления.
- Мощный нагрев, обеспечивающий комфортную температуру воздуха при температурах до -30 °C.
- Двойная фильтрация (фильтры EU3 и EU5).
- Двойная защита от перегрева двигателя.
- Индикация засорения фильтра.
- Удобная сервисная дверца.

Расширенный функционал

Большая мощность

Компактные размеры

Защита от перегрева

Проводной пульт

Высокий уровень энергоэффективности

Низкий уровень шума

Технические данные

	EPFA-480-1,2/1 EPFA-480-2,0/1 EPFA-480-3,0/1	EPFA-480-5,0/2	EPFA-700-2,4/1	EPFA-700-5,0/2	EPFA-700-9,0/3	EPFA-1200-2,4/1	EPFA-1200-5,0/2	EPFA-1200-9,0/3 EPFA-1200-12,0/3
Характеристики								
Мощность нагрева, кВт	1,2/2,0/3,0	5,0	2,4	5,0	9,0	2,4	5,0	9,0/12,0
Расход воздуха, м³/ч	480	480	700	700	700	1200	1200	1200
Потребляемая мощность, кВт	1,3/2,1/3,1	5,1	2,5	5,1	9,1	2,6	5,3	9,2/12,3
Рабочий ток, А	0,6	0,6	0,7	0,7	0,7	1,3	1,3	1,3
Электропитание, В/Гц/ф.	230/50/1	400/50/2	230/50/1	400/50/2	400/50/3	230/50/1	400/50/2	400/50/3
Вес, кг	38	38	42	42	42	61	61	61

Габаритные размеры

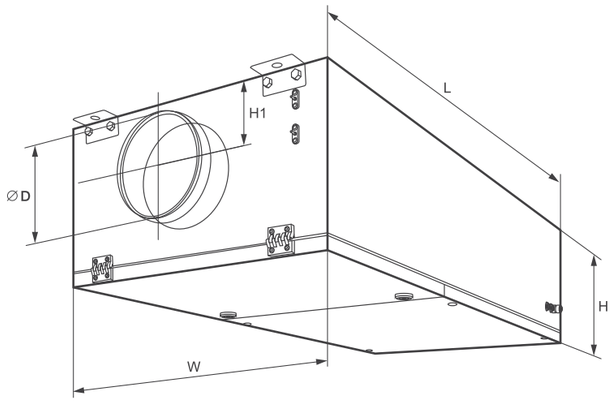

	EPFA-480	EPFA-700	EPFA-1200
Размер, мм			
W	550	550	650
L	1200	1200	1380
H	300	300	400
D	125	160	315
H1	135	135	188

Приточно-вытяжные установки STAR

Приточно-вытяжные установки Star знаменуют собой совершенно новый подход к вентиляционному оборудованию.

Приточно-вытяжные установки STAR объединяют в себе самые передовые технологии, что позволяет им отвечать современным требованиям энергоэффективности.

Сохранение влаги
Особенностью конструкции является увеличенный рекуперативный теплообменник шестиугольной формы мембранного типа, который позволяет осуществлять не только тепло-, но и влагообмен. Мембранные пластины теплообменника обладают избирательной проницаемостью, пропуская молекулы воды и задерживая молекулы газов.

Состав и чистота воздуха
Система управления установки STAR оснащена функцией индикации загрязнения фильтра в зависимости от времени наработки. При этом пользователь может сам устанавливать время эксплуатации фильтра, максимальное значение периода эксплуатации составляет 3500 часов, или 145 дней.

Расширенные возможности
Для расширения сферы применения установок STAR предлагаются вентиляторы подпора, позволяющие увеличить свободный напор вентилятора установки в два раза.

Защита от замерзания
Во избежание обмерзания активируется специальный режим: система управления на 10 минут отключает работу установки. На тот случай, когда требуется непрерывная подача в помещение свежего воздуха и остановка работы даже на 10 минут является критичной, для предотвращения обмерзания рекуператора в системе предусмотрена возможность подключения вспомогательного электронагревателя малой мощности.

Стабильная работа
Пластинчатый рекуператор мембранного типа позволяет совершать не только тепло-, но и влагообмен, что устраняет необходимость отвода конденсата при любых режимах работы установки, включая оттаивание, и предотвращает осушение воздуха вентиляционной системой в зимний период.

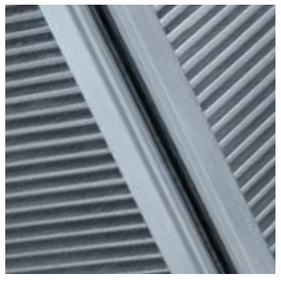

Низкий уровень шума
Применение внешней изоляции в сочетании с пенополистиролом обеспечивает низкий уровень шума установки.

Компактность
Благодаря моноблочной компактной конструкции установки легко монтируются непосредственно за подвесным потолком.

Эффективная рекуперация
Применение рекуператора специальной шестигранной формы с поверхностью теплообмена на 30% больше, чем у стандартного четырехгранного, позволяет достичь большей эффективности рекуперации (до 90%) и дает возможность не использовать дополнительный подогрев.

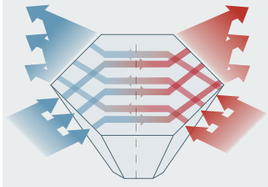

Приточно-вытяжная установка

STAR

Преимущества

- Высота установки от 245 до 395 мм.
- Не требуется отвода дренажа.
- Сохранение уровня влажности благодаря использованию рекуператора мембранного типа.
- Энергоэффективность (КПД рекуператора до 90%).
- Интуитивно понятная система управления.

Расширенный функционал

Технические данные

Характеристики	EPVS-200	EPVS-350	EPVS-450	EPVS-650	EPVS-1100	EPVS-1300
Максимальный КПД рекуператора, %	85	90	90	90	90	90
Расход воздуха, м³/ч	205	340	440	650	1100	1280
Потребляемая мощность, Вт	75	105	140	190	320	450
Рабочий ток, А	0,3	0,5	0,6	0,9	1,5	2,1
Напряжение/частота, В/Гц	230/50	230/50	230/50	230/50	230/50	230/50
Вес установки нетто, кг	17,0	28,5	33,2	43,0	66,5	81,3
Вес брутто, кг	20,0	33,5	39,0	50,3	74,4	89,5
Рекомендуемая мощность вспомогательного электронагревателя, кВт	1,8	2,4	5,0	6,0	9,0	12,0
Рекомендуемая мощность вспомогательного электронагревателя для установки с дополнительным вентилятором, кВт	2,0	3,0	5,0	6,0	12,0	12,0

Габаритные размеры

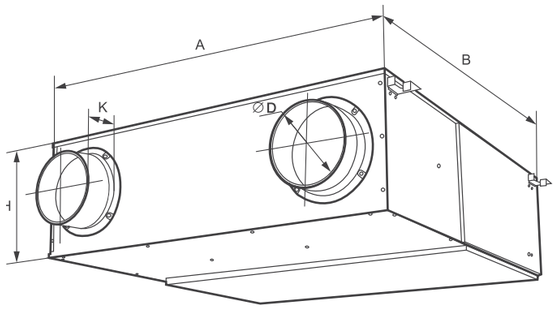

Размер, мм	EPVS-200	EPVS-350	EPVS-450	EPVS-650	EPVS-1100	EPVS-1300
A	420	670	815	995	890	1135
B	590	885	890	970	1325	1325
K	80	95	95	83	80	83
H	245	275	275	310	395	395
D	95	145	145	195	250	250

Вентилятор подпора (опция)

EPVS/EF

Преимущества

- Высота установки от 245 до 395 мм.
- Не требуется отвода дренажа.
- Сохранение уровня влажности благодаря использованию рекуператора мембранного типа.
- Энергоэффективность (КПД рекуператора до 90%).
- Интуитивно понятная система управления.

Расширенный функционал

Технические данные

Характеристики	EPVS/EF-200	EPVS/EF-350	EPVS/EF-450	EPVS/EF-650	EPVS/EF-1100	EPVS/EF-1300
Расход воздуха установки с дополнительным вентилятором, м³/ч	240	370	480	730	1210	1350
Потребляемая мощность, Вт	36	53	70	95	160	225
Рабочий ток, А	0,17	0,25	0,32	0,44	0,73	1,03
Напряжение/частота, В/Гц	220/50	220/50	220/50	220/50	220/50	220/50
Вес установки нетто, кг	7,40	8,00	8,30	10,00	19,00	19,00
Вес брутто, кг	8,5	9,5	10,0	11,4	21,8	21,8

Внимание! При выборе дополнительного вентилятора ориентируйтесь на цифровой индекс в модели установки. Помните, что объемы приточного и вытяжного воздуха, проходящие через рекуператор установки, должны быть равными. Поэтому при одинаковой конфигурации приточной и вытяжной сети необходима установка двух дополнительных вентиляторов.
Использование в качестве дополнительного вентилятора модели с цифровым индексом, отличным от цифрового индекса установки, не допускается и ведет к поломке оборудования. Недопустимо использование в качестве дополнительных любых других вентиляторов.

Габаритные размеры

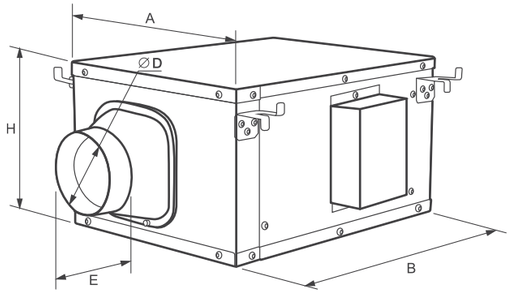

Размер, мм	EPVS/EF-200	EPVS/EF-350	EPVS/EF-450	EPVS/EF-650	EPVS/EF-1100	EPVS/EF-1300
A	280	350	350	280	480	480
B	347	330	330	450	505	500
E	87	95	95	80	80	83
H	200	270	270	310	390	390
d	100	145	145	195	245	240

Аэродинамические характеристики вентиляционных установок

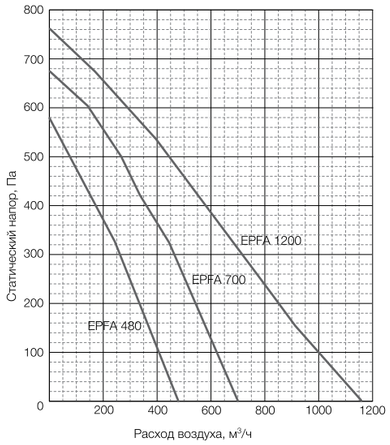

Определение необходимой мощности нагрева

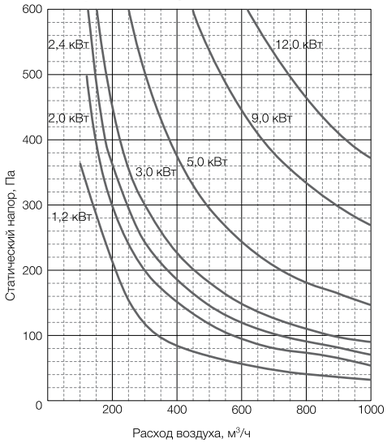

Уровень звуковой мощности установок, дБ(А)

Характеристики		EPFA 480	EPFA 700	EPFA 1200
Общая	ко входу	67	63	69
	к выходу	72	73	81
	к окружению	46	51	58
В октавной полосе частоты 125Hz	ко входу	56	61	66
	к выходу	55	60	68
	к окружению	31	42	45
В октавной полосе частоты 500Hz	ко входу	56	54	58
	к выходу	62	70	77
	к окружению	41	49	52
В октавной полосе частоты 1000Hz	ко входу	62	44	54
	к выходу	66	58	69
	к окружению	36	32	48
В октавной полосе частоты 4000Hz	ко входу	55	44	54
	к выходу	60	58	70
	к окружению	22	25	44
В октавной полосе частоты 8000Hz	ко входу	41	38	46
	к выходу	46	53	64
	к окружению	8	17	33

EPVS-200

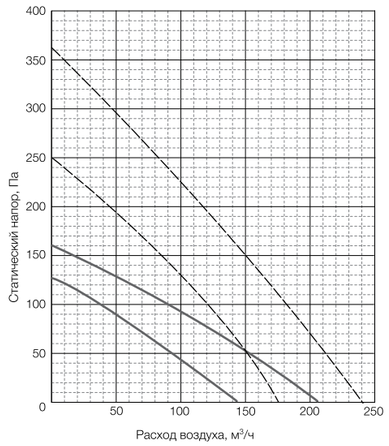

EPVS-350

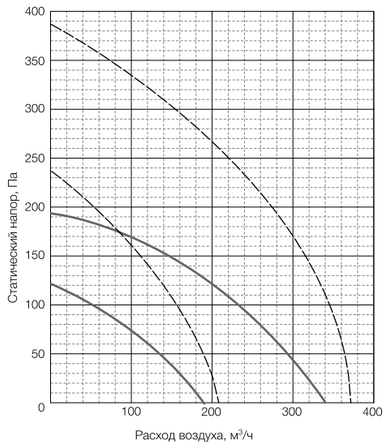

EPVS-450

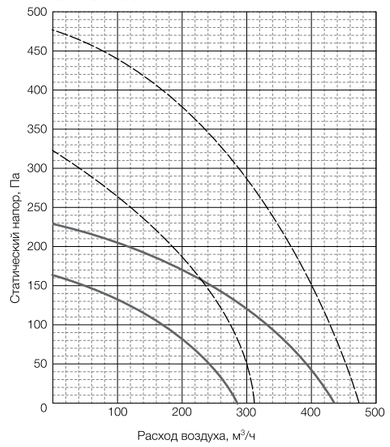

EPVS-650

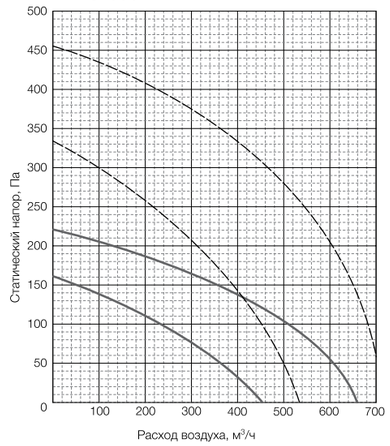

EPVS-1100

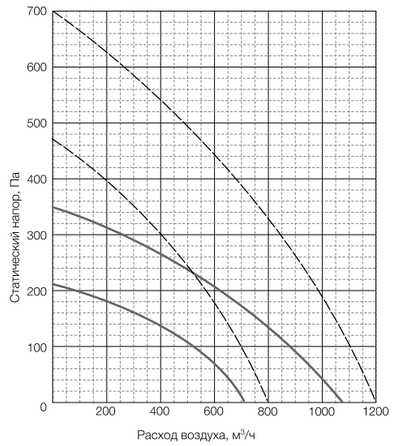

EPVS-1300

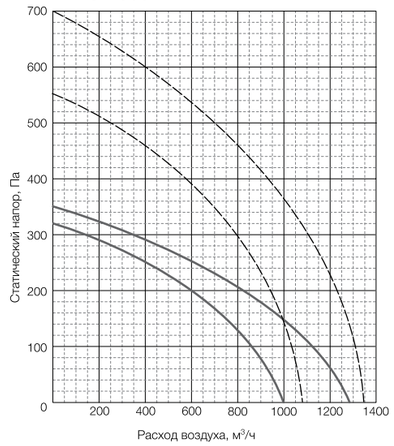

Характеристики установки на низкой и высокой скоростях.
Характеристики установки с дополнительным вентилятором на низкой и высокой скоростях.

Уровень звуковой мощности установок (макс. скорость вентилятора), дБ(А)

Характеристики		EPVS-200	EPVS-350	EPVS-450	EPVS-650	EPVS-1100	EPVS-1300
Приток	ко входу	34	35	36	38	41	42
	к выходу	35	36	37	39	42	43
Вытяжка	ко входу	34	35	36	38	41	42
	к выходу	35	36	37	39	42	43
К окружению		25	25	25	25	25	25

Уровень звуковой мощности установок (мин. скорость вентилятора), дБ(А)

Характеристики		EPVS-200	EPVS-350	EPVS-450	EPVS-650	EPVS-1100	EPVS-1300
Приток	ко входу	30	31	31	32	33	34
	к выходу	31	32	32	33	34	35
Вытяжка	ко входу	30	31	31	32	33	34
	к выходу	31	32	32	33	34	35
К окружению		25	25	25	25	25	25

Расшифровка обозначения моделей

E	SVM	O	SF-MF	***	1
Бренд оборудования	Тип оборудования	Тип блока	Серия	Номер модели	Исполнение
E	Electrolux				
	S	Super			
	V	Variable			
	M	Multi			
		O	Outdoor – наружный блок		
		G	Gydromodule – гидромодуль		
		T	Tank – бак-накопитель		
			SF-MF	Step Free – Multifunctional	
			SF-HP	Step Free – Heat Pump	
				***	Номинальная теплопроизводительность, кВт (для наружного блока и гидромодуля) Объем бака, л (для бака-накопителя)
					1 с одним встроенным теплообменником
					2 с двумя встроенными теплообменниками
					(3) 3 фазы

E	F	H	***	S	A
Бренд оборудования	Тип оборудования	Серия	Номер модели	Вид исполнения	Версия
E	Electrolux				
	F	Фанкойл			
		R	CARRYROUND – кассетные		
		H	CARRYHEALTH – настенные		
		F	CARRYFLOW – канальные		
		F	CARRYFIT – напольно-потолочные		
		S	CARRYSMART – универсальные		
		B	CARRYBREEZE – канальные		
			***	Напор воздуха, м³/мин	
				S	Компактное четырёхтрубное исполнение
				F	Стандартное четырёхтрубное исполнение
				/2	Двухтрубный
				/4	Четырехтрубный
					G30 Статическое давление 30 Па
					G70 Статическое давление 70 Па
					G100 Статическое давление 100 Па
					A Горизонтальная бескорпусная
					B Вертикальная бескорпусная
					C Горизонтальная корпусная
					D Вертикальная корпусная
					I Вид воздуха сзади
					II Фронтальный вход воздуха
					III Фронтальный выход воздуха

E	SVM	O	SF	224	7Gi
Бренд оборудования	Тип оборудования	Тип блока	Серия	Индекс производительности × 0,1 кВт	Для наружных блоков
E	Electrolux				
	S	Super			
	V	Variable			
	M	Multi			
		O	Outdoor – наружный блок		
		W	Wall type – настенный блок		
		C4/C	4-way Compact Cassette type – четырехпоточный компактный кассетный блок		
		C4	4-way Cassette type – четырехпоточный кассетный блок		
		DS	Duct Slim type – супертонкий канальный блок		
		D	Duct type – канальный блок		
		U	Universal Ceiling and Floor type – напольно-потолочный блок		
			SF Step Free		
				224 - 22,4 кВт	
					M одновентиляторные миниблоки
					– двухвентиляторные миниблоки
					W блоки с водяным охлаждением
					7Gi полноинверторные блоки
					A двухтрубные блоки
					R универсальные блоки с рекуперацией

E	P	FA	480	1,2	1
Бренд оборудования	Тип оборудования	Серия	Максимальная производительность, м³/час	Мощность нагревателя, кВт	Число фаз нагревателя
E	Electrolux				
	P	приточная установка			
		FA	Fresh Air		
			480	480 м³/ч	
			700	700 м³/ч	
			1200	1200 м³/ч	
				1,2	1,2 кВт
				2	2 кВт
				2,4	2,4 кВт
				3	3 кВт
				5	5 кВт
				9	9 кВт
				12	12 кВт
					1 1 фаза
					3 3 фазы

E	CC	***
Бренд оборудования	Тип оборудования	Номер модели
E	Electrolux	
	CC	Компрессорно-конденсаторный блок
		*** Номинальная холодопроизводительность, кВт

E	PV	S	200
Бренд оборудования	Тип оборудования	Серия	Максимальная производительность м³/час
E	Electrolux		
	PV	приточно-вытяжная установка	
		S	Star
			200 205 м³/ч
			350 340 м³/ч
			400 440 м³/ч
			650 650 м³/ч
			1100 1100 м³/ч
			1300 1280 м³/ч

Автосалон Bentley, Барвиха Luxury Village.
Мультизональные системы Electrolux.

Автосалон Infiniti, г. Тольятти.
Мультизональные системы Electrolux.

Кафе «Молоко», г. Москва.
Мультизональные системы Electrolux.

Офисный центр «Гольфстрим», г. Москва.
Фанкойлы Electrolux.

Дилерский центр Renault, г. Кемерово.
Мультизональные системы Electrolux.

Автосалон Peugeot, г. Новосибирск.
Мультизональные системы Electrolux.

ТЦ HOFF, г. Химки.
Фанкойлы Electrolux.

Жилой дом с подземной автостоянкой, г. Белгород.
Мультизональные системы Electrolux

Дилерский центр KIA MOTORS, г. Новосибирск.
Мультизональные системы Electrolux.

Дилерский центр Volvo, г. Кемерово.
Мультизональные системы Electrolux.

Торгово-производственный комплекс «Беседы» , М. О.
Фанкойлы Electrolux.

Институт инженерной физики, г. Серпухов.
Мультизональные системы Electrolux.

Гостиница «Союз», г. Иваново.
Мультизональные системы Electrolux.

Гостиница «Порт Весьегонск», г. Весьегонск.
Мультизональные системы Electrolux.

Гостиничный комплекс SOCHI PLAZA, г. Сочи.
Фанкойлы Electrolux.

Производственно-складской комплекс Parmalat, М. О., дер. Северово.
Мультизональные системы Electrolux.

Офисное здание группы компаний «Русклимат», г. Москва.
Мультизональные системы Electrolux, фанкойлы Electrolux.

РНЦ восстановительной медицины и курортологии, г. Москва.
Фанкойлы Electrolux.

Молодежный центр, г. Реутов.
Мультизональные системы Electrolux.

Гостиница, г. Рязань.
Мультизональные системы Electrolux.

Административное здание класса «А+», г. Москва.
Фанкойлы Electrolux.

«Аэроэкспресс», г. Химки.
Мультизональные системы Electrolux, фанкойлы Electrolux.

Бизнес-центр, г. Рязань.
Мультизональные системы Electrolux.

Всероссийская налоговая академия, г. Москва.
Мультизональные системы Electrolux.

Многофункциональный комплекс «Ханой-Москва», г. Москва.
Фанкойлы Electrolux.

Торгово-выставочный комплекс ВДНХ-ЭКСПО, г. Уфа.
Фанкойлы Electrolux.

ТРЦ «Принц Плаза», г. Москва.
Фанкойлы Electrolux

Call-центр Сбербанка России, г. Омск.
Мультизональные системы Electrolux.

Спорткомплекс «Ледовая Арена», г. Кемерово.
Мультизональные системы Electrolux.

Московский музей современного искусства, г. Москва.
Мультизональные системы Electrolux.

Министерство здравоохранения, г. Москва.
Мультизональные системы Electrolux.

Гостиничный комплекс, Олимпийская деревня, г. Сочи.
Мультизональные системы Electrolux.

Универсальный зал, г. Саранск.
Фанкойлы Electrolux.

Жилые комплексы, г. Иннополис (г. Казань).
Фанкойлы Electrolux.

Жилой комплекс «Гудермес Сити», г. Грозный,
Чеченская Республика.
Мультизональные системы Electrolux.

ТЦ «Галерея», г. Новосибирск.
Фанкойлы Electrolux.

ТЦ «Аура», г. Новосибирск.
Фанкойлы Electrolux.

ГДЦ «Парк Победы», г. Москва.
Фанкойлы Electrolux.

Бизнес-центр «Streamline Plaza», г. Москва.
Мультизональные системы Electrolux.

Бизнес-центр «Маяк Плаза», г. Кемерово.
Мультизональные системы Electrolux.

Санаторий «Сакрополь», г. Саки, Крым.
Мультизональные системы Electrolux.

Торговый центр «OZ Mall», г. Краснодар.
Фанкойлы Electrolux.